UGDYMO PLĖTOTĖS CENTRAS
PROJEKTAS „PROFESIJOS MOKYTOJŲ IR DĖSTYTOJŲ TECHNOLOGINIŲ KOMPETENCIJŲ TOBULINIMO SISTEMOS SUKŪRIMAS IR ĮDIEGIMAS“
(NR.: VP1-2.2-ŠMM-02-V-02-001)

MEDINIŲ GAMINIŲ REMONTO IR RESTAURAVIMO TECHNOLOGINIŲ KOMPETENCIJŲ TOBULINIMO PROGRAMA

Mokymo medžiagos rengėjai:

Darius Beconis,
Dariaus Beconio individualios įmonės savininkas-direktorius

Saulius Turskis,
Dariaus Beconio individualios įmonės gamybos vadovas

Laimonas Briedis,
Šiaulių profesinio rengimo centro profesijos mokytojas

Birutė Kasiliūnienė,
Kauno statybininkų rengimo centro profesijos mokytoja

Virginija Mejerienė,
Šiaulių valstybinės kolegijos
Verslo ir technologijų fakulteto Inovacijų sklaidos centro vedėja

Audrius Grinius,
UAB „Grafų baldai“ gamybos vadovas

Mokymų medžiagos tekstą redagavo:
Aldona Černiauskienė,
Šiaulių valstybinės kolegijos Leidybos centro specialistė,
Tel. 8 41 523769, el.paštas: a.cerniauskiene@svako.lt

TURINYS

MODULIS B.4.1.MEDINIŲ GAMINIŲ REMONTO IR RESTAURAVIMO TECHNOLOGINIŲ PROCESŲ ORGANIZAVIMAS 4
1 MOKYMO ELEMENTAS. MEDINIŲ GAMINIŲ REMONTO IR RESTAURAVIMO TECHNOLOGINIŲ PROCESŲ ORGANIZAVIMAS UAB „SANLANGIS“ 4
1.1. ĮMONĖS INFORMACINĖ-REKLAMINĖ MEDŽIAGA 4
2 MOKYMO ELEMENTAS. MEDINIŲ GAMINIŲ REMONTO IR RESTAURAVIMO TECHNOLOGINIŲ PROCESŲ ORGANIZAVIMAS UAB „RĘSTINIS BŪSTAS“ 8
2.1. ĮMONĖS INFORMACINĖ-REKLAMINĖ MEDŽIAGA 8
3 MOKYMO ELEMENTAS. MEDINIŲ GAMINIŲ REMONTO IR RESTAURAVIMO TECHNOLOGINIŲ PROCESŲ ORGANIZAVIMAS ŠIAULIŲ „AUŠROS“ MUZIEJAUS RESTAURAVIMO CENTRE 14
3.1. ĮMONĖS INFORMACINĖ-REKLAMINĖ MEDŽIAGA 14
4 MOKYMO ELEMENTAS. MOKYTOJO ATASKAITA 18
4.1. ATASKAITOS FORMA 18

MODULIS B.4.2. MEDINIŲ GAMINIŲ REMONTO IR RESTAURAVIMO TECHNOLOGIJŲ NAUJOVĖS IR PLĖTROS TENDENCIJOS 22
1 MOKYMO ELEMENTAS. MEDINIŲ GAMINIŲ RESTAURAVIMO TECHNOLOGINIŲ NAUJOVIŲ APŽVALGA 22
1.1. SEMINARO DALINAMOJI MEDŽIAGA 22
2 MOKYMO ELEMENTAS. MEDINIŲ GAMINIŲ RESTAURAVIMO PASLAUGŲ PLĖTRA 27
2.1. SEMINARO DALINAMOJI MEDŽIAGA 27
3 MOKYMO ELEMENTAS. ĮGYTŲ ŽINIŲ PRITAIKYMAS PROFESINIO RENGIMO PROCESE 29
3.1. MOKYTOJO PROJEKTAS 29

MODULIS S.4.1. BALDŲ REMONTAS IR ATNAUJINIMAS 32
1 MOKYMO ELEMENTAS. BUITYJE NAUDOJAMŲ ANTIKVARINIŲ BALDŲ ATNAUJINIMAS 32
1.1. LIETUVOS RESPUBLIKOS RESTAURATORIAUS ETIKOS KODEKSAS 34
1.2. DARBUOTOJŲ SAUGOS IR SVEIKATOS INSTRUKCIJA 39

2 MOKYMO ELEMENTAS. BALDŲ REMONTO ORGANIZAVIMAS ĮMONĖJE 69
2.1. BALDŲ DEFEKTŲ NUOTRAUKOS IR APRAŠYMAI 69
2.2. BALDŲ IR JŲ DETALIŲ BRĖŽINIAI 72
2.3. BALDŲ FURNITŪROS, MEDŽIAGŲ KATALOGAI 77
2.4. BALDŲ SURINKIMO SCHEMOS 90
2.5. GAMINIO GARANTINIO APTARNAVIMO SUTARTIS 100
3 MOKYMO ELEMENTAS. MEDINIŲ BALDŲ ATNAUJINIMAS 106
3.1. BALDŲ DEFEKTŲ NUOTRAUKOS IR APRAŠYMAI 106
3.2 BALDŲ IR JŲ DETALIŲ BRĖŽINIAI 110
3.3. GAMINIO GARANTINIO APTARNAVIMO SUTARTIS 112
3.4. PROJEKTO FORMA 114
4 MOKYMO ELEMENTAS. SAVARANKIŠKA UŽDUOTIS 117

MODULIS S.4.2. MEDŽIO IR STALIAUS GAMINIŲ RESTAURAVIMAS 119
1 MOKYMO ELEMENTAS. MEDŽIO IR STALIAUS GAMINIŲ BEI MENO VERTYBIŲ RESTAURAVIMO PROCESAS 119
1.1. LIETUVOS RESPUBLIKOS RESTAURATORIAUS ETIKOS KODEKSAS 121
1.2. LIETUVOS RESPUBLIKOS KULTŪROS VERTYBIŲ APSAUGOS ĮSTATYMAS . 126
1.3. DARBŲ SAUGOS IR SVEIKATOS INSTRUKCIJA 158
2 MOKYMO ELEMENTAS. RESTAURUOJAMO GAMINIO BŪKLĖS ĮVERTINIMAS, DEFEKTŲ NUSTATYMAS.....188
2.1. DEFEKTŲ FOTOFIKSACIJA IR APRAŠYMAI 188
2.2. MEDŽIO / STALIAUS GAMINIŲ RESTAURAVIMO PASAS 191
2.3. DARBO PROCESŲ APRAŠYMAS 196
3 MOKYMO ELEMENTAS. ANKSTESNIO RESTAURAVIMO PAŠALINIMAS 199
3.1. ANKSTESNIO RESTAURAVIMO ŠALINIMO TECHNOLOGIJOS APRAŠAS 199
4 MOKYMO ELEMENTAS. RESTAURUOJAMO GAMINIO SKYLUČIŲ, PLYŠIŲ UŽTAISYMAS, KONSTRUKCINIS SUJUNGIMAS BEI SAUGOJIMAS 202
4.1. RESTAURUOJAMO MEDINIO GAMINIO SKYLUČIŲ, PLYŠIŲ UŽTAISYMO, KONSTRUKCINIO SUJUNGIMO BEI SAUGOJIMO TECHNOLOGIJOS APRAŠAS 202
5 MOKYMO ELEMENTAS. SAVARANKIŠKA UŽDUOTIS 208

MODULIS B.4.1.MEDINIŲ GAMINIŲ REMONTO IR RESTAURAVIMO TECHNOLOGINIŲ PROCESŲ ORGANIZAVIMAS

1 MOKYMO ELEMENTAS. MEDINIŲ GAMINIŲ REMONTO IR RESTAURAVIMO TECHNOLOGINIŲ PROCESŲ ORGANIZAVIMAS UAB „SANLANGIS“

1.1. ĮMONĖS INFORMACINĖ-REKLAMINĖ MEDŽIAGA

Įmonės kredo: ilgalaikės tradicijos, natūralumas, estetika, ekologija ir komfortas namuose.

Medis – tai medžiaga, spinduliuojanti šilumą ir jaukumą. Žmogus, kurio aplinkoje yra medžio, parodo, kad vertina tikras, o ne tariamas vertybes. Gamindami langus iš medžio, sujungiame techninę pažangą su gamta.

Informacija apie įmonę

UAB ”SANLANGIS” veikla pradėta 2002 metais. 2003 m. įdiegta ir sertifikuota LST EN ISO 9001:2001 kokybės vadybos sistema, užtikrinanti aukštą produkcijos kokybę (žr 1 pav.). Gaminama įmonės produkcija atitinka DIN EN 14531-1 standarto bendruosius techninius reikalavimus bei turi gaminio atitikties sertifikatą. Bendrovės pagrindinė veiklos kryptis – medinių langų ir durų (iš klijuoto tašo) gamyba bei montavimas. Gamyboje naudojama kompiuterizuota „Weinig“ įranga, apdirbanti medienos ruošinius dideliu tikslumu, kvalifikuoti darbininkai, administracinis – techninis personalas leidžia bendrovei imtis sudėtingų langų gamybos bei specializuotis vienetiniuose užsakymuose.

Siekiant neapsiriboti pagrindine veiklos kryptimi, UAB „Sanlangis“ gaminamos produkcijos ir teikiamų paslaugų spektras yra gana platus. Bendrovės klientai naudojasi apvalios bei statybinės medienos pjovimo, impregnavimo, džiovinimo paslaugomis, kreipiasi dėl baldų iš medžio masyvo bei kitų stalių gaminių gamybos. Viena iš siauresnių, sudėtingesnių bei reikalaujančių didelių darbo laiko sąnaudų veiklos sričių yra senoviškų langų bei durų restauracija.

UAB „Sanlangis“ gaminama produkcija puošia ne tik Lietuvos statinius. Gaminiai iškeliauja ir į Latviją, Prancūziją, Švediją, Rusiją (žr. 1 pav.).

1 pav. UAB „Sanlangis“ kokybės sertifikatai

Mediniai langai

Žmonės, vertinantys natūralias medžiagas savo aplinkoje, renkasi medį, siekdami sukurti jaukią aplinką, išlaikyti išskirtinį stilių. Dydžių ir formų įvairovė, plati spalvinė gama bei skirtingų rūšių medienos pasirinkimas sąlygoja vis didėjančią medinių langų ir durų paklausą. Medis „kvėpuoja“, o tai padeda palaikyti oro drėgmės balansą patalpose. Langai nekaupia elektrostatinio krūvio, todėl netraukia dulkių ir jo nereikia valyti antistatinėmis priemonėmis. Langų mediena yra specialiai suklijuota, todėl jos atsparumas deformacijai atitinka pačias griežčiausias standartų normas. Skaidrūs lakai ir spalvoti medžio konservantai padeda išryškinti medžio tekstūrą ir natūralų grožį.

Medinės durys

Medinės durys – labai plati sąvoka. Taip vadinamos masyvios, įsprūdinės medžio durys, taip pat durys, pagamintos iš medienos produktų: pjuvenų plokščių arba klijuotos medienos plokščių MDF faneros. Svarbiausia medinių durų savybė – tai natūralumas. Jos lengvai pritaikomos prie bet kurio stiliaus interjero, visada išlieka madingos bei aktualios. Medinėse duryse puikiai tinka įvairūs stiklai, vitražai, medžio raižiniai, jas galima tvirtinti bet kokios medžiagos staktose. Medinės durys skirstomos pagal gaminiui naudojamos medienos rūšį.

Mediniai namai

Gaminame ir statome medinius namus, pirtis, pavėsines iš medžio masyvo stačiakampių rąstų. Statome ir džiovintos medienos (drėgnumas iki 14 %), karkasinius, klijuoto tašo namus. Klijuoto tašo namas yra tvirtesnis, mažiau

atsiranda geometrinių pakitimų, tašo sėdimas neviršina 1 %.

Stalių gaminiai

Medžio masyvo baldai, lauko baldai, kiti gaminiai (grindlentės, grindjuostės, apvadai, juostelės ir t. t.). Apdailinės lentos ir elementai interjero dizainui: palangės, lentynos, profiliuoti apvadai.

Senovinių langų bei durų restauracija

Dažnai restauruojant senus pastatus iškyla klausimas – ką daryti su durimis ir langais – keisti juos ar restauruoti, jeigu keisti, tai kokius naujus pasirinkti? UAB „Sanlangis“ ne tik kokybiškai restauruoja senovinius langus bei duris, bet ir gamina senųjų kopijas, kurios puikiai įsilieja į restauruotus senovinių pastatų, sodybų eksterjerus.

Kitos paslaugos

Rąstiniai namai, statybinė mediena, kalibravimas, obliavimas, džiovinimas, antiseptikavimas ir impregnavimas.

„Sanlangio“ gaminami langai bei durys puošia ne tik Lietuvos statinius, gaminiai iškeliauja ir į Latviją, Prancūziją, Švediją, Rusiją (žr. 2 pav.).

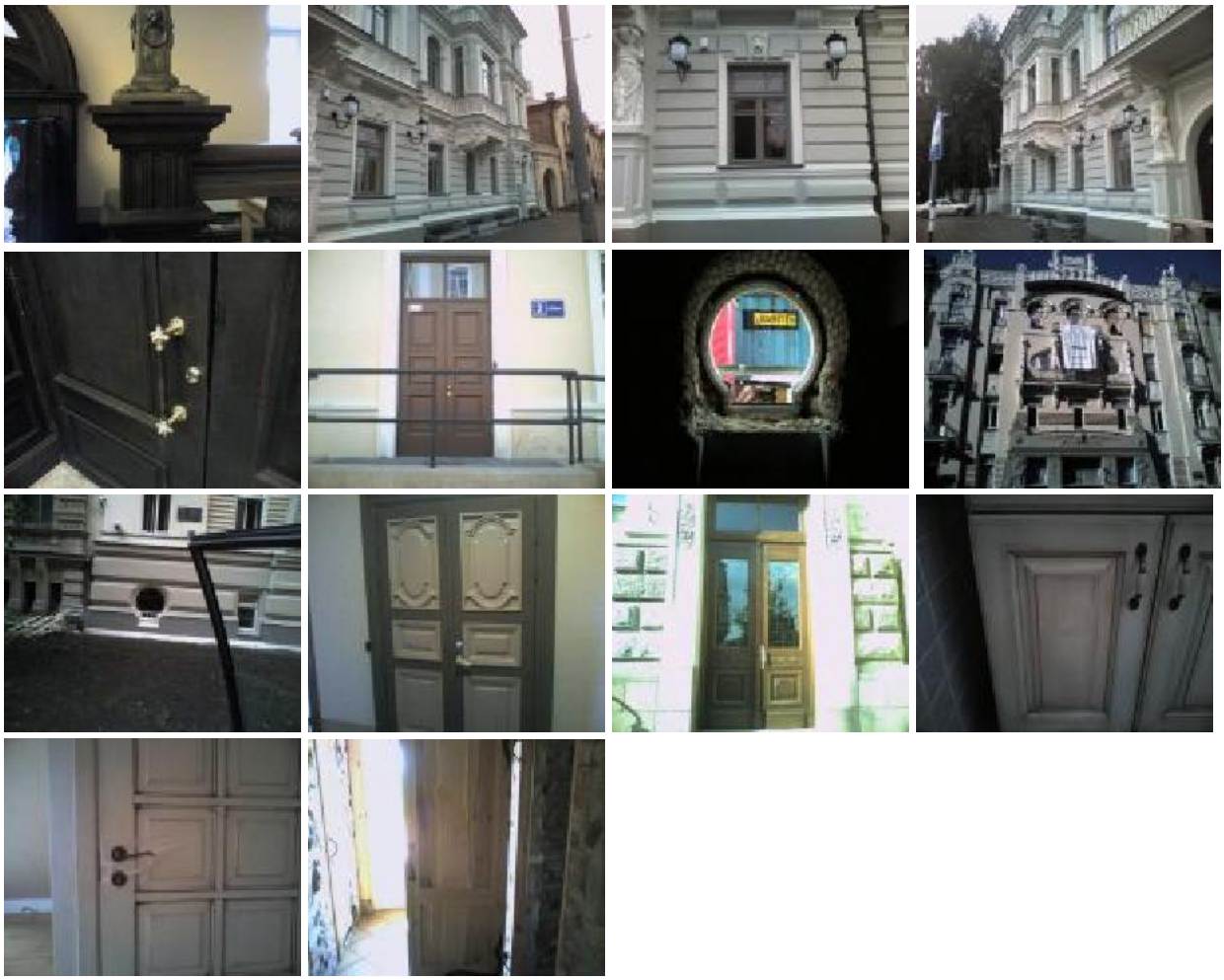

2 pav. UAB „Sanlangis“ restauruotų durų ir langų nuotraukos

Kontaktinė informacija:

UAB „SANLANGIS“

Kaniūkų k., Alovės sen., LT-64104 Alytaus raj.

Telefonas/faksas 8 315 63489

El. Paštas: info@sanlangis.lt

Įmonės kodas 153740269

WWW.SANLANGIS.LT

2 MOKYMO ELEMENTAS. MEDINIŲ GAMINIŲ REMONTO IR RESTAURAVIMO TECHNOLOGINIŲ PROCESŲ ORGANIZAVIMAS UAB „RĘSTINIS BŪSTAS“

2.1. ĮMONĖS INFORMACINĖ-REKLAMINĖ MEDŽIAGA

UAB „Ręstinis būstas“ veiklą vykdo nuo 2001m. ir specializuojasi rankų darbo rąstinių namų statyboje. Rankų darbo rąstų apdirbimo privalumas yra tai, kad net po apdirbimo jie nepraranda savo natūralumo ir unikalumo. Įmonė gamina pačius įvairiausius rąstinius namus, pradedant 20 m^2 ploto poilsiniais nameliais, baigiant sublokuotais kotedžais iki 400 m^2. Tokie namai ne tik patogūs, praktiški, estetiški, bet ir ekologiški.

Kiekvienas namas projektuojamas individualiai, klientui pageidaujant visų pirma piešiami ir koreguojami eskizai, o tik po to pradedamas projektavimas.

Namai surenkami įmonės gamybinėse patalpose, su klientu įsitikinama, ar nėra jokio broko, po to rąstai sužymimi, namas išardomas ir vežamas į statybos vietą. Dirbdami remiamės užsienio kompanijų sukaupta patirtimi, atsižvelgiame į jų standartus. Jau daugiau kaip 10 metų dirbame Norvegijos rinkoje. Įmonės įkūrėjas šio amato mokėsi Norvegijoje pas garsų meistrą Wiggo Pettersen. Naudojame tradicines skandinaviškas technologijas, šiuolaikiškus itin tikslius kampų suleidimo būdus.

UAB „Ręstinis būstas“ stato namus orientuodamasi į aukštesnę ir aukštą kokybę, gamyboje dominuoja rankinis darbas. Įmonės meistrai vadovaujasi istoriniais šaltiniais, atsižvelgia į kiekvieno regiono tautodailės motyvus, o statomi namai išsiskiria individualumu (projektai unikalūs, namai puošiami raižiniais, skulptūrų elementais, kalvystės dirbiniais ir t. t.). Visi namai statomi su kuo didesne pridėtine verte, atrenkama tik pati geriausia (deja, ir brangiausia) mediena. UAB „Ręstinis būstas“ ne tik stato naujus rąstinius namus, bet rekonstruoja senus, autentiškus pastatus ir kitus medinius statinius.

ĮMONĖS TEIKIAMOS PASLAUGOS

<u>Rąstinių namų gamyba – statyba</u>

UAB „Ręstinis būstas” projektuoja ir stato individualius gyvenamuosius namus, vasarnamius, pirtis iš apipjautų pušinių rąstų, kurių sienų storis 20–22 centimetrai. Suteikiame galimybę klientui pačiam dalyvauti statybos procese, sekti ir koordinuoti mūsų veiklą. Siekdami užsakovams suteikti visišką laisvę – projektuojame arba statome pagal norimus projektus. Už kitus gamintojus pranašesni esame tuo, jog statybose dominuoja rankų darbas, kurio esminis privalumas tas, kad net

ir po apdirbimo rąstas nepraranda savo natūralumo. Iš pradžių pastatas pastatomas įmonės gamybinėje teritorijoje, o tik vėliau išrenkamas, pervežamas ir vėl surenkamas užsakovo pageidaujamoje vietoje.

Ręstinių namų privalumai:

• ekologiškas statinys;

• tokio namo nereikia specialiai apšildyti, nes jo šiluminė varža pakankama net ir esant didžiausiems speigams;

• pinigai taupomi dėl to, kad rąstai namo viduje tarnauja kaip natūrali apdaila. Papildomai jos dėti nereikia;

• rąstinis namas žiemą yra šiltas, o vasarą išlieka gaiviai vėsus.

Jei galvojate apie patogius, erdvius, šiuolaikiškus namus – neabejokite, kreipkitės į UAB „Ręstinis būstas" komandą, ir netrukus gyvensite būste, apie kurį svajojote.

Rąstinių ir medinių namų rekonstrukcija

UAB „Ręstinis būstas" ne tik stato naujus rąstinius namus, bet gali rekonstruoti bet kokius senus autentiškus pastatus, taip pat pastatyti ar atnaujinti malūnus ir kitus medinius statinius. Daugelis, įsigijusių seną medinę sodybą, susiduria su jos rekonstrukcijos būtinybe. Taip yra todėl, kad dauguma medinių namų dar prieš antrąjį pasaulinį karą.

Sienojų keitimas naujais

Vienas sudėtingiausiu rekonstrukcijos darbų – sienojų keitimas. Sudūlėję ir supuvę rąstai išlaiko drėgmę, juose veisiasi skruzdėlės. Puvinys plečiasi į kitus rąstus, taip gadindamas visą sieną. Sienojams kenkianti drėgmė patenka keliais būdais:

- Grunto bei kapiliarinė drėgmė pasiekianti rąstus nuo žemės.
- Pro stogo dangos plyšius prasiskverbiantis vanduo.
- Nuo šoninio kritulių poveikio.
- Išpuvę sienojai po langais.

Norint atlikti sienojų rekonstrukciją būtina ištirti visą sienos perimetrą. Tai galima padaryti nuimant apdailos medžiagas iš vidaus ar išorės. Sienojų keitimo būdas ir darbai priklauso nuo

problemos masto, bet visada namo sienos pirmiausiai suveržiamos. Po to statinys dalimis arba visas sukeliamas virš numatyto projektinio aukščio ir keičiami apatiniai rąstų vainikai. Jei numatomi keisti sienojai po langais, langų rėmai papildomai įtvirtinami arba išimami, jei juos planuojama restauruoti. Jei reikia remontuoti nuo stogo sudrėkusią sieną, tada supuvusi rastų dalis tiesiog išpjaunama, ir į jos vietą įstatomas pritaikytas rąsto galas. Svarbiausias, kad būtų pilnai išvalytas pažeistas rąstas ir panaikinta galimybė vandeniui patekti ant jo.

Šilumos izoliacijos montavimas

Atliekant gyvenamojo rąstinio namo rekonstrukciją ar įrengiant mansardą, patariama montuoti šilumos izoliacijos sluoksnį. Šiltinimas gali būti iš vidaus ir iš išorės. Montuojant šilumos izoliaciją iš vidaus, būtina garo izoliacija, ant kurios montuojama vidaus apdaila. Montuojant termoizoliaciją iš lauko pusės, rekomenduojama tarp rąstų ir izoliacijos palikti oro tarpą. Tada rąstai galės vėdintis ir išgarinti iš pastato vidaus patenkančią drėgmę. Dėl to yra naudinga palikti seną medinį dailylenčių apkalą. Reikalingas akmens ar stiklo vatos sluoksnis priklauso nuo rąstų storio. Medinėje statyboje nerekomenduojamas polistireninis putplastis, nes ši medžiaga „nekvėpuoja" ir stabdo drėgmės pašalinimo iš medienos procesus.

Stogo dangos rekonstrukcija ir mansardos įrengimas

Dažnai, remontuojant rąstinio namo stogą, įrengiama ir mansarda. Senų namų stogų dangos būna susidėvėjusios, jas reikia keisti naujomis. Susidėvėjus stogo dangai, neišvengiamai pažeidžiama ir medinė stogo konstrukcija. Kita problema – tai nuolaidus, per žemas kraigas, kuriame trūksta aukščio įrengti mansardą. Tada stogą reiks perdengti ir iš naujo sumontuoti laikančiąją konstrukciją. Jei pirmo aukšto plotas yra pakankamas šeimos gyvenimui ar poilsiui, visada ekonomiškai naudingiau nerengti šildomos mansardos. Tada bus išvengta ir brangių šildymo sistemos įvedimo darbų, dvigubai mažesnės apšiltinimo sąnaudos. Jei nusprendėte įsirengti mansardą, būtina apskaičiuoti padidėjusias apkrovas stogo gegnėms, namo denginiams. Gali tekti tankinti namo konstrukciją. Visus šiuos darbus geriausia patikėti specialistams, nes šiems darbams yra reikalingas leidimas. Pats mansardos įrengimas, po to, kai išspręsti projektavimo ir konstrukciniai darbai, nėra sudėtingas. Ypač svarbūs yra priešgaisriniai reikalavimai: kamino izoliavimas ir apdaila. Būtina išlaikyti reikalaujamus atstumus ir naudoti specialias medžiagas (žr. 2 pav.).

3 pav. UAB „Ręstinis būstas objektai

Velėnos stogai (žr. 4 pav.).

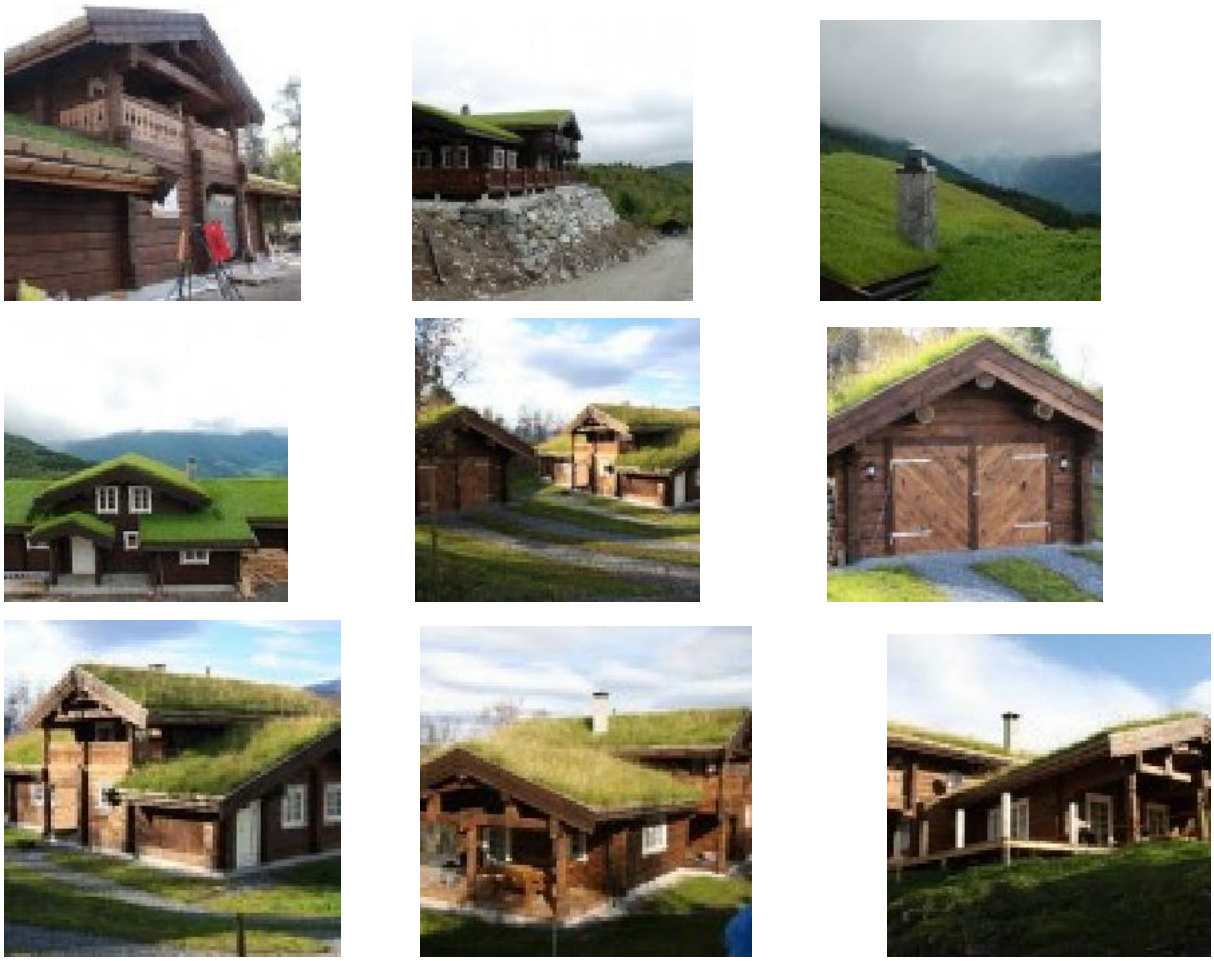

4 pav. UAB „Ręstinis būstas“ įrengti velėnos stogai

UAB „Ręstinis būstas“ gaminių eskizai (žr. 5 pav.).

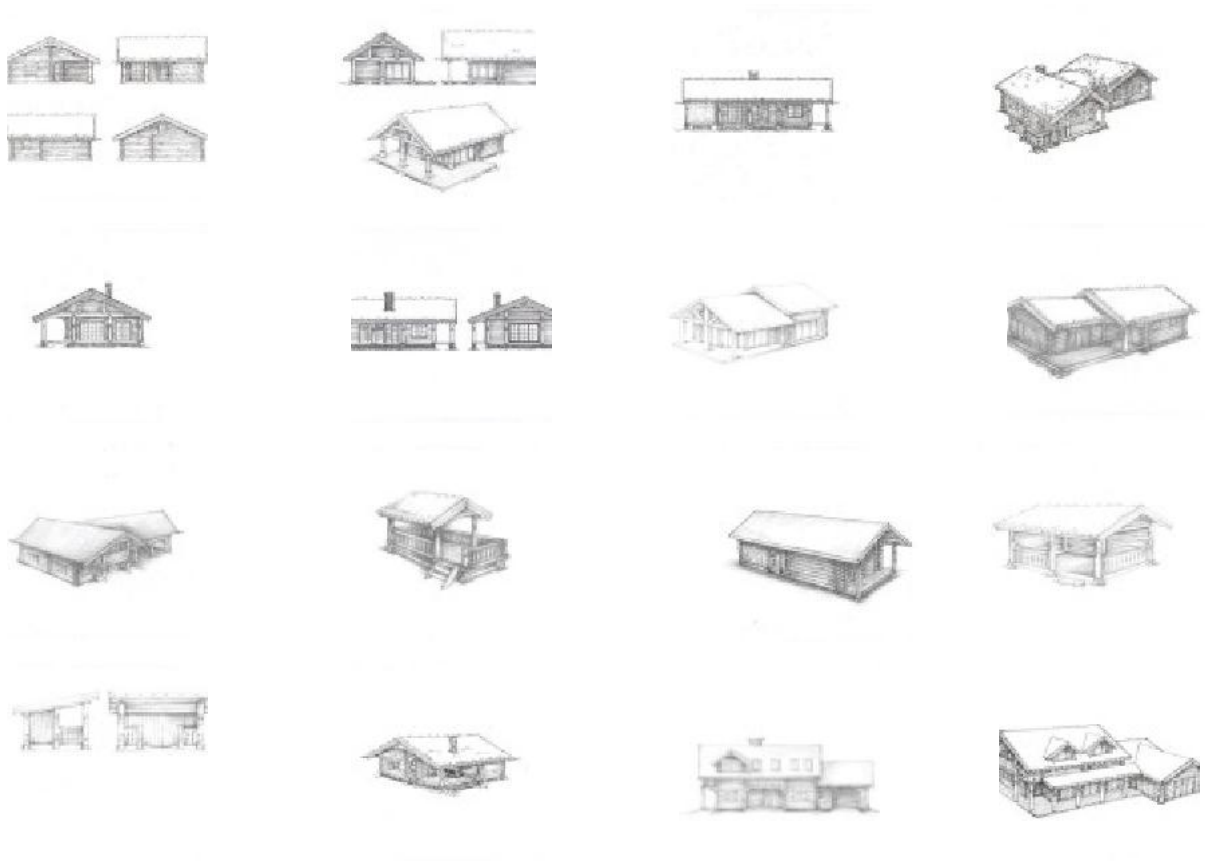

5 pav. UAB „Ręstinis būstas“ parengti eskizai

ĮMONĖS PRODUKCIJA

- Rąstiniai namai;
- Stavlaft tipo namai;
- Karkasiniai namai.

RĄSTINIAI NAMAI

Mediniai rąstiniai namai – tai tokie namai, kurių sienos yra suręstos iš rąstų. Rąstiniai namai pagal gaminimo būdą skirstomi į 3 tipus:

- Rankų darbo rąstiniai namai;
- Mašininio apdirbimo;
- Klijuotų rastų namai.

Rąstai būna apvalūs arba įvairių stačiakampio formų. UAB „Ręstinis būstas” gamina rankų darbo apipjautų rąstų namus. Bendrovė įgyvendins kiekvieno kliento poreikį, atsižvelgdama į jo norus ir poreikius, suteikdama galimybę užsakovui pačiam dalyvauti statybų procese (žr. 5 pav.).

6 pav. UAB „Ręstinis būstas rąstiniai namai.

STAVLAFT NAMAI

Stavlaft – rūšis medinių namų, kurių struktūra yra rąstinio ir karkasinio namo derinys. Pirmame aukšte sienos kampai pagaminti iš masyvių, ranka tašytų kolonų, įterpiant karkasines sienas tarp jų ir viršutinė namo dalis yra pastatyta, kaip tradicinis rąstinis namas. Stavlaft namas suteikia klientui daugiau galimybių planuojant vidaus apdailą, palyginti su rąstiniu namu. Stavlaft tipo name, viršutiniame aukšte sienos bus rąstinės, tačiau viso pirmo aukšto apdailai gali būti panaudotos skirtingų tipų dailylentės, gipso–kartono plokštės.

Statant Stavlaft tipo namą lengva sukurti unikalų stilių ir dizainą. Kolonos, lauko dailylentės, vėjalentės ir daug kitų detalių galite sukurti patys arba pasirinkti – taip galėsite dalyvauti kūrybos procese nuo pat pradžios. Pasitelkę vaizduotę, nuotraukas arba profesionalaus architekto pagalbą, galėsite sukurti tikrai unikalų pastatą.

KARKASINIAI NAMAI

Karkasiniai namai yra geriausias pasirinkimas tiems, kurie nenori daug masyvių elementų ar kokio nors specialaus dizaino fasado. Tokio tipo namui lengva parinkti vidaus ir lauko apdailos medžiagas, norint pasiekti pageidaujamą interjero ir eksterjero išvaizdą. Galima naudoti medieną, akmenį, gipsą ir kitas apdailos medžiagas. Taip pat karkasinio tipo namus renkasi tie klientai, kuriems yra svarbi kaina, nes karkasinius namus gaminti yra lengviau ir greičiau nei rąstinius ar Stavlaft tipo namus.

Daugiau info apie įmonę: www.restinisbustas.lt

Kontaktai:

RĘSTINIS BŪSTAS, UAB
Įmonės kodas: 163722045
Adresas: LT-96200, LAPIAI KLAIPĖDOS R.
Telefonas: +370 46241024
Mob.: +370 67264332,+370 68671592, +370 65601192
El. paštas: info.rbustas@gmail.com; rbustas@delfi.lt, info@restinisbustas.lt.

3 MOKYMO ELEMENTAS. MEDINIŲ GAMINIŲ REMONTO IR RESTAURAVIMO TECHNOLOGINIŲ PROCESŲ ORGANIZAVIMAS ŠIAULIŲ „AUŠROS“ MUZIEJAUS RESTAURAVIMO CENTRE

3.1. ĮMONĖS INFORMACINĖ-REKLAMINĖ MEDŽIAGA

Istorija

Restauravimo centras – struktūrinis „Aušros“ muziejaus padalinys – veiklą pradėjo 2001 m. Jame dirba kvalifikuoti, Lietuvos Respublikos kultūros ministerijos nustatyta tvarka atestuoti specialistai. Centre atliekami laboratoriniai tyrimai, konservuojami ir restauruojami dokumentai, spaudiniai, senosios fotografijos, litografijos, medinės polichromuotos skulptūros, paveikslų rėmai, istoriniai ir etnografiniai medžio, metalo dirbiniai, atliekama prevencinė eksponatų priežiūra.

Restauratoriai rengia parodas muziejuje, skaito pranešimus mokslinėse-praktinėse konferencijose, seminaruose apie muziejinių vertybių konservavimą ir restauravimą, veda edukacines programas, teikia metodinę informaciją. 2005 m. pabaigoje Restauravimo centras persikėlė į naujas patalpas Ch. Frenkelio viloje (žr. 7 pav.). Centro laboratorija aprūpinta nauja modernia laboratorine įranga: traukos spintomis, specialia popieriaus plovimo vonia, presais, stalais. Šiaulių „Aušros“ muziejaus Restauravimo centre sumontuota švediška oro ventiliacinė nutraukimo sistema „Nederman“. Tai labai naudingas ir reikalingas įrenginys. Sistema filtruoja ir ištraukia dūmus, dulkių daleles, įvairių tirpiklių dujas bei garus, litavimo, šlifavimo, poliravimo metu atsiradusius pašalinius produktus.

7 pav. Šiaulių „Aušros“ muziejaus Restauravimo centras

Restauravimo centro veikla

1. Laboratoriniai tyrimai

Laboratorijoje atliekami popieriaus ir metalo tyrimai. Matuojamas popieriaus rūgštingumas, nustatoma jo sudedamoji dalis ligninas, atliekama kokybinė rašalo analizė, tiriamos dėmės, klijai, identifikuojami dokumentus rišantys siūlai.

2. Dokumentų restauravimas

Popieriaus restauravimo dirbtuvėje konservuojami ir restauruojami rankraščiai, spaudiniai, knygos, senosios fotografijos, litografijos ir kitos muziejinės vertybės iš popieriaus. Pirmiausia atliekami laboratoriniai tyrimai. Restauruojant senuosius dokumentus, parenkamos natūralios medžiagos, šiuolaikiniams dokumentams taikomos įvairios konservavimo metodikos.

3. Polichromuotų skulptūrų ir medžio dirbinių restauravimas (žr. 8 pav.)

8 pav. Skulptūra „Šv. Jonas Nepomukas"

(iš Kražių bažnyčios, XX a. I p., medis drožyba, polichromija), ŠAM D-LS 298.

Polichromuotos skulptūros ir medžio restauravimo dirbtuvėje konservuojami ir restauruojami mediniai namų apyvokos reikmenys, etnografiniai baldai, skulptūros. Muziejinės vertybės dezinfekuojamos, sutvirtinama mediena bei polichrominis sluoksnis. Vietos, kur nėra polichrominio sluoksnio, gruntuojamos, tonuojamos, padengiamos apsaugine danga. Jei reikia, sutvirtinama konstrukcija, priklijuojamos nulūžusios detalės, atstatomos trūkstamos. Šis darbas reikalauja iš restauratoriaus plataus teorinių žinių bei darbo įgūdžių spektro. Reikia spręsti ir medienos tvirtinimo, dezinfekavimo, ir skulptūrinės formos bei dekoratyvinių dangų (polichromijos, auksuotės, sidabruotės, spalvintų lakų) konservavimo ir restauravimo klausimus.

Centre restauruojami labai įvairūs polichromuoto medžio dirbiniai iš Lietuvos muziejų fondų, bažnyčių, privačių kolekcijų. Medinės, vietinių profesionalių meistrų išdrožtos dažniausiai iš liepos,

alksnio ar pušies skulptūros, kaip ir dauguma atvežtųjų, yra polichromuotos, dekoruotos aukso, sidabro lakšteliais.

Interjere patenkinamose sąlygose mediena gali išstovėti šimtmečius, jei tik jos nepažeis medienos kenkėjai. Bažnyčias puošusių skulptūrų mediena paprastai yra išlikusios neblogai, daugiau nukenčia polichromija. Didžioji dauguma skulptūrų buvo nekartą perdažytos, ir dėl to, kad apnyko senasis autentiškas dekoras, ir keičiantis laikmečio madai ar savininko skoniui. Restauratorių užduotis – pašalinti uždažymų sluoksnius, kartais 5, kartais net 9, atidengti išlikusį skulptūros autentišką dekorą, kuris su drožyba sudaro meno kūrinio visumą. Muziejiniai eksponatai dirbtuvėse konservuojami, iš dalies restauruojami, išsaugant juos ateičiai. Bažnyčioms priklausantys kūriniai, kurie bus naudojami liturgijos reikmėms, visiškai restauruojami, trūkstamos detalės rekonstruojamos pagal ikonografinę medžiagą ar analogus.

Didelę ir unikalią Lietuvos kultūros dalį sudaro tautodailės – senųjų dievdirbių kūriniai: koplytstulpiai, stogastulpiai, skulptūros, kryžiai, nešiojami procesijų altorėliai, bareljefai, šviestuvai, žvakidės. Jų kolekcijas turi dauguma Lietuvos muziejų, šie eksponatai yra nuolatinis polichromuoto medžio dirbtuvių restauratorių rūpestis. Stovėdami lauke po atviru dangumi, jie ypač kentėjo nuo atmosferos veiksnių: iro mediena, nyko polichromija.

Kiekvienas eksponatas yra unikalus, skiriasi savo atlikimo technika, pažeidimų pobūdžiu, tad ir restauravimo metodikos taikomos individualiai. Mediena dezinfekuojama, sutvirtinama polimerais, priklijuojama polichromija, padengiama apsaugine danga, paruošiama saugojimui ir eksponavimui. Šiuos darbus atlieka polichromuotos skulptūros restauratorė Angelina Kaušiuvienė.

4. Metalo dirbinių konservavimas

Metalo dirbinių restauravimo dirbtuvėje konservuojami eksponatai iš metalo. Pirmiausia atliekami tyrimai. Paskui muziejinės vertybės nuvalomos, pašalinamos irimą skatinančios medžiagos, metalas sutvirtinamas, padengiamas apsaugine danga.

Paslaugos

• Restauravimo centre konsultuojami kitų įstaigų darbuotojai bei privatūs asmenys konservavimo, restauravimo bei eksponatų saugojimo klausimais.

• Pagal sutartis konservuojamos bei restauruojami kitų įstaigų ir privačių asmenų muziejinės vertybės.

• Vedamos pažintinės ekskursijos.

Kultūros vertybių ir muziejinių eksponatų konservavimo bei restauravimo darbų poreikis ne tik nemažėja, bet kasmet didėja – vis daugiau dėmesio skiriama vertybių restauravimui, tinkamam jų saugojimui bei išsaugojimui.

Šiaulių „Aušros" muziejaus internetinė svetainė www.ausrosmuziejus.lt.

4 MOKYMO ELEMENTAS. MOKYTOJO ATASKAITA

4.1. ATASKAITOS FORMA

Ši savarankiško darbo užduotis padės Jums struktūruotai rinkti informaciją apie lankytų įmonių technologinio proceso organizavimą, nepamiršti svarbių temų, kurias turėtumėte aptarti lankomoje įmonėje, prisiminti tam tikrus pavyzdžius, kuriuos bus galima aptarti su kolegomis, panaudoti profesiniame mokyme.

Kiekvieną kartą besilankydami įmonėje pasižymėkite kiekvieno klausimo svarbius aspektus. Ši informacija bus svarbi pildant Mokytojo ataskaitą.

Mokytojo ataskaitoje turėtų būti aprašomi tik svarbūs ir įsimintini, aktualūs aspektai. Nereikia aprašinėti visko. Informacija turi būti konkreti ir glausta, venkite ilgų pasakojimų.

Prisiminkime, kad kiekvienas patyrimas, įgytas vizito metu, gali būti naudingas.

Klausimai	**UAB „Sanlangis“**	**UAB „Ręstinis būstas“**	**Šiaulių „Aušros“ muziejaus Restauravimo centras**
1. Apibūdinkite medinių gaminių remonto, restauravimo, rekonstrukcijos ar atnaujinimo technologinių procesų organizavimą ir pagrindinius pastebėtus principus. *Aprašyti 3–4 pagrindinius pastebėtus principus, atliekamas technologines operacijas.*			
Apibendrinimas*			
2. Kaip įmonėje ar įstaigoje užtikrinama darbų ir paslaugų kokybė? *Aprašyti, kokius įmonė naudoja kokybės valdymo procesus, standartus ir t. t.*			
Apibendrinimas*			
3. Kokią technologinę įrangą, įrankius bei			

medžiagas naudoja įmonė ar įstaiga medinių gaminių remontui ir restauravimui? *Išvardinkite įmonėje naudojamą technologinę įrangą, įrankius, medžiagas.*			
Apibendrinimas*			
4. Kokius kvalifikacinius reikalavimus įmonė ar įstaiga kelia darbuotojams, atliekantiems medinių gaminių remonto ir restauravimo darbus? *Aprašyti 3 skirtingas technologines operacijas (pasirinktinai) atliekančių darbuotojų kvalifikacinius reikalavimus.*			
Apibendrinimas*			
5. Pažangi patirtis, naujovės, perspektyvos. *Aprašyti tik svarbius ir įsimintinus, profesinio mokymo sistemai aktualius aspektus.*			
Apibendrinimas*			

*** Pateikite tik apibendrintą informaciją.**

Kuo konkrečiai mokymasis Jums buvo naudingas:

Mokytojas: .....

Data, parašas .....

MOKYTOJO ATASKAITOS VERTINIMO KRITERIJAI:

1. Aprašyti 3–4 pagrindiniai pastebėti principai, atliekamos svarbiausios technologinės operacijos. Pateiktas apibendrinimas.
2. Aprašyti įmonėse naudojami kokybės valdymo procesai, standartai, kitos priemonės. Pateiktas apibendrinimas.
3. Išvardinta įmonėse naudojama technologinė įranga, įrankiai, medžiagos. Pateiktas apibendrinimas.
4. Įvardinti 3 skirtingas technologines operacijas (pasirinktinai) atliekančių darbuotojų kvalifikaciniai reikalavimai. Pateiktas apibendrinimas.
5. Atskleisti profesinio mokymo sistemai svarbūs, aktualūs aspektai. Pateiktas apibendrinimas.
6. Ataskaitoje informacija pateikta glaustai, struktūruotai, reflektuoja vizite įgytą patirtį.

Ataskaitos formą parengė:

Edita Grigaliauskienė,
Šiaulių prekybos, pramonės ir amatų rūmų Profesinio mokymo ir švietimo skyriaus vadovė

Aida Adeikienė,
Viešosios įstaigos Nacionalinės regionų plėtros agentūros direktorė

ATVIRI KLAUSIMAI DISKUSIJAI

Diskusijos metu išskirkite svarbiausius, įsimintiniausius dalykus ir įvertinkite, kas galėtų būti perkeliama į Jūsų praktiką.

1. Kokių žinių įgijote apie medinių gaminių remonto ir restauravimo technologinių procesų organizavimą?
2. Kaip vertinate medinių gaminių remonto ir restauravimo darbų kokybės valdymą lankytose įmonėse?
3. Kuo svarbu žinoti, kokią technologinę įrangą, įrankius, medžiagas medinių gaminių remontui ir restauravimui naudoja įmonės, įstaigos?
4. Kokius kvalifikacinius reikalavimus įmonės, įstaigos kelia darbuotojams, atliekantiems medinių gaminių remonto ir restauravimo darbus?
5. Pažangi patirtis, naujovės, perspektyvos.
6. Kas galėtų būti perkeliama į profesinio mokymo sistemą? Jūsų praktiką?

MODULIS B.4.2. MEDINIŲ GAMINIŲ REMONTO IR RESTAURAVIMO TECHNOLOGIJŲ NAUJOVĖS IR PLĖTROS TENDENCIJOS

1 MOKYMO ELEMENTAS. MEDINIŲ GAMINIŲ RESTAURAVIMO TECHNOLOGINIŲ NAUJOVIŲ APŽVALGA

1.1. SEMINARO DALINAMOJI MEDŽIAGA

Medinių gaminių remonto ir restauravimo technologijų naujovės ir plėtros tendencijos

Ramūnas Balsevičius

- *Šiuolaikiniai restauravimo estetiniai ir etiniai principai. Autentiškumo išlaikymo ir senųjų technologijų išsaugojimo svarba.*
- Naujų medžiagų ir įrankių naudojimo galimybės.
- Medinių gaminių restauravimo technologijos: nepolichromuotų ir polichromuotų (spalvos užrišimo, auksavimo ir t. t. procesai), medienos surišimas, sudilusių detalių atkūrimas. Biologiniai kenkėjai ir kovos su jais būdai.

1. Medinių gaminių restauravimo technologinių naujovių apžvalga

- Kultūros paveldo išsaugojimas yra prioritetinė šiuolaikinės Lietuvos valstybės raidos kryptis: Lietuvos Respublika yra prisijungusi prie daugelio UNESCO ir Europos Tarybos konvencijų kultūros paveldo apsaugos srityje, pamatinė Lietuvos Respublikos Konstitucijos nuostata yra tautos kultūrinio tapatumo užtikrinimas, o LR nacionalinio saugumo pagrindų įstatymu nustatyta, jog kultūros paveldas yra vienas iš Lietuvos nacionalinio saugumo pagrindų.

- Kilnojamosios kultūros vertybės – prieš 50 metų ir anksčiau sukurti pagal paskirtį ir prigimtį kilnojamieji visuomenės ir žmogaus veiklos medžiaginiai kūriniai ir kiti daiktai, turintys didelę kultūrinę vertę.
- Kultūros vertybių išsaugojimas apima šiuos etapus:
  - Konservavimas;
  - Restauravimas;
  - Atkūrimas.

Konservavimas

- Tai specialus architektūros ar dailės paminklų apdorojimas, stabdantis ardančių veiksnių poveikį, fiksuojantis esamą būklę.
- Skiriamos dvi konservavimo priemonių grupės:
  - Organizacinės profilaktinės;
  - Techninės.

Organizacinės profilaktinės priemonės

- Kultūros vertybės saugus laikymas;
- Saugojimas nuo tiesioginių saulės spindulių, vabzdžių, mikroorganizmų, dulkių;
- Tinkamos temperatūros ir drėgmės režimo sudarymas.

Techninės priemonės

- Valymas;
- Dezinfekavimas;
- Neutralizavimas;
- Montavimas į pasportą, aplanką;
- Sotinimas sintetinėmis dervomis;
- Padengimas sintetine plėvele;
- Tvirtinimas.

- Konservuojant remiamasi istorine, archyvine, ikonografine medžiaga. Lietuvoje dailės paminklus pradėta konservuoti XIX a., architektūros – XX a.
- Konservuojami dažniausiai memorialiniai baldai, esantys fonduose. Tinka ir memorialinių baldų paruošimui ekspozicijai (jie nebenaudojami, o saugomi siejant su jų šeimininko ar savininko atminimu).

Kopijavimas

Senovinių baldų kopijos gali būti daromos:

- Turimų baldų ar komplekto papildymui;
- Mokymuisi įvaldyti senovinius rankų darbo įgūdžius, įrankius ir medžiagas restauravimo metu;
- Pakeičiant labai sunykusias konstrukcijas ir atkuriant trūkstamas dalis;
- Verslui (kai gaminamos senovinių baldų kopijos pardavimui).

Restauravimas

- Architektūros ar dailės kūrinio pirmykštės būklės atkūrimas, siekiant maksimaliai išsaugoti autentišką kūrinio pavidalą ir kiek įmanoma pratęsti jo amžių.
- Pirmoji restauravimo laboratorija įkurta Berlyno muziejuose 1888 m. Lietuvoje restauravimo dirbtuvės prie Vilniaus dailės muziejaus veikė nuo 1964 m., jų pagrindu 1974 m. įsteigtas Prano Gudyno muziejinių vertybių restauravimo centras.

Restauravimo etapai

- Baldo apžiūrėjimas ir fotofiksacija;
- Baldo demontavimas;
- Gedimo priežasčių pašalinimas;
- Esamų detalių ir konstrukcijos sutvarkymas;
- Trūkstamų detalių atkūrimas;
- Karkaso ar korpuso sumontavimas, suklijavimas;
- Minkštosios baldo dalies rekonstravimas (jeigu yra).

Rekomendacijos

- Senoviniai baldai buvo gaminami iš natūralios medienos, o mediena – higroskopiška medžiaga. Ji nuolat reaguoja į aplinkos temperatūrą ir drėgmę.
- Senovinius baldus, konservavus ar restauravus, reikia laikyti atitinkamos temperatūros ir drėgmės patalpose.
- Aplinkos temperatūra turėtų būti apie 18^0 C, o santykinė drėgmė-apie 55–60 %.

Įvairūs baldų pažeidimai

- Medinių konstrukcijų dilimas;
- Metalinių konstrukcijų dilimas;
- Apmušalų dilimas.

- Pažeidimai, susiję su medienos savybėmis:
  - Pelėsiai;
  - Grybai;
  - Kinivarpos;
  - Kandys;
  - Graužikai;
  - Šeimininkų augintiniai;
  - Mechaniniai pažeidimai.

Baldų konstrukcijų gamybos medžiagos

- Tradicinių senovinių baldų pagrindinės konstrukcijos yra medinės. Vizualiai mediena dažniausiai atpažįstama pagal tuo metu matomą jos spalvą ir metinių rievių tekstūrą.
- Baldų gamybai buvo naudojama spygliuočių ir lapuočių mediena.

Spygliuočiai

- Iš eglės medienos buvo gaminami senovinių baldų karkasai ir kitos smulkesnės detalės bei konstrukcijos.
- Iš pušies medienos – karkasai, korpusai, įvairios kitos detalės ir konstrukcijos.
- Iš kedro medienos – drožinėti ir auksuoti paveikslo rėmai.
- Iš maumedžio medienos – konstrukcijų elementai.

Lapuočiai

- Ąžuolo mediena naudota baldų konstrukcijoms ir apdailai (droštinė fanera).
- Uosio mediena naudota kartu su ąžuolo mediena konstrukcijoms ir apdailai.
- Guobos, skirpsto ir vinkšnos mediena taip pat tinkama konstrukcijoms.
- Iš klevo medienos gaminamas droštas lukštas, naudojamas baldų apdailai ir intarsijoms.

- Juodalksnio mediena džiūdama mažai deformuojasi, iš jos buvo gaminami bydermejerio stiliaus stalviršių skydai, provincinio stiliaus baldai.
- Iš beržo medienos XIX a.pab. ir XX a.pr. buvo gaminami juodai dažyti ir raižyti baldai.
- Karelijos beržo mediena ir iš jos pjauti medienos lukštai XIX a. Rusijoje naudoti bydermejerio stiliaus baldams gaminti.

- Tuopos mediena naudota faneruotų baldų konstrukcijoms gaminti.
- Iš buko medienos – karkasinių baldų konstrukcijų elementai, Thoneto stiliaus lenkti baldai.
- Iš riešutmedžio medienos iki XVIII a. vid. buvo gaminamos spintos. Vėliau, kai dideliais kiekiais buvo įvežamas raudonmedis, riešutmedis tapo nebe toks madingas, tačiau nuo XIX a.vid. – vėl tapo madingu.

- Iš raudonmedžio (mahagonis, makorė, movinga, belniga, bubinga, padukas ir kt,) buvo gaminami tradiciniai senoviniai baldai jau nuo XVIII a.pr. Naudota ir pjautinei fanerai, droštiniam lukštui gaminti.
- Iš juodmedžio medienos gaminta vertingų baldų apdaila, pučiamieji instrumentai, pianinų ir vargonų klavišai, daromos kai kurios baldų detalės, pjautinė fanera.

Elastingosios medžiagos

- Baldų minkštųjų dalių užpildams (iki spyruoklių taikymo) buvo naudojamos linų nuobrukos.
- Kanapių pluoštas ir džiutas tinka senovinių baldų minkštosioms dalims restauruoti, rekonstrukcijai ir naujų baldų gamybai.
- Iš medvilnės puošto buvo gaminama vata baldų paminkštinimui.

- Jūros žolė labai elastinga, patvari ir ilgai eksploatuojant mažai tesusitrina, ekologiška, labai tinka minkštųjų baldų dalių užpildams, briaunų, atkalčių ir ranktūrių formavimui.
- Senovinių baldų gamyboje buvo plačiai naudojami šilkiniai dekoratyviniai audiniai, vilnoniai gaminiai naudoti rečiau.
- Arklių ašutai buvo naudojami baldų minkštųjų dalių formavimui, nes gerai spyruokliuoja ir išlaiko elastingo elemento formą.

Pagalbinės baldų gamybos medžiagos ir priemonės

- Klijai (augaliniai; gyvūniniai ir sintetiniai);
- Metalo gaminiai (vinys, medsraigčiai, baldų spyruoklės, apkaustai, dirbiniai iš spalvoto metalo, puošybos elementai).

Baldų apdaila ir puošyba

- Drožyba (ažūrinė, reljefinė, apvalioji);
- Inkrustacija;
- Faneravimas;
- Intarsija;
- Marketri;
- Tekinimas;
- Spalvinimas, dažymas, deginimas.

Polichromija

- Architektūros, skulptūros, taikomosios dekoratyvinės dailės kūrinių daugiaspalviškumas. Senovės Egipto ir Antikos laikais spalvintis akmeninės, o viduramžių, renesanso, baroko laikotarpiais-medinės statulos. Nuo seno polichromuojami sakralinių, reprezentacinių, gyvenamųjų namų interjerai ir eksterjerai.

Auksavimas ir sidabravimas

- Medžio, metalo, akmens, odos ar kito paviršiaus dengimas plonu aukso ar sidabro sluoksniu. Taip dekoruotas meno kūrinys pasidaro ne tik gražesnis, išraiškingesnis, bet ir atsparesnis išoriniams poveikiams. Medžio dirbiniai, padengti aukso lakšteliais, išsilaiko ilgiau nei gryno medžio, nes aukso danga apsaugo medieną nuo oro, drėgmės ir laiko poveikio, t. y. irimo.

2 MOKYMO ELEMENTAS. MEDINIŲ GAMINIŲ RESTAURAVIMO PASLAUGŲ PLĖTRA

2.1. SEMINARO DALINAMOJI MEDŽIAGA

2. Medinių gaminių restauravimo paslaugų plėtra

- ICCROM – Tarptautinis kultūros vertybių konservavimo ir restauravimo studijų centras (*International Centre for the Study of the Preservation and Restoration of Cultural Property*).
- ICCROM – tarptautinė tarpvyriausybinė organizacija, kurios būstinė yra Romoje, Italijoje. Ši organizacija buvo įkurta 1956 m. UNESCO iniciatyva. ICCROM statute nurodytos tokios šios organizacijos funkcijos: įgyvendinti mokslinių tyrimų, dokumentų rengimo, techninės pagalbos, mokymo ir sąmoningumo skatinimo programas, kurioms siekiama pagerinti kilnojamojo ir nekilnojamojo kultūros paveldo apsaugą.
- ICCROM atlieka šias specifines funkcijas, susijusias su Konvencijos įgyvendinimu: yra pagrindinis mokymo apie kultūros paveldą bei pasaulio paveldo vertybių išsaugojimo lygio stebėsenos partneris, peržiūri valstybių narių tarptautinės pagalbos prašymus ir remia kompetencijos stiprinimo programas.

- Lietuvos Respublikos restauratorių sąjunga buvo įkurta 1990-ųjų rudenį. Steigiamajame suvažiavime Palangoje, dalyvaujant 68 įvairių specialybių restauratoriams, buvo priimti įstatai ir Restauratoriaus etikos kodeksas.

Restauratoriaus etikos kodeksas

- **Istorijos ir meno vertybių restauravimas reikalauja visapusiško išsilavinimo ir specialaus paruošimo. Į restauratoriaus rankas patenka vertinga ir istoriškai reikšminga kultūros pa likimo dalis, todėl jis turi jausti didelę moralinę atsakomybę.**

- **Privačios praktikos ar etinis darbuotojas-restauratorius įsipareigoja ne tik tautos kultūrai, bet ir restauruojamų vertybių savininkams (saugotojams), savo kolegoms ir mokiniams, visuomenei ir būsimoms kartoms.**
- **Restauratorius profesinėje veikloje visuomet turi siekti išsaugoti restauruojamos vertybės estetinį, istorinį ir fizinį autentiškumą.**

Pagrindiniai restauravimo paslaugų teikėjai Lietuvoje

- **Restauravimo centrai:** Nacionalinio muziejaus Lietuvos Didžiosios Kunigaikštystės valdovų rūmų Mokslinių tyrimo centro Restauracinės priežiūros grupė, Lietuvos nacionalinio muziejaus restauravimo centras, Nacionalinio M. K. Čiurlionio dailės muziejaus eksponatų restauravimo ir konservavimo skyrius, Šiaulių „Aušros“ muziejaus restauravimo centras, Valstybinio Kernavės kultūrinio rezervato direkcijos restauravimo laboratorija, Panevėžio kraštotyros muziejaus restauravimo ir konservavimo skyrius, Šilutės muziejaus restauravimo dirbtuvės, Mažosios Lietuvos istorijos Archeologijos-restauravimo skyrius.
- **Privačios įmonės: UAB** Medžio magija, Dolena, UAB WENGE, UAB "Nivara", UAB BALDŲ DAŽYMAS , UAB CAMINUS, UAB "Sanlangis", UAB "Milora" ir t.t.

Restauravimo centrai atlieka:

- Medinių radinių konservavimą, restauravimą ir tyrimus (cheminius ir fizikinius)
- Medinių polichromuotų skulptūrų konservavimą ir restauravimą
- Istorinių ir etnografinių medžio dirbinių, paveikslų rėmų konservavimą ir restauravimą
- prevencinę eksponatų priežiūrą
- Muziejinių vertybių - medžio dirbinių, senovinių baldų – konservavimas ir restauravimas.

Restauravimo centrai atlieka:

- Medinių radinių konservavimą, restauravimą ir tyrimus (cheminius ir fizikinius)
- Medinių polichromuotų skulptūrų konservavimą ir restauravimą
- Istorinių ir etnografinių medžio dirbinių, paveikslų rėmų konservavimą ir restauravimą
- prevencinę eksponatų priežiūrą
- Muziejinių vertybių - medžio dirbinių, senovinių baldų – konservavimas ir restauravimas.

Pagrindinės restauravimo paslaugos privačiose įmonėse

- Pastatų fasadų restauravimas (medinių, rąstinių namų, medinių fasado detalių ir pan.)
- Sienų ir lubų restauravimas
- Medinių grindų ir dirbinių (langų, durų, stalų, kėdžių, spintų ir kitų interjero elementų) restauravimas.
- Bažnytinių, religinių, kulto įstaigų baldų, kt. atributikos (kryžių, sakyklos, kt.) restauravimas
- Ikonų ir paveikslų restauravimas

Pastaba: ne visos privačios įmonės turi teisę dirbti kultūros paveldo objektuose.

Lietuvoje smulkaus ir vidutinio verslo teikiamos remonto paslaugos

- Kietų, korpusinių baldų restauravimas, remontas
- Minkštų (odinių, gobeleninių) baldų remontas, gobeleno keitimas
- Nestandartinių baldų (išlankstomos lovos, pakabos, biuro kėdės ir pan.) remontas
- Mechanizmų taisymas

Smulkių meistrų remonto paslaugos paklausesnės nei teikiamos įmonių.

3 MOKYMO ELEMENTAS. ĮGYTŲ ŽINIŲ PRITAIKYMAS PROFESINIO RENGIMO PROCESE

3.1. MOKYTOJO PROJEKTAS

Projektas
„Profesijos mokytojų ir dėstytojų
technologinių kompetencijų tobulinimo sistemos sukūrimas ir įdiegimas“

Mokytojo projekto formos aprašas

_____
Mokytojo vardas, pavardė

_____
Atstovaujama profesinio mokymo įstaiga

PROJEKTAS

Žinių apie medinių gaminių remontą ir restauravimą pritaikymas profesinio rengimo procese

_____
(data)

Šiauliai

Turinys

1. Pirminio medienos apdirbimo technologinių naujovių bei gamybos ir/ar paslaugų plėtros tendencijos.
2. Profesinio rengimo ir šiuolaikinės pirminio medienos apdirbimo pramonės sąsajos.
3. Pirminio medienos apdirbimo technologinių naujovių bei gamybos/paslaugų plėtros tendencijų pritaikymo veiklų aprašymas, pagrindimas ir numatomi rezultatai.
4. Rizikos.
5. Išvada/ pasiūlymas

1. Medinių gaminių remonto ir restauravimo rinkos tendencijos. *Išvardinkite ir aprašykite, Jūsų manymu, svarbiausias medinių gaminių remonto ir restauravimo rinkos tendencijas, plėtros kryptis.*
2. Profesinio rengimo programų ir medinių gaminių remonto ir restauravimo paslaugų sektoriaus sąsajos. *Atlikite profesinio rengimo programų turinio ir medinių gaminių remonto ir restauravimo paslaugų rinkos, naudojamų technologijų tarpusavio sąsajų analizę. Identifikuokite profesinio rengimo programų turinio tobulinimo sritis, galimybes.*
3. Žinių apie medinių gaminių remontą ir restauravimą pritaikymo profesinio rengimo procese veiklų aprašymas, pagrindimas ir numatomi rezultatai. *Detalizuokite pagrindines veiklas, pagrįskite šių veiklų būtinumą. Nurodykite veiklų etapus, kiekvieno etapo metu numatomus atlikti darbus. Nurodykite išankstines sąlygas, reikalingas, kad pritaikymo procesas galėtų būti pradėtas (pvz., patvirtinti planai, parengti techniniai projektai ir kt.)*

Veikla	Veiklos aprašymas	Veiklos trukmė	Laukiamas rezultatas (kiekybinis/ kokybinis rodiklis)
1.			
2.			
3.			
…			

1. Rizikos. *Įvertinkite rizikas (pvz., socialines, institucines ir pan.) ir rizikų mažinimo priemones*	
Rizika	Rizikos mažinimo priemonės
1.	
2.	

1. Išvada/ pasiūlymas

(Parašas) (Vardas ir pavardė)

Mokytojo projekto formos aprašą parengė:

Edita Grigaliauskienė
Profesinio mokymo ir švietimo skyriaus vadovė
Šiaulių prekybos, pramonės ir amatų rūmai

Aida Adeikienė
Direktorė
Nacionalinė regionų plėtros agentūra

MODULIS S.4.1. BALDŲ REMONTAS IR ATNAUJINIMAS

1 MOKYMO ELEMENTAS. BUITYJE NAUDOJAMŲ ANTIKVARINIŲ BALDŲ ATNAUJINIMAS

Antikvarinių baldų atnaujinimo technologijos

Antikvarinio baldo konservavimo – restauravimo pagrindiniai žingsniai:

- dezinfekavimas,
- suirusios pažeistos medienos, dažų sutvirtinimas,
- įskilimų, skylučių užtaisymas,
- neišlikusių fragmentų atkūrimas,
- paviršiaus valymas,
- objekto padengimas danga.

Atnaujinant senus antikvarinius daiktus, būtina išsaugoti jų autentiškumą, dėl to visus darbus rekomenduojama atlikti senaisiais įrankiais pagal senąją technologiją. Šiuolaikinėmis medienos apdirbimo staklėmis, darbo įrankiais pagaminti ruošiniai turi būti užbaigti rankiniu būdu, kad neišsiskirtų nuo atnaujinto objekto visumos.

Baldų atnaujinimo technologija

Nuodugni restauruojamo objekto apžiūra, atsargus paviršiaus dulkių ir nešvarumų apvalymas. Dezinfekcija, dezinsekcija pagal poreikį – tinkamų, tam būtinų medžiagų parinkimas (dirbinio įdėjimas į polietileno maišą, paviršiaus apipurškimas ar proceso vykdymas kameroje, fizikinių metodų taikymas – šaldymas, rentgeno ar gama spinduliavimas).

Įvertinus eksponato būklę, sudaroma darbų programa, taikant tinkamiausią konservavimo ir restauravimo metodiką. Esant trapiai medienai, ją būtina sutvirtinti. Sutvirtinta mediena valoma sausais (minkštais šeriniais šepetėliais), vėliau – drėgnais metodais. Jei restauruojamas objektas sudarytas iš skirtingų medžiagų (pvz. medis ir metalas), reikia konstrukcijas išmontuoti ir darbus atlikti atskirai. Tai, kas tinka metalo konservavimui, netinka medžiui. Nuvalius ir konservavus dirbinį, jis sumontuojamas. Jei objektas yra polichromuotas, valant drėgnuoju būdu, būtina laikytis ypatingo atsargumo ir tinkamai parinkti metodiką. Atidengus šviesesnius plotelius, būtina visą paviršių suvienodinti tonuojant, prieš tai paviršius padengiamas gruntu. Konservuotas bei restauruotas dirbinys padengiamas apsaugine danga (natūralūs ar sintetiniai vaškai, akriliniai ar

viniliniai polimerai. Svarbi užduotis – tinkamų polimerų parinkimas.). Atnaujintus objektus toliau saugant ar eksponuojant būtina nuolat stebėti ir kontroliuoti jų būklę. Reikiama temperatūra, drėgmės režimas, apšvietimo rodikliai turi atitikti medžio dirbinių saugojimo sąlygose nurodytus parametrus.

1.1. LIETUVOS RESPUBLIKOS RESTAURATORIAUS ETIKOS KODEKSAS

Lietuvos Respublikos Restauratoriaus

ETIKOS KODEKSAS

I. PREAMBULĖ

Šis dokumentas paruoštas pagal Amerikos konservacijos instituto (AIC) Etikos kodeksą. Istorijos ir meno vertybių restauravimas reikalauja visapusiško išsilavinimo ir specialaus paruošimo. Į restauratoriaus rankas patenka vertinga ir istoriškai reikšminga kultūros pa likimo dalis, todėl jis turi jausti didelę moralinę atsakomybę. Privačios praktikos ar etatinis darbuotojas – restauratorius įsipareigoja ne tik tautos kultūrai, bet ir restauruojamų vertybių savininkams (saugotojams), savo kolegoms ir mokiniams, visuomenei ir būsimoms kartoms. Šis kodeksas nustato pagrindinius principus ir nuostatas, kuriomis restauratorius turi vadovautis savo praktinėje veikloje.

II. PAREIGA ISTORIJOS IR MENO VERTYBĖMS:

A. Vertybės vientisumo išsaugojimas

Restauratorius profesinėje veikloje visuomet turi siekti išsaugoti restauruojamos vertybės estetinį, istorinį ir fizinį autentiškumą.

B. Kompetencija ir galimybės

Restauratorius atsakingas, kad kultūros vertybės ištyrimo ar restauravimo sutartis būtų sudaryta, atsižvelgiant į jo profesinę kompetenciją ir technines galimybes. Jei restauratorius nėra pakankamai pasirengęs ar neturi technikos priemonių visapusiškam objekto ištyrimui, visi apribojimai ir išlygos konstatuojamos sutartyje.

C. Pagrindinė nuostata

Restauruojant bet kurią kultūros vertybę, privaloma griežtai laikytis konservavimo-restauravimo darbų reikalavimų. Darbų kokybė nepriklauso nuo darbų apimties ir terminų.

D. Tyrimai

Restauratorius, ruošdamas restauravimo darbų programą ir atlikdamas restauravimo darbus, vadovaujasi kompleksiniais kultūros vertybių tyrimų duomenimis.

E. Metodikos parinkimas

Restauratorius neturi teisės naudoti ar rekomenduoti metodikos, keliančios pavojų kultūros vertybės fizinei būklei ir išsaugojimui. Tinkamos metodikos parinkimas ir jos vykdymo kokybė yra svarbiau už atlyginimą.

F. Grįžtamumo principas

Reikia vengti sunkiai pašalinamų medžiagų panaudojimo, kurios ateityje gali sukelti pavojų vertybės fizinei būklei.

G. Estetinio vaizdo atstatymas ir vientisumo išsaugojimas

Sužalotos ar prarastos objekto dalies atstatymas (rekonstrukcija) atliekama iš anksto suderinus su savininku (saugotoju) ir autoriumi (esant galimybei). Draudžiama šalinti autentišką substanciją ir naudoti tokią atstatymo techniką, kuri keistų originalo charakterį.

H. Savišvieta

Kiekvienas restauratorius seka naujausius mokslo pasiekimus, tobulina savo profesinius įgūdžius.

I. Darbų priežiūra

Restauratoriaus pareiga – visų restauravimo etapų metu globoti ir saugoti jam patikėtas kultūros vertybes, prižiūrėti jo vadovaujamos restauratorių darbo grupės, mokinių bei stažuotojų darbą.

III. PAREIGA SAVININKUI (SAUGOTOJUI)

A. Sutartys

-Sutartis su privačiais asmenimis, įstaigomis arba vyriausybinėmis instancijomis restauratoriui suteikia galimybę vykdyti kultūros vertybių restauravimo darbus. Sutartis negali prieštarauti šiame kodekse išdėstytoms restauratoriaus etikos normoms.

-Sutartyje privalo būti aiškiai suformuluotas darbo aprašymas; tyrimo ir restauravimo darbų programa; kainų nustatymo pagrindai; dokumentacijos apimtys; atsakomybė už draudimą; vertybės apsaugos užtikrinimo priemonės; transportavimo būdai; visų darbo paskirstymas ar sutarties

perrašymas.

B. Metodikos arba honoraro patikslinimas

Metodiką ar sutartą honorarą keisti galima, apie tai iš anksto informavus savininką (saugotoją) ir gavus jo raštišką pritarimą.

C. Sutarties nutraukimas (anuliavimas)

Savininkas (saugotojas) turi teisę laisvai rinktis bet kurį restauratorių. Tačiau, sudarius Žodinę arba rašytinę sutartį, nei restauratorius, nei savininkas (saugotojas) neturi teisės jos nutraukti (išskyrus tą atvejį, kai abi pusės dėl to susitaria).

D. Apžiūros aktas

Prieš pradėdamas restauravimo darbus, restauratorius nuodugniai apžiūri objektą ir surašo būklės aktą, pateikdamas savo išvadas ir rekomendacijas. Kadangi savininkas (saugotojas) ne

visada žino kaip restauruoti kultūros vertybę, restauratorius privalo sąžiningai ir nuoširdžiai pasiūlyti tinkamiausią, tyrimais pagrįstą restauravimo metodiką.

E. Faktų interpretacija

Restauratorius pateikia visus faktus (tyrimo duomenis) apie jam patikėtą vertybę. Kiekvieną faktą išaiškina ir įvertina. Restauratoriui nedera daryti skubotų oficialių pareiškimų dėl datavimo, autentiškumo ir kt. panašiais klausimais, kurie galėtų būti įvairių pretenzijų ar kaltinimų priežastimi.

F. Restauravimo pasas

Restauravimo pasą paruošia pats restauratorius. Jo pareiga – kuo detaliau aprašyti visas restauravimo metu panaudotas medžiagas ir metodus, – tokiu būdu atsiskaito su savininku (saugotoju).

G. Darbo trukmė

Restauratorius tvirtai laikosi sutartyje numatytų terminų.

H. Honoraras

Nustatant honoraro dydį atsižvelgiama į:

1) techninį darbą;

2) darbo trukmę ir apimtį;

3) medžiagų ir draudimo kainas;

4) kultūros vertybės sunykimo laipsnį, metodikos sudėtingumą ;

5) kainas už panašias paslaugas kitose šalyse;

6) išskirtinę kūrinio vertę.

Restauratorius neturi pervertinti arba nuvertinti savo darbą.

I. Teisės ir garantijos

Nuspėti ar garantuoti restauravimo rezultatus rizikinga, todėl, įvykus nenumatytiems pakitimams darbo procese, restauratorius juos taiso nemokamai.

IV. PROFESIJA IR SANTYKIAI SU KOLEGOMIS, MOKINIAIS, STAŽUOTOJAIS

A. Indėlis į profesiją

Restauratorius dalinasi savo žiniomis ir patyrimu su kolegomis ir mokiniais, gerbia savo mokytojus ir tuos, kurie praeityje tobulino restauravimo mokslą, nesavanaudiškai perteikia savosios technikos paslaptis ir pasiekimus.

B. Autorinės teisės ir pareigos

Naujos restauravimo metodikos autorius pateikia visų panaudotų medžiagų sudėtį, savybes bei technologiją, bendradarbiauja su kolegomis ir restauravimo mokslininkais, įdiegiančiais ir

įvertinančiais šias metodikas, tačiau niekas neturi teisės pažeisti ar pasisavinti autorystės. Restauratoriaus autorines teises užtikrina autorinių teisių įstatymas, veikiantis Lietuvos Respublikoje.

C. Mokiniai ir stažuotojai

Restauratoriui derėtų mokyti ir vadovauti pradedantiesiems, mokiniams ir stažuotojams. Mokytojo ir mokinio teisės ir pareigos išdėstomos sutartyje, nustatoma mokymo trukmė ir užmokestis.

D. Rekomendacijos

Rekomendacija kitam asmeniui gali būti duodama tik visiškai įsitikinus pretendento išsilavinimu, patirtimi ir sugebėjimais.

E. Individuali atsakomybė

Restauratoriaus išsilavinimas, patirtis ir atsakomybė yra individualūs.

F. Konsultacijos

Restauratorius nėra visų tyrimo, analizės ir restauravimo fazių žinovas (ekspertas), todėl suderinęs su savininku (saugotoju) kreipiasi patarimo į tos srities specialistą-profesionalą ar į didesnę patirtį turintį restauratorių. Jeigu savininkas (saugotojas) pageidauja išgirsti kito restauratoriaus nuomonę apie restauravimo eigą, tai nėra nepasitikima darbus atliekančiu restauratoriumi.

G. Honoraro dalinimas

Kliento suradimas už tam tikrą mokestį (komisinius pinigus) yra profesinės etikos pažeidimas. Honoraro dalinimas pateisinamas tik tokiu atveju, kai dalinamasi darbu bei atsakomybe.

H. Kito restauratoriaus kvalifikacijos komentavimas

Restauratoriui neetiška nepalankiai atsiliepti apie kito restauratoriaus kvalifikaciją ir jo veiklą. Reikšdamas nuomonę apie kolegą laisva valia ar kam nors pageidaujant (ypač nespecialistų tarpe), restauratorius privalo visada sąmoningai įvertinti galimo šmeižto blogį ir privalo skrupulingai pagrįsti savo teiginius faktais.

V. PAREIGA VISUOMENEI

A. Visuomenės švietimas

Bendraudamas su visuomene, kiekvienas restauratorius supažindina ją su savo profesija, kad žmonės geriau suprastų restauravimo darbus.

B. Ekspertizė

Jeigu savininkas (saugotojas) nesutinka, ekspertizės rezultatus skelbti neetiška , nors kultūros vertybių tyrimo bei restauravimo duomenys ir įneštų indėlį į meno istorijos, autorystės bei autentiškumo nustatymo mokslą.

C. Įkainavimas

Restauratorius turėtų vengti kultūros vertybių įkainavimo.

D. Prekyba kultūros vertybėmis

Prekyba kultūros vertybėmis apmokamo ar įgalioto agento funkcijų vykdymas, siekiant asmeninės naudos, yra nesuderinama su profesine restauratoriaus etika.

F. Reklama

1. Efektyvios reklamos pagrindas yra nepriekaištinga darbuotojo reputacija, profesiniai sugebėjimai ir dora.

2. Rekomenduojama, kad klientų paieškos apsiribotų skelbimais laikraščiuose ir žurnaluose.

3. Autoriui teikia garbės savo straipsnių ir pranešimų platinimas kolegų tarpe.

1.2. DARBUOTOJŲ SAUGOS IR SVEIKATOS INSTRUKCIJA

ŠIAULIŲ „AUŠROS“ MUZIEJUS

9	0	7	5	7	0	3

(įmonės kodas)

TVIRTINU
Direktorius

Raimundas Balza

DARBUOTOJO SAUGOS IR SVEIKATOS ĮVADOINĖ INSTRUKCIJA

1. BENDROS ŽINIOS APIE ĮMONĘ

1.1. Šiaulių „Aušros“ muziejus, įkurtas 1923 m. kovo 11 d. Šiaulių m. apskrities valdybos sprendimu yra pavaldi Kultūros ministerijai įstaiga. Šiaulių „Aušros“ muziejus savo veikloje vadovaujasi Lietuvos Respublikos Muziejų įstatymu, kitais įstatymais, Vyriausybės norminiais aktais, Kultūros ministro įsakymais bei savo Statutu.
1.2. Šiaulių „Aušros“ muziejaus veiklos pagrindiniai tikslai: kaupia, saugo, tiria, restauruoja, konservuoja ir eksponuoja muziejinių vertybių rinkinius.

2. PAVOJAI AR RIZIKA, KURIE EGZISTUOJA ĮMONĖJE IR SU KURIAIS GALI SUSIDURTI DARBUOTOJAS

2.1.Pagrindiniai pavojingi veiksniai:
2.1.1.mašinų ir mechanizmų besisukančios ir judančios dalys;
2.1.2.lekiančios apdorojamos medžiagos ar instrumentai, jų dalys;
2.1.3.krentantys daiktai;
2.1.4.elektros srovė;
2.1.5.agresyvūs skysčiai ir medžiagos;
2.1.6.netvarkingi įrengimai, įrankiai;
2.1.7.netvarkingi keliai, grindys, laiptai.
2.2.Kenksmingi veiksniai:
2.2.1.dulkės;
2.2.2.kenksmingos medžiagos, garai, dujos, aerozoliai;
2.2.3.triukšmas;
2.2.4.vibracija;
2.2.5.nepakankamas darbo vietos apšvietimas;
2.2.6.nepalankios meteorologinės darbo sąlygos;
2.2.7.šviesos spinduliavimas;
2.2.8.darbo ir emocinė įtampa.

2.3.Būtinos saugos priemonės yra techninės, organizacinės, kolektyvinės ir asmeninės, jų taikymo ir naudojimo tvarka, netinkamumo požymiai nurodomi darbuotojų darbo vietoje saugos ir sveikatos instruktavimo instrukcijose.
2.4.Darbuotojai, kurie darbe gali būti veikiami profesinės rizikos veiksnių, privalo pasitikrinti sveikatą prieš įsidarbindami, o dirbdami- tikrintis periodiškai pagal įmonėje patvirtintą darbuotojų sveikatos pasitikrinimo grafiką. Vidutinį darbo užmokestį darbuotojui už sugaištą šiam patikrinimui laiką apmoka darbdavys. Darbuotojas, atsisakęs nustatytu laiku pasitikrinti sveikatą, nušalinamas nuo darbo, jam nemokamas darbo užmokestis.Toks atsisakymas laikomas šiurkščiu darbo drausmės pažeidimu.
2.5.Įmonėje, priklausomai nuo darbo vietoje veikiančių pavojingų bei kenksmingų veiksnių, išduodami darbo drabužiai, avalynė bei kitos apsauginės priemonės. Šios priemonės yra įmonės nuosavybė, jos turi būti saugomos ir prižiūrimos. Išduoti darbo drabužiai, avalynė, individualios apsauginės priemonės įregistruojamos apskaitos kortelėje.

3. DARBDAVIO PAREIGOS IR TEISĖS GARANTUOJANT DARBUOTOJAMS SAUGIAS IR SVEIKAS DARBO SĄLYGAS

3.1.Įmonės vadovas ir jo įgalioti asmenys privalo laikytis ir vykdyti "Darbuotojų saugos ir sveikatos įstatymo" ir saugos ir sveikatos norminių teisės aktų reikalavimus:
3.1.1.įvertinti galimą riziką darbuotojų saugai ir sveikatai;
3.1.2.supažindinti su "Įmonės darbo tvarkos taisyklėmis", instruktuoti ir mokyti darbuotojus saugiai dirbti, tikrinti jų darbų saugos žinias;
3.1.4.sudarant darbo sutartį ir vėliau periodiškai, pakitus darbo procesui, informuoti darbuotojus apie pavojingus ir kenksmingus rizikos veiksnius darbo vietose ir jų poveikį sveikatai;
3.1.5.kontroliuoti, kaip darbuotojai laikosi saugos ir sveikatos instrukcijų reikalavimų;
3.1.6.aprūpinti darbo vietas saugiais įrengimais, diegti saugius darbo bei technologinius procesus, aprūpinti darbuotojus saugos darbe priemonėmis, tinkamai įrengti gamybines ir buitines patalpas;
3.1.7.organizuoti medicinos paslaugas ir darbuotojų sveikatos patikrinimus;
3.1.8.nustatyta tvarka pranešti apie nelaimingus atsitikimus, profesines ligas, sudaryti sąlygas jų priežastims ištirti ir atlyginti žalą už pakenktą sveikatą;
3.1.9.sudaryti sąlygas saugos ir sveikatos organizacinėms struktūroms funkcionuoti;
3.1.10.organizuoti darbuotojų darbą pagal fiziologiškai pagrįstą darbo ir poilsio režimą;
3.1.11.nustatyta tvarka organizuoti darbo aplinkos ir darbo vietų tyrimus, kolektyvinių ir individualių saugos priemonių bandymus;
3.1.12.atsižvelgiant į invalidumą nustatančios komisijos išvadą, perkelti darbuotoją į kitą darbą;
3.1.13.nustatyta tvarka apdrausti darbuotojus nuo nelaimingų atsitikimų darbe ir profesinių ligų;
3.1.14.tvirtinti įmonės darbuotojų saugos ir sveikatos tarnybos nuostatus arba įmonės darbuotojų pareigines instrukcijas, darbuotojų saugos ir sveikatos instrukcijas ir kitas priemones.
3.2.Kad būtų užtikrinta darbuotojų sauga ir sveikata darbe, įmonės vadovas turi teisę:
3.2.1.reikalauti, kad darbuotojai laikytųsi saugos ir sveikatos instrukcijų reikalavimų;
3.2.2.darbuotojams, pažeidusiems saugos ir sveikatos instrukcijas, skirti drausmines nuobaudas, nustatyta tvarka reikalauti atlyginti padarytą žalą;
3.2.3.laikinai nušalinti nuo darbo, už tą laiką nemokant darbo užmokesčio arba atleisti iš darbo darbuotoją, jei jis šiurkščiai pažeidžia darbo drausmę: darbo metu yra neblaivus, apsvaigęs nuo narkotinių ar toksinių medžiagų arba jis, nepaisydamas įmonės vadovo ar jo įgalioto asmens įspėjimo, sąmoningai nesilaiko saugos ir sveikatos norminių teisės aktų reikalavimų;
3.2.4.reikalauti iš kitų įmonių atlyginti nuostolius, patirtus dėl to, kad įsigyta produkcija, projektai arba gautos paslaugos neatitiko saugos ir sveikatos norminių teisės aktų reikalavimų;
3.2.5.patys darbuotojai gali dalyvauti arba įpareigoti kitus įmonės darbuotojus dalyvauti Valstybinės darbo inspekcijos tikrinimuose, susipažinti su tikrinimo medžiaga;
3.2.6.nustatyti įmonėje griežtesnius reikalavimus negu nustatyta saugos ir sveikatos norminiuose teisės aktuose. Šie reikalavimai neturi prieštarauti Lietuvos Respublikos įstatymams, saugos ir sveikatos norminiams teisės aktams;

3.2.7.dalį darbdavio teisių ir pareigų saugos ir sveikatos darbe klausimais perduoti kompetentingiems darbuotojams.

4. DARBUOTOJO TEISĖS IR PAREIGOS ATLIEKANT DARBO SUTARTIMI SULYGTĄ DARBĄ

4.1.Darbuotojas privalo:
4.1.vykdyti įmonės saugos ir sveikatos norminių teisės aktų reikalavimus;
4.1.2.laikytis mašinų ir mechanizmų eksploatavimo taisyklių, saugos ir sveikatos instrukcijų reikalavimų, nedirbti su techniškai netvarkingomis darbo priemonėmis ir apie tai pranešti įmonės vadovui;
4.1.3.dirbti apsirengus darbo drabužiais ir darbo avalyne, naudoti individualios ir kolektyvinės saugos priemones, kai to reikalauja saugos ir sveikatos instrukcijos;
4.1.4.imtis priemonių ir pagal galimybes bei kompetenciją pašalinti priežastis, galinčias sukelti traumas ir avarijas, apie tai nedelsiant informuoti įmonės vadovą;
4.1.5.informuoti įmonės vadovą ar jo įgaliotą asmenį apie darbo metu gautas traumas, susijusias su ūmiu sveikatos sutrikimu;
4.1.6.nustatyta tvarka pasitikrinti sveikatą;
4.1.7.vykdyti įmonės vadovo, jo įgaliotų asmenų bei pareigūnų, kontroliuojančių saugą ir sveikatą, teisėtus reikalavimus.
4.2.Darbuotojas turi teisę:
4.2.1.reikalauti, kad įmonės vadovas užtikrintų darbuotojų saugą ir sveikatą, įrengtų kolektyvinės apsaugos priemones, nustatyta tvarka aprūpintų asmeninėmis apsauginėmis priemonėmis;
4.2.2.sužinoti iš padalinio vadovo, darbdavio apie jų darbo aplinkoje esančius sveikatai kenksmingus ar pavojingus veiksnius;
4.2.3.susipažinti su išankstinių ir periodinių sveikatos tikrinimų rezultatais, nesutikus su patikrinimo rezultatais, sveikatą pasitikrinti pakartotinai;
4.2.4.įgalioti darbuotojų atstovą ar pačiam tartis su darbdaviu dėl darbuotojų saugos ir sveikatos gerinimo;
4.2.5.atsisakyti dirbti, jeigu yra pavojus sveikatai ir gyvybei, o taip pat dirbti tuos darbus, kuriuos saugiai dirbti nėra apmokytas;
4.2.6.nustatyta tvarka reikalauti, kad būtų atlyginta žala, padaryta sveikatai dėl nesaugių darbo sąlygų;
4.2.7.iškilus klausimų dėl saugos ir sveikatos, kreiptis į darbuotojų atstovą, padalinio vadovą, darbdavį, įmonės darbuotojų saugos ir sveikatos tarnybą, įmonės darbuotojų saugos ir sveikatos komitetą, Valstybinę darbo inspekciją ar kitą valstybės instituciją.

5.DARBUOTOJO PAREIGOS IR VEIKSMAI, ĮVYKUS NELAIMINGAM ATSITIKIMUI DARBE, AVARIJAI, INCIDENTUI, KILUS GAISRUI

5.1.Nelaimingų atsitikimų, susijusių su darbo sutartimi sulygtu darbu tyrimo, registravimo ir apskaitos tvarką įmonėje reglamentuoja "Nelaimingų atsitikimų darbe tyrimo ir apskaitos nuostatai", patvirtinti 2001 06 19 LR Vyriausybės nutarimu Nr. 748:
5.1.1.asmuo, matęs nelaimingą atsitikimą darbe, privalo nedelsdamas suteikti nukentėjusiajam pirmąją pagalbą. Darbuotojas, nukentėjęs dėl nelaimingo atsitikimo darbe (jeigu jis pajėgia), ir asmuo, matęs įvykį arba jo padarinius, privalo nedelsdami pranešti įmonės vadovui, įmonės saugos ir sveikatos tarnybai apie nelaimingą atsitikimą darbe;
5.1.2.darbo vieta ir įrengimų būklė iki nelaimingas atsitikimas bus ištirtas, turi išlikti tokie, kokie buvo nelaimingo atsitikimo darbe metu. Būtini pakeitimai gali būti daromi, jeigu tai kelia pavojų aplinkinių darbuotojų gyvybei ir sveikatai, tačiau tai turi būti raštu ir grafiškai įforminta (nufotografuota, nufilmuota);
5.1.3.nukentėjęs asmuo arba darbuotojų atstovas privalo dalyvauti tiriant nelaimingą atsitikimą darbe, turi teisę susipažinti su nelaimingo atsitikimo darbe ar profesinės ligos tyrimo medžiaga,

nukentėjęs asmuo privalo gauti nelaimingo atsitikimo darbe ar profesinės ligos tyrimo aktą, tyrimo rezultatus ir išvadas gali apskųsti vyriausiajam valstybiniam darbo inspektoriui ir teismui;
5.1.4.lengvą nelaimingą atsitikimą darbe tiria darbdavio įsakymu ar kitu tvarkomuoju dokumentu patvirtinta dvišalė komisija, sudaryta pariteto principu iš darbdavio atstovo ir išrinkto įmonės susirinkime darbuotojų atstovo, ne vėliau kaip per 7 darbo dienas nuo nelaimingo atsitikimo privalo surašyti N-1 arba N-2 formos aktą. Tiriant lengvą atsitikimą darbe, gali dalyvauti nukentėjusysis, jo šeimos narys;
5.1.5.sunkų ir mirtiną nelaimingą atsitikimą tiria Valstybinės darbo inspekcijos darbo inspektorius. Tyrime dalyvauja darbdavio ir darbuotojų atstovai. Tyrime gali dalyvauti draudimo įstaigos atstovas. Jeigu darbdavio ir (ar) darbuotojų atstovai nedalyvauja tyrime, darbo inspektorius tiria atsitikimą be jų ir per 15 kalendorinių dienų nuo įvykio dienos privalo surašyti N-1 arba N-2 formos aktą. Darbo inspektorius, tirdamas nelaimingą atsitikimą darbe, prireikus kviečia dalyvauti Valstybinės visuomenės sveikatos priežiūros tarnybos prie Sveikatos apsaugos ministerijos teritorinės įstaigos atstovą, potencialiai pavojingų įrenginių techninės būklės tikrinimo įstaigų ekspertus, specialistus, suinteresuotų įstaigų atstovus, kurie privalo pateikti tyrimui reikiamas išvadas ar informaciją;
5.1.6.darbe įvykusį nelaimingą atsitikimą, dėl kurio mirė 3 ir daugiau darbuotojų, tiria ir tyrimo aktą pasirašo komisija, kurios pirmininkas turi būti LR vyriausiasis valstybinis darbo inspektorius, nariai - LR vyriausiojo valstybinio darbo inspektoriaus pavaduotojas, Valstybinės darbo inspekcijos teritorinio skyriaus viršininkas ir du šio skyriaus darbo inspektoriai. Tyrime dalyvauja darbdavio ir darbuotojų atstovai.
5.2.Įtarę profesinę ligą, nukentėjęs asmuo, jo šeimos nariai bei įmonės vadovas arba Visuomenės sveikatos priežiūros įstaigos darbuotojai turi apie tai pranešti Valstybinei darbo inspekcijai.
5.3.Profesinių ligų priežastis tiria, darbo sąlygų higieninę charakteristiką ir profesinės ligos aktą surašo komisija, susidedanti iš Valstybinės darbo inspekcijos inspektoriaus (komisijos pirmininko), Visuomenės sveikatos priežiūros tarnybos teritorinės įstaigos atstovo ir profesinę ligą įtarusio gydytojo. Profesinių ligų priežastys tiriamos, dalyvaujant darbdavio ir darbuotojų atstovams.
5.4.Profesinių ligų priežastys turi būti ištirtos per 30 dienų nuo pranešimo gavimo. LR Vyriausiasis valstybinis darbo inspektorius, jeigu tyrimas sudėtingas, tyrimo laiką gali pratęsti.
5.5.Avarijos tiriamos vadovaujantis "Pramoninių avarijų prevencijos, likvidavimo ir tyrimo nuostatais", patvirtintais Lietuvos Respublikos Vyriausybės 1995.08.04 nutarimu Nr. 1090. Pramoninė avarija - nenumatytas staigus įvykis pavojingame objekte (sprogimas, gaisras arba didelis pavojingųjų medžiagų išsiveržimas į aplinką), sukėlęs staigų arba uždelstą pavojų žmonėms ir aplinkai objekte, teritorijoje arba už jos ribų. Kai avarijų metu sužalojami žmonės, avarijos tiriamos vadovaujantis "Nelaimingų atsitikimų darbe tyrimo ir apskaitos nuostatais".
5.6.Avarijos gali būti:
5.6.1.ribotos- įvykis pavojingo objekto padalinyje, kurio padariniai nekelia grėsmės žmonėms ir aplinkai ir likviduojami savo jėgomis;
5.6.2.vietinės- įvykis, kurio padariniai kelia grėsmę žmonėms ir aplinkai už objekto teritorijos ribų yra likviduojamos, pasitelkus specialiąsias tarnybas;
5.6.3.regioninės- kurių padariniai išplinta už objekto teritorijos ribų, sukelia grėsmę žmonėms ir aplinkai, likviduojami pasitelkus specialiąsias ir kitas gelbėjimo pajėgas.
5.7.Už avarijos pavojingame objekte padarinių lokalizavimą ir likvidavimą, taip pat gelbėjimo ir kitų neatidėliotinų darbų atlikimą atsakingas įmonės vadovas.
5.8.Pavojingo objekto darbuotojai, pastebėję susidariusią avarinę situaciją, arba įvykusią avariją, turi nedelsiant apie tai pranešti objekto budėtojui, kuris tuojau pat apie tai turi pranešti įmonės vadovui, perspėti darbuotojus, avarines tarnybas, imtis skubių priemonių, kad būtų lokalizuoti avarijos padariniai ir apsaugoti žmonės, iškviesti specialiąsias tarnybas.
5.9.Pagrindinės gaisrų priežastys-elementariausių priešgaisrinės saugos taisyklių nepaisymas: atviros ugnies naudojimas, neleistinoje vietoje rūkymas ir numesta deganti nuorūka, netvarkingų šviestuvų, elektros instaliacijos, kirtiklių, išjungėjų eksploatavimas, savo gamybos saugiklių naudojimas, netvarkingų viryklių ir kitų buitinių prietaisų naudojimas, netvarkinga žaibosauga.

5.10.Kilus gaisrui, iškviesti ugniagesius telefonu 01, organizuoti gaisro gesinimą turimomis priemonėmis, pranešti įmonės vadovui.
5.11.Visais atvejais, kai kyla įtarimas, kad trauma gręsia darbuotojo sveikatai ar gyvybei, nedelsiant kviesti greitąją medicininę pagalbą telefonu 03.

6.DARBUOTOJŲ SAUGOS IR SVEIKATOS ORGANIZAVIMAS ĮMONĖJE

6.1.Už sveikas ir saugias darbo sąlygas įmonėje atsako įmonės vadovas. Įgyvendindamas šią pareigą, darbdavys imasi priemonių, būtinų darbuotojų saugai užtikrinti ir sveikatai apsaugoti. Darbuotojų saugos ir sveikatos priemonės įmonėje finansuojamos įmonės lėšomis.
6.2.Siekdamas užtikrinti darbuotojams saugias ir sveikas darbo sąlygas, įmonės vadovas steigia įmonėje darbuotojų saugos ir sveikatos tarnybą ar samdo tarnybą arba samdomą specialistą įmonės tarnybos funkcijoms atlikti.
6.3.Paskirto ar pasamdyto specialisto pareiga yra rūpintis įmonės darbuotojų sauga ir sveikata. Šis asmuo už savo darbą tiesiogiai atsiskaito darbdaviui.
6.4.Įmonės tarnyba vadovaujasi Lietuvos Respublikos darbuotojų saugos ir sveikatos įstatymu, kitais darbuotojų saugos ir sveikatos teisės aktais, įmonės darbuotojų saugos ir sveikatos norminiais dokumentais, kolektyvine sutartimi ir įmonės darbuotojų saugos ir sveikatos tarnybos nuostatais.
6.5.Įmonės tarnyba, vadovaudamasi įmonės vadovo nustatyta vidine darbuotojų saugos ir sveikatos būklės priežiūros ir kontrolės tvarka įmonėje, sprendžia nelaimingų atsitikimų ir profesinių ligų prevencijos klausimus, bendradarbiaudama su įmonės struktūrinių padalinių vadovais ir darbuotojais, įmonės darbuotojų saugos ir sveikatos komitetu, darbuotojų atstovais.
6.6.Įmonės vadovas organizuoja darbą įmonėje, nustato darbo ir poilsio režimą, darbo apmokėjimą taip, kad būtų sudarytos sąlygos, skatinančios darbuotojus laikytis darbuotojų saugos ir sveikatos reikalavimų. Jis savarankiškai organizuoja darbuotojų saugos ir sveikatos būklės vidinę kontrolę įmonėje. Tuo tikslu:
6.7.1.įvertina darbuotojų saugos ir sveikatos būklę (kaip darbo priemonės, darbo vietos, darbo sąlygos, darbo pobūdis, darbo ir poilsio režimas atitinka darbuotojų saugos ir sveikatos teisės aktų nustatytus reikalavimus);
6.7.2.užpildo Įmonės darbuotojų saugos ir sveikatos būklės pasą, nustatant kurios darbo vietos, priemonės, darbo ir poilsio laikas atitinka darbuotojų saugos ir sveikatos norminių teisės aktų reikalavimus, nustatant darbo vietų gerinimo priemones;
6.7.3.nustato darbuotojų saugos ir sveikatos reikalavimų laikymosi kontrolės tvarką įmonėje.
6.8.Įmonės vadovas, nustatydamas darbuotojų saugos saugos ir sveikatos vidinės kontrolės sistemą įmonėje, ją svarsto su darbuotojų atstovais, darbuotojų saugos ir sveikatos komitetu ir juos informuoja apie įpareigojimus, duotus padalinių vadovams dėl darbuotojų saugos ir sveikatos vidinės kontrolės ir priemonių įgyvendinimo įmonėje, padaliniuose, darbo vietose.
6.9.Įmonės darbuotojų susirinkime renkami darbuotojų atstovai, turintys įgaliojimus atstovauti darbuotojams ir rūpintis jų sauga ir sveikata.
6.10.Darbuotojų atstovai atlieka šias funkcijas:
6.10.1.dalyvauja įmonės vadovo įgyvendinamose priemonėse darbuotojų saugai ir sveikatai įmonėje gerinti;
6.10.2.dalyvauja steigiant įmonės darbuotojų saugos ir sveikatos tarnybą ir jos veikloje;
6.10.3.dalyvauja, išduodant darbuotojams asmenines apsaugos priemones, kontroliuoja jų naudojimą. Atstovauja darbuotojų interesams tiriant nelaimingus atsitikimus, profesines ligas ir incidentus;
6.10.4.darbdavio ar padalinio vadovo nurodymu operatyviai informuoja darbuotojus apie kilusius pavojus, nurodo priemones kaip jų išvengti, pavojaus atveju padeda darbuotojams pereiti į saugias vietas.
6.11.Darbuotojų atstovų teisės:
6.11.1.sudaryti kolektyvines sutartis, kontroliuoti jų vykdymą;
6.11.2.teikti pasiūlymus darbdaviui dėl darbo organizavimo įmonėje;
6.11.3.organizuoti ir valdyti streikus;

6.11.4.teikti pasiūlymus valstybės ir savivaldybės institucijoms;
6.11.5.saugoti darbuotojų teises sudarant ir vykdant įmonės pirkimo-pardavimo sandorius;
6.11.6.gauti informaciją iš darbdavio apie įmonės ekonominę padėtį bei numatomas permainas, kurios galėtų paveikti darbuotojų padėtį;
6.11.7.skųsti teismui darbdavio veiksmus, prieštaraujančius teisės normoms.
6.12.Įmonės vadovas užtikrina darbuotojams pirmąją medicininę pagalbą ir, jei reikia, greitąją medicinos pagalbą nelaimingų atsitikimų darbe, ūmių susirgimų darbe atvejais.
6.13.Įmonės vadovas organizuoja darbuotojų, susirgusių darbo vietoje arba nukentėjusių nuo traumų, gabenimą į sveikatos priežiūros įstaigas, kai nebūtina kviesti greitosios medicinos pagalbos.
6.14.Iki atvyks medicininės pagalbos darbuotojai, suteikti pirmąją pagalbą nukentėjusiam. Kiekvienas darbuotojas privalo žinoti ir mokėti elgtis nelaimingo atsitikimo atveju, suteikiant pirmąją pagalbą nukentėjusiam.
6.15.Pirmajai pagalbai teikti įmonėje turi būti numatytos patalpos, į kurias galima lengvai patekti su neštuvais.
6.16.Įmonės pirmosios pagalbos rinkinys turi būti paženklintas, gerai matomoje vietoje, lengvai pasiekiamas. Rinkinys turi būti nuolat atnaujinamas ir papildomas.
6.17.Medicininės pagalbos suteikimui kreiptis į artimiausią medicininį punktą ar miesto poliklinika.

7.EVAKUACIJOS KELIAI. PRIEŠGAISRINĖS IR PIRMOSIOS PAGALBOS PRIEMONĖS IR JŲ IŠDĖSTYMO VIETOS

7.1.Visi evakuaciniai praėjimai ir išėjimai turi būti neužkrauti, paruošti žmonėms evakuoti. Visos evakuacinės durys turi lengvai atsidaryti evakuacijos kryptimi. Draudžiama jas užkalti ar užrakinti iš lauko. Iš vidaus durys turi lengvai atsidaryti bet kuriuo paros metu.
7.2.Kilus gaisrui, draudžiama naudoti liftus ir keltuvus žmonėms evakuoti.
7.3.Evakuacijos keliuose draudžiama rengti sraigtinius laiptus, siaurėjančias pakopas, stumdomas ir automatiškai atsidarančias duris (išskyrus tas, kurias galima atidaryti rankomis), vartus, sukamąsias duris bei kryžmes.
7.4.Evakuacijos keliuose ir praėjimuose draudžiama įrengti slenksčius, užtvaras, naudoti degias medžiagas sienų, lubų apdailai. Koridorių grindys gali būti įrengiamos iš degių sunkiai užsiliepsnojančių medžiagų ir dengiamos mažai toksiška danga, kuria liepsna plinta lėtai. Grindų danga turi būti pritvirtinta.
7.5.Koridoriuose, laiptinėse ir ant evakuacinių durų turi būti nurodomieji ženklai "IŠĖJIMAS", rodantys išėjimo kryptį ir tvirtinami ne žemiau kaip 2-2,5 m. virš grindų.
7.6.Žmonių evakuacijos planas kabinamas gerai matomoje vietoje kiekvieno pastato visuose aukštuose. Su evakuacijos planu supažindinami visi darbuotojai. Pakartotinai supažindinama kiekvienais metais.
7.7.Pirminės gaisro gesinimo priemonės ir priešgaisriniai įrenginiai turi būti nesugedę, įrengti matomoje vietoje ir nuolat paruošti darbui.
7.8. Gaisro gesinimo priemonės ir jų naudojimo taisyklės:
7.8.1.prieinamiausios priemones gaisrui gesinti yra vanduo, smėlis arba žemės, gesintuvai, nedegių medžiagų apdangalai ir net medžio šakos ar drabužiai;
786.2.bendroji taisyklė-pirmiausia reikia užkirsti kelią ugniai plisti, gesinti gaisrą reikia intensyviausio degimo vietoje gesinimo priemonėmis veikiant ne liepsną, o degantį paviršių.
7.8.3.benzino, žibalo, degančios instaliacijos bei organinių alyvų ir tirpiklių negalima gesinti vandeniu. Juos reikia gesinti miltelių, angliarūgštės gesintuvais, užberiant smėliu ir žemėmis, o jei gaisro židinys nedidelis-uždengti nedegios medžiagos apdangalu, vandeniu sušlapintu audeklu ar drabužiu;
7.8.4.jeigu yra kabančių arba nudegusių elektros laidų ir kol nėra aišku, kad laidais neteka srovė, reikia elgtis taip, tarsi prie jų prijungta įtampa ir imtis atitinkamų saugumo priemonių.

8.DARBUOTOJO VEIKSMAI DARBO METU UŽ ĮMONĖS RIBŲ

8.1.Įmonės darbuotojai darbo metu už įmonės teritorijos ribų privalo vadovautis kelių eismo taisyklių reikalavimais:
8.1.1.pėstieji privalo eiti šaligatviais arba pėsčiųjų takais dešine puse. Jeigu šaligatvio, pėsčiųjų tako, kelkraščio nėra arba jais eiti negalima, leidžiama eiti viena eile važiuojamosios dalies, aikštės pakraščiu, tačiau reikia būti atsargiam;
8.1.2.kelkraščiu arba važiuojamosios dalies pakraščiu einantys pėstieji turi eiti prieš transporto priemonių važiavimo kryptį;
8.1.3.asmenims, kurie vedasi dviratį, leidžiama judėti viena eile dešiniuoju važiuojamosios dalies, aikštės pakraščiu, transporto judėjimo kryptimi;
8.1.4.keleiviams leidžiama įlipti ir išlipti tik transporto priemonei visiškai sustojus.
8.2.Darbuotojams, atliekant darbus kitoje įmonėje, padalinyje ar darbo vietoje kartu su kitos įmonės darbuotojais, įmonių vadovai organizuoja darbą taip, kad būtų garantuota visų darbuotojų sauga ir sveikata, neatsižvelgiant į tai, kurio darbdavio žinioje darbuotojai dirba.
8.3.Darbdaviai, siekdami apsaugoti darbuotojus nuo nelaimingų atsitikimų darbe ir profesinių ligų, koordinuoja savo veiksmus ir informuoja vienas kitą bei darbuotojus apie darbe galimus pavojus ir profesinę riziką.
8.4.Kai įmonės padalinyje remonto, derinimo ar kitus darbus pagal tiesiogines sutartis su įmone atlieka kelios organizacijos, įmonės padalinių vadovai kartu su remonto, derinimo organizacijų vadovais privalo parengti bendrą darbų grafiką ir bendras saugos ir sveikatos priemones, patvirtintas darbdavių ar jo įgaliotų asmenų.

9.KITI DARBUOTOJUI AKTUALŪS SU DARBUOTOJŲ SAUGA IR SVEIKATA ĮMONĖJE SUSIJĘ KLAUSIMAI

9.2.Aptarnauti įrenginius, kurių eksploatavimas yra reglamentuojamas specialiomis taisyklėmis (kėlimo įrenginiai, slėginiai indai, kompresorinės, šildymo katilai ir kt.), gali darbuotojas, turintis atitinkamą galiojantį kvalifikacijos pažymėjimą ir atestuotas.
9.3.Žaliavas, medžiagas ir produkciją sandėliuoti galima vadovaujantis sandėliavimo schemomis, kurias nurodo įmonės vadovas.
9.4.Darbuotojui negalima palikti darbo vietą be įmonės vadovo leidimo.
9.5.Darbuotojas įmonės teritorijoje privalo vadovautis kelių eismo taisyklių reikalavimais ir saugotis važiuojančio transporto.
9.6.Darbuotojas turi žinoti pagrindinius saugos ženklus. Draudžiamųjų, įspėjamųjų ir nurodančiųjų ženklų ir užrašų vykdymas yra privalomas.
9.7.Prieš uždarant ir užrakinant patalpas, darbuotojas privalo įsitikinti, ar visi įrengimai ir komunikacijos atjungtos nuo elektros įtampos ir nėra patalpose žmonių.
9.8.Draudžiama į įmonės teritoriją nešti alkoholinius gėrimus, būti įmonėje bei dirbti neblaiviam, apsvaigusiam nuo narkotinių arba toksinių medžiagų.
9.9.Įmonės vadovas negali duoti nurodymų darbuotojui, kurie prieštarauja darbų saugos įstatymams ir instrukcijoms.
9.10.Nenaudoti benzino, tirpiklių, emulsijų bei kitų aktyvių ir pavojingų medžiagų asmens higienos tikslams, darbo drabužių skalbimui, įrengimų bei įrankių valymui.
9.12.Visiems darbuotojams darbo metu tenka pakelti ir pernešti nedideliais atstumais krovinius. Tam, kad darbuotojai nepakenktų savo sveikatai, turi būti darbuotojų saugai ir sveikatai įvertintas pavojus, kuris gali iškilti keliant krovinius rankomis. Reikia atsižvelgti į krovinio ir darbo vietos pobūdį bei reikiamas fizines pastangas, darbuotojo fizines galimybes, norminius reikalavimus, taip pat į bendrąsias darbo sąlygas ir kitus galimus veiksnius, numatytus 1998m. rugsėjo mėn. 3d. patvirtintame LR socialinės apsaugos ir darbo ministerijos ir LR sveikatos apsaugos ministerijos Įsakyme Nr. 134/493 "Dėl krovinių kėlimo rankomis bendrųjų nuostatų".
9.13.Elektros įrenginių metaliniai korpusai turi būti įžeminti (įnulinti).

9.14.Esant šalia nukritusio ant žemės laido, žengus žingsnį ir pastačius kojas ant žemės dviejuose taškuose, kur yra skirtingi potencialai, žmogus yra veikiamas "ŽINGSNIO ĮTAMPOS". Iš šios zonos reikia išeiti šokinėjant ant vienos kojos arba nuo kojos ant kojos (neliečiant žemės vienu metu abiem kojomis).
9.15.Valgyti galima valgykloje arba specialiai tam tikslui skirtose vietose. Negalima saugoti maisto produktų darbo vietoje ir rūbinėse.
9.16.Teritorija ir patalpos turi būti švarios, tvarkingos, reguliariai valomos, o atliekos bei šiukšlės išvežamos.
9.17.Pagrindiniai civilinės saugos reikalavimai:
9.17.1.darbuotojas privalo žinoti kaip elgtis katastrofų, stichinių nelaimių arba kitais atvejais. Apie galimas civilinės saugos situacijas darbuotojai įspėjami signalu "Dėmesio visiems!". Tai įspėjamasis garso signalas, skelbiamas įjungiant įmonių sirenas, laivų, garvežių ir automobilių garsinius signalus. Pagal šį signalą būtina kiekvienam darbuotojui įjungti radijo ir televizijos imtuvus, per kuriuos bus perduotas skubus žodinis pranešimas apie susidariusią padėtį;
9.17.2.galimi žodiniai pranešimai:
9.17.2.1."Dėmesio! Kalba civilinės saugos tarnyba. Oro pavojus!". Signalas skelbiamas, esant priešo užpuolimo grėsmei;
9.17.2.2."Dėmesio! Kalba civilinės saugos tarnyba. Radiacinis pavojus!". Gyventojai, išgirdę šį signalą, privalo užsidėti respiratorius, o jeigu jų neturi-užsirišti marlės raiščius, pasirūpinti maisto ir vandens atsargomis;
9.17.2.3."Dėmesio! Kalba civilinės saugos tarnyba. Cheminis pavojus!". Skubiai užsidėti dujokaukes, vatos-marlės raiščius, odos apsaugojimo priemones ir eiti į slėptuvę;
9.17.2.4."Dėmesio! Kalba civilinės saugos tarnyba. Uragano pavojus!". Pučiant uraganiniam vėjui, nukenčia elektros tiekimo linijos ir pastatai, todėl siaučiant uraganiniam vėjui, gyventojai turi uždaryti pastatų duris, langus, apriboti judėjimą;
9.17.2.5."Dėmesio! Kalba civilinės saugos tarnyba. Oro pavojus atšaukiamas!". Šis signalas skelbiamas priešo užpuolimo grėsmei praėjus.

Linkiu Jums saugaus darbo.

Instrukciją parengė
Šiaulių „Aušros" muziejaus
darbuotojų saugos ir sveikatos
komiteto pirmininkas **Povilas Juozapaitis**

ŠIAULIŲ "AUŠROS" MUZIEJUS

ŠIAULIŲ „AUŠROS“ MUZIEJUS

9	0	7	5	7	0	3

(įmonės kodas)

TVIRTINU
Direktorius

Raimundas Balza

PIRMOSIOS PAGALBOS NUKENTĖJUSIEMS NUO ELEKTROS SROVĖS IR KITŲ NELAIMINGŲ ATSITIKIMŲ ATVEJAIS SUTEIKIMO INSTRUKCIJA
Nr. 14

1. BENDROJI DALIS

1.1.Svarbiausios sėkmės sąlygos, teikiant pirmąją pagalbą nukentėjusiems nuo elektros srovės ir kitų nelaimingų atsitikimų atvejais yra teikiančio pagalbą veiksmų greitumas ir teisingumas. Kiekvienas privalo mokėti greitai ir teisingai atpalaiduoti nukentėjusį nuo elektros srovės, daryti išorinį (netiesioginį) širdies masažą ir dirbtinį kvėpavimą, sustabdyti kraujavimą, perrišti žaizdą, pritvirtinti įtvarą lūžimų atvejais, pernešti ir pervežti nukentėjusį.
1.2.Jei nukentėjęs nekvėpuoja ir neapčiuopiamas jo pulsas, reikia nedelsiant teikti jam pirmąją pagalbą, o ne laikyti jį mirusiu. Daryti išvadą, kad nukentėjęs yra miręs, turi teisę tik gydytojas. Niekada nereikia pamiršti, kad gaivinimo rezultatai bus teigiami tik tada, jei nuo širdies sustojimo praėjo ne daugiau kaip 4 minutės, todėl pirmoji pagalba turi būti teikiama tuojau pat ir, jei galima, nelaimės įvykio vietoje.
1.3.Visus darbuotojus įmonėje reikia periodiškai instruktuoti apie pirmosios pagalbos teikimo būdus nukentėjusiems, taip pat reikia praktiškai apmokyti, kaip atpalaiduoti nukentėjusį nuo elektros srovės ir kaip daryti dirbtinį kvėpavimą ir išorinį (netiesioginį) širdies masažą.
1.4.Kad pirmoji pagalba būtų savalaikė ir efektyvi, darbo vietose turi būti:
1.4.1.vaistinėlės arba pirmosios pagalbos krepšeliai pas atsakingus darbuotojus, dirbant už įmonės teritorijos ribų su medikamentų ir priemonių rinkiniu, reikalingu suteikti pirmąją pagalbą;
1.4.2.matomose vietose iškabinti plakatai su pirmosios pagalbos, dirbtinio kvėpavimo ir išorinio širdies masažo vykdymo taisyklėmis nelaimingų atsitikimų atvejais;
1.4.3.rodyklės ir ženklai, kurie nurodo, kur įmonės teritorijoje yra pirmosios pagalbos vaistinėlės ir informuoti, kur yra vaistinėlės ir medicinos punktai;
1.4.4.kiekviename padalinyje turi būti paskirti asmenys, atsakingi už pirmosios pagalbos priemonių ir medikamentų papildymą ir jų būklę pirmosios pagalbos vaistinėlėse bei krepšeliuose;
1.4.5.vaistinėlėje turi būti rinkinys medikamentų ir priemonių pirmajai pagalbai teikti.
1.5.Vaistinėlės durelių vidinėje pusėje reikia tiksliai nurodyti, kokie medikamentai naudojami esant įvairioms traumoms.

2. ATPALAIDAVIMAS NUO ELEKTROS SROVĖS IKI 1000 V ĮTAMPOS ELEKTROS ĮRENGINIUOSE

2.1. Atskiriant nukentėjusį iki 1000 V įtampos srovinių dalių arba laido, reikia naudotis lynu, lazda arba kuriuo nors kitu sausu daiktu, nepraleidžiančiu elektros srovės.

2.2.Atitraukti nukentėjusį nuo srovinių dalių galima imant už jo drabužių (jei jie sausi ir neprigludę prie nukentėjusiojo kūno), pavyzdžiui, už švarko arba palto skvernų, už apykaklės, bet vengiant prisiliesti prie greta esančių metalinių daiktų ir drabužiais neapdengtų nukentėjusiojo kūno dalių
2.3.Traukiant nukentėjusį už kojų, teikiantis pagalbą neturi liesti jo avalynės arba drabužių, gerai neizoliavus savo rankų, nes avalynė ir drabužiai gali būti drėgni ir laidūs elektros srovei.
2.4.Teikiantis pagalbą, ypač jei reikia liesti neapdengtą drabužiais nukentėjusiojo kūną, rankoms izoliuoti turi užsimauti dielektrines pirštines arba apvynioti rankas šaliku, užsidėti ant rankos gelumbinę kepurę, užtraukti ant plaštakos švarko ar palto rankovę, ant nukentėjusio užmesti gumini kilimėlį, gumuotą medžiagą (lietpaltį) arba paprastą sausą medžiagą. Taip pat galima save izoliuoti atsistojus ant guminio kilimėlio, sausos lentos ar kokio nors kito elektros srovei nelaidaus pakloto, ant drabužių ryšulio.
2.5.Atskirti nukentėjusį nuo srovinių dalių rekomenduojama, jei tik galima, viena ranka. Kitą ranką reikia laikyti už nugaros arba kišenėje.
2.6.Kai elektros srovė teka į žemę per žmogų ir jis mėšlungiškai yra suspaudęs rankoje vieną iš srovinių dalių (pavyzdžiui, laidą), nutraukti srovę galima paprastu būdu, atskiriant jį nuo žemės (pakišant po juo sausą lentą, atskiriant kojas nuo žemės virvės pagalbą arba atitraukiant už drabužių), laikantis anksčiau minėtų atsargumo priemonių nukentėjusio ir teikiančio pagalbą atžvilgiu.
2.7.Taip pat galima perkirsti laidus kirviu, sausu mediniu kotu arba nukirpti juos kitu atitinkamu izoliuotomis rankenomis įrankiu (replėmis ir pan.). Kirsti arba kirpti laidus reikia paeiliui - kiekvieną laidą atskirai. Jei galima, rekomenduojama stovėti ant sausos lentos, medinių kopėčių ir pan., galima pasinaudoti ir neizoliuotu įrankiu, apvyniojus jo rankenas sausa medžiaga.

3. NUKENTĖJUSIOJO NUO ELEKTROS SROVĖS GAIVINIMAS KOL ATVYKSTA GYDYTOJAS

3.1.Elektra pavojinga, nes ji labai greitai sustabdo kvėpavimą, kraujotaką, paralyžiuoja nervų sistemą. Elektros traumos pasekmės priklauso nuo srovės stiprumo, bet gal dar daugiau - nuo jos poveikio trukmės. Įtakos turi srovės kelias, nukentėjusiojo psichinė ir fizinė būsena.
3.2.Net 12-36 V elektros srovė kartais gali mirtinai traumuoti žmogų, jei nelaimė įvyksta drėgnoje aplinkoje, o srovė ilgiau teka per ypač jautrias elektrai kūno vietas.
3.3.Pirmoji pagalba priklauso nuo nukentėjusiojo būklės. Visais elektros traumų atvejais būtina iškviesti gydytoją arba nukentėjusįjį nuvežti į gydymo įstaigą, nes ir nesunki būklė gali pablogėti. Jei nukentėjęs atgavo sąmonę, ritmingai kvėpuoja ir plaka širdis, jį reikia paguldyti ką nors paklojus, atsegti varžančius kvėpavimą drabužius, sudaryti gaivaus oro srautą, suteikti jam visišką ramybę. Neleistina nukentėjusiam vaikščioti, toliau dirbti. Deja, elektros traumų pasekmės dažnai būna labai sunkios - nustoja plakusi širdis, išnyksta kvėpavimas, nukentėjęs netenka sąmonės. Suglebusi liežuvio šaknis uždaro kvėpavimo takus.
3.4. Klinikinė mirtis - tai pereinamasis laikotarpis tarp gyvenimo ir tikrosios mirties. Klinikinė mirtis prasideda sustojus širdžiai, išnykus kvėpavimui (po elektros traumos, nutrenkus žaibui, ištikus miokardo infarktui, nuskendus, uždusus ir pan.). Ji trunka vos 3-5 min. Jei per tą laiką nedaromas dirbtinis kvėpavimas ir išorinis (netiesioginis) širdies masažas, dėl deguonies bado nepataisomai pažeidžiamos galvos smegenys ir dėl to įvyksta tikroji, nenugalimoji biologinė mirtis. Labai svarbu sugebėti greitai atpažinti klinikinę mirtį ir, kol ne vėlu, - gelbėti žmogų. Klinikinės mirties požymiai: žmogus nekvėpuoja, neplaka širdis, nėra sąmonės, vyzdžiai išsiplėtę, šviesoje nesiaurėja.
3.5.Apie kvėpavimą geriausia spręsti pagal ritmingą krūtinės ląstos kilnojimąsi. Galima būtų prie nukentėjusiojo burnos (nosies) priartinti savo skruostą ir bandyti pajusti ar kvėpuoja, bet tada sugaištume per daug laiko. Pulsą patartina tikrinti kaklo miego arterijoje, pamažu dviem pirštai nuslystant nuo Adomo obuolio į šoną.
3.6.Tik neapsirikti - nelaimės liudininko širdis kartais plaka taip stipriai, kad pirštuose jis gali jausti ne nukentėjusiojo, o savo pulsą. Deja, kvėpavimo ir širdies veiklos sutrikimą pastebėti per kelias sekundes neįmanoma, o ilgiau gaišti - pavojinga, nes su kiekviena akimirka mirtis vis

labiau įsigali. Sąmonės netekimas - tai pirmasis požymis, kurį pastebi staigios mirties liudininkai. Vyzdžiai, sustojus kraujotakai, išsiplečia ir nustoja reaguoti į šviesą per 1,5-2 min., t.y. labai pavėluotai, kai mirtį nugalėti jau būna daug sunkiau. Todėl labai svarbu pagal siaurus vyzdžius nepadaryti klaidingos išvados.

3.7.Prieš pradedant gaivinimą nebūtina atpažinti visus klinikinės mirties požymius, nes tam sugaištume tiek daug laiko, kad dėl deguonies trūkumo dar labiau nukentėtų galvos smegenys, širdis. Todėl po elektros traumos netekusiam sąmonės nukentėjusiajam pirma reikia suteikti pagalbą, o po to, jau sudarius dirbtinę deguonimi prisotinto kraujo apytaką, bandyti tiksliau įvertinti jo būklę. Gaivinimą būtina pradėti kuo anksčiau. Jei įmanoma - net nelaukiant, kol visai išnyks kvėpavimas ir kraujotaka. Negalima ilgai svarstyti, kokiais būdais gaivinti. Vien dirbtiniu kvėpavimu ar vien išoriniu širdies masažu, ar abiem būdais kartu. Tik pačioje mirties pradžioje atgaivinimui gali pakakti vien dirbtinio kvėpavimo arba vien išorinio širdies masažo, bet taip greitai pradėti gaivinimą retai kada įmanoma. Išgelbėti gyvybę dažniausia pavyksta tada, kai gaivinama abiem būdais, pavaduojant sutrikusių plaučių ir širdies veiklą.

3.8.Jei pirma išnyksta kvėpavimas, o širdis nuo elektros nėra labai nukentėjusi, ji dar gali minutę kitą plakti, bet dėl deguonies stokos silpnėdama -būtinai sustos.

3.9.Jei pirma nustoja plakusi širdis (prasideda skilvelių virpėjimas arba širdis visai sustoja), beveik tuoj pat išnyksta kvėpavimas. Po keliolikos sekundžių ar kiek vėliau žmogus netenka sąmonės.

3.10.Tačiau pavėlavus gaivinti, kova už gyvybę būna daug sunkesnė arba net beviltiška. Jei įvykio vietoje bendradarbiai pavėluoja gelbėti, net atskubėję geriausi medikai niekuo nebegali padėti.

3.11.Kiekviena ne gaivinimui, o pasiruošimui (pernešimui, atsagstymui, nurengimui) ar būklės įvertinimui sugaišta sekundė mažina atgaivinimo galimybę. Jei nelaimės vietoje yra tik vienas gelbėtojas, net gydytojui iškviesti negalima gaišti laiko prieš pradedant gaivinimą. Kad būtų išvengta galvos smegenų pakenkimo, geriau tuojau pat pradėti gaivinimą ant šlapios šaltos žemės, negu po minutės kitos šiltoje patalpoje.

3.12.Gaivinimo veiksmų seka. Visais atvejais tinka tokia nukentėjusiųjų nuo elektros gaivinimo veiksmų seka:

3.12.1. Atlošti galvą.

3.12.2. Stuktelėti kelis kartus kumščiu per krūtinkaulį širdies plote.

3.12.3. Kelis kartus įpūsti oro.

3.12.4. Jei neatsigavo, daryti išorinį širdies masažą, derinant jį su dirbtiniu kvėpavimu.

3.13.Dirbtinis kvėpavimas iš burnos į burną (nosį). Gelbstint nukentėjusįjį, pirmiausia būtina atlošti galvą. Kol to nepadarysime, jokiu būdu neįpūsime oro. Galvai atlošti vieną ranką reikia pakišti po kaklu ir truputį jį pakelti, o kita ranka spausti kaktą žemyn. Dar geriau kvėpavimo takai atsiveria, kai, atlošdami galvą viena ranka, suėmę už smakro pakeliame apatinį žandikaulį. Jei burna, atlošiant galvą, prasivėrė, akimirką žvilgtelėjus į ją ir įsitikinus, kad švari, tuoj pat kelis kartus įpūskime oro. Jei atlošiant galvą burna neprasiveria, ją galima pražiodyti dviem rankomis pakeliant ir stumiant į priekį apatinį žandikaulį taip, kad apatiniai dantys būtų priekyje viršutinių. Toks kvėpavimo takų atidarymo būdas yra patartinas ir tuo atveju, kai įtariama kaklo ar nugaros trauma.

3.14.Burnos išvalymas. Kuo anksčiau pradedama gaivinti, tuo švaresnė būna burna. Uždelsus pradėti gaivinimą, burnoje gali susikaupti seilių, gleivių, purų. Todėl prieš pučiant kartais tenka pirštais pavalyti burnos ertmę. Jei nukentėjusysis vemia, jį būtina paversti ant šono, geriau - dešinio, ir valyti burną ir ryklę.

3.15.Svetimkūnio pašalinimas. Kartais žmogus staiga miršta vien dėl gerklėje įstrigusio svetimkūnio. Jį pašalinti dažnai pavyksta kelis kartus sudavus kumščiu į tarpumentę. Bet dar geriau svetimkūniai pašalinami staigiai, bet atsargiai spūstelėjus pilvo diafragmą aukštyn, link plaučių. Taip galima gelbėti žmogų ir jam gulint, ir stovint.

3.16.Nukentėjusiojo padėtis dirbtinio kvėpavimo metu galėtų būti įvairi, priklausomai nuo to, kokiomis sąlygomis tenka pradėti gaivinimą - ant žemės, elektros tiekimo linijos atramoje, automobilyje, vandenyje. Tačiau, kai yra galimybė, visada nukentėjusįjį reikia guldyti ant nugaros, būtinai ant kieto pagrindo - žemės, grindų, kad galima būtų daryti ne tik dirbtinį kvėpavimą, bet ir išorinį širdies masažą. Jei paguldyti neįmanoma, gaivinti būtina bet kurioje padėtyje.

3.17.Dirbtinį kvėpavimą būtina daryti ne tik tada, kai nukentėjusysis nekvėpuoja, bet ir kai kvėpuoja nepakankamai - retai, mėšlungiškai. Įpūtimo pro burną metu nosį galima užspausti pirštais (nykščiu ir smiliumi) arba skruostu.
3.18.Kiekvieną kartą reikia įpūsti apie vieną litrą oro. Pučiant per daug (vietoje vieno litro - du), padidėjęs spaudimas plaučiuose pablogins kraujotaką, todėl mažiau deguonies su krauju pateks į smegenis ir širdį. Be to, per daug įpūtus - ilgės iškvėpimas, o dėl to ilgės ir pauzės kraujotakoje įpūtimų metu.
3.19.Pradėdant gaivinimą reikia, giliai įkvėpus, plačiai ir glaudžiai apžioti nukentėjusiojo burną. Per pusę sekundės įpūsti ir tuoj pat atitraukti burną, atleisti nosį, kad įpūstas oras galėtų išeiti. Tuoj pat įpūsti dar tris kartus per 3-4 sekundes. Šių įpūtimų metu nepastebėjus gyvybės požymių, būtina tęsti gaivinimą, darant ne tik dirbtinį kvėpavimą, bet ir išorinį širdies masažą. Gerų įpūtimų metu krūtinė turi pakilti, tačiau negalima gaišti laiko stebėjimui, kaip ji kyla ir nusileidžia, kai gaivintojas yra tik vienas. Pasitaiko, kad pučiant oras patenka į skrandį. Tokiu atveju reikia paspausti skrandį tarp krūtinkaulio ir bambos, kad oras išeitų.
3.20.Dirbtinis kvėpavimas iš burnos į nosį daromas, kai nepavyksta nukentėjusiojo pražiodyti arba kai burna yra sužalota ar gaivintojas negali jos apžioti. Viena ranka pakeliamas už smakro apatinis žandikaulis, nykščiu užspaudžiama burna ir pučiama pro nosį. Įpūtus reikia trumpam burną atverti, kad oras galėtų išeiti pro burną ir nosį. Pūsti iš burnos į nosį reikia stipriau.
3.21.Pagalbinis dirbtinis kvėpavimas. Kai gaivinimo metu nukentėjęs pradeda silpnai kvėpuoti, jokiu būdu negalima nutraukti gaivinimo. Reikia tęsti įpūtimus, kol nukentėjęs pradės giliai ir ritmingai kvėpuoti, suderinus juos su nukentėjusiojo įkvėpimais.
3.22.Išorinis (netiesioginis) širdies masažas. Per širdį pratekėjusi nestipri elektros srovė gali sukelti širdies skilvelių virpėjimą - širdies ritmo sutrikimą, kai dėl netvarkingų, nevienalaikių skilvelių dalių susitraukimų sustoja kraujotaka. Aukštos įtampos elektros srovės poveikis dažniausiai visai sustabdo širdį. Abiem atvejais kraujotaka sustoja. Suspaudžiant širdį tarp krūtinkaulio ir stuburo kraujas išstumiamas į aortą bei plaučių arterijas, o atleidus spaudimą širdis vėl išsiplėsdama prisiurbia kraujo iš venų. Taip sudaroma dirbtinė kraujotaka. Tačiau net labai gerai atliekant išorinį širdies masažą pasiekiama vos 20-40% normalios kraujo apytakos, todėl labai svarbu tai atlikti kuo geriau. Laiku pradėtas išorinis širdies masažas ir dirbtinis kvėpavimas gali padėti ne tik išvengti širdies virpėjimo, bet ir nutraukti jį. Kartais sustojusios širdies veikla gali būti atstatyta vos keliais stuktelėjimais kumščiu per krūtinkaulį širdies plote arba į nugarą tarp kairiosios menties ir stuburo. Tačiau tokia smūgio energija gali būti veiksminga tik visai neseniai sustojusiai širdžiai, kol jos raumuo dar nepažeistas dėl deguonies trūkumo.
3.23.Širdies suspaudimo vieta yra apatiniame krūtinkaulio trečdalyje, spenelių linijoje, maždaug per du pirštus aukščiau minkštosios krūtinkaulio dalies. Šią vietą nesunku apčiuopti per drabužius, negaištant laiko atsagstymams. Krūtinkaulį spaudžiant, uždėjus rankas per aukštai, jis gali būti sužalotas. Spaudžiant žemiau krūtinės ląstos, gali būti pakenktos kepenys.
3.24.Ant krūtinkaulio dedama viena ranka; ant jos kita. Nebūtina pirštus užlenkti aukštyn. Svarbu nespausti šonkaulių. Todėl pirmosios rankos negalima dėti nei įstrižai, nei išilgai krūtinkaulio. Tačiau, jei, gaivinant klinikinės mirties būklėje esantį nukentėjusįjį, lūžo šonkauliai, negalima nutraukti gaivinimo. Reikia tęsti širdies suspaudimus šiek tiek mažesne jėga ir stebėti, kad vyzdžiai nepradėtų plėstis. Po paspaudimo, atleidžiant krūtinės ląstą, rankų pakelti nereikia, nes paskui vėl bus gaištamas laikas, ieškant tikslesnės vietos. Rankos mažiau pavargsta, jei spaudžiama vertikaliai žemyn tiesiomis per alkūnes rankomis.
3.25.Nukentėjusiojo ir gaivintojų padėtis. Kai įmanoma, nukentėjusysis guldomas ant nugaros ir būtinai ant kieto pagrindo - grindų ar žemės. Nepatartina guldyti aukštai - ant stalo, nes taip būtų daug sunkiau daryti išorinį širdies masažą. Jei gaivintojas yra tik vienas reikia atsiklaupti prie pat nukentėjusiojo bet kurioje pusėje taip, kad po širdies suspaudimų patogiai pasiektų gaivinamojo veidą įpūtimams atlikti. Atsiklaupus toliau nuo krūtinės, neįmanoma bus vertikaliai spausti krūtinkaulį. O atsiklaupus arti krūtinės, bet toliau nuo galvos po širdies suspaudimų teks žingsniuoti link veido. Jei gaivinama dviese patartina vienam atsiklaupti ant abiejų kelių iš vienos pusės, o antrajam - iš kitos.

3.26.Kas 5 min. gaivintojams reikėtų keistis, žinoma nenutraukiant gaivinimo, nes pavargus ne tik blogiau atliekami veiksmai, bet ir blogėja iškvepiamo oro sudėtis. Jei nelaimės vietoje yra daugiau žmonių, patartina gaivinamojo kojas pakelti 0,5-1 m. Taip daugiau kraujo priteka į širdį. Spaudimo jėga priklauso nuo krūtinės ląstos apimties, žmogaus ūgio, amžiaus, lyties. Gaivinant suaugusį žmogų, krūtinkaulį reikia įspausti link stuburo 4-5 cm (stambesnių žmonių - 5-6 cm). Tam reikia panaudoti maždaug 40-50 kg jėgą. Per stipriai spausdami kraujotakos nepagerinsime, tik papildomai traumuosime nukentėjusįjį. Silpnai spausdami nesudarysime reikalingos kraujotakos. Kai greitai suspaudus tuoj pat atleidžiama, daugiau laiko lieka širdies prisipildymui krauju. Tokie suspaudimai yra panašūs į plakančios širdies susitraukimus. Tačiau ir lėtesni, švelnesni suspaudimai sudaro ne blogesnę kraujotaką. Matyt, svarbiau yra ne širdies suspaudimo ir atleidimo laiko santykis, o kiek suspaudimų iš viso atliekama per minutę bei kuriam laikui nutrūksta kraujotaka įpūtimų metu. Nuo viso to labai priklauso dirbtinės kraujotakos minutinis tūris.

3.27.Dirbtinio kvėpavimo ir išorinio širdies masažo derinimas. Kai gaivinti tenka vienam, po 2 įpūtimų (jie turi trukti ne ilgiau 4 s) reikia atlikti 15 širdies suspaudimų (per 10 ar net 9 sek., t.y. 90-100 kartų per minutę dažniu). Iš viso per vieną minutę būtina atlikti ne mažiau kaip 10 įpūtimų ir 60 širdies suspaudimų. Tai padaryti sunku, bet įmanoma. Jei po pirmojo įpūtimo, orui dar neišėjus iš nukentėjusiojo plaučių, tuojau pat pučiama antrą kartą, dirbtinio kvėpavimo veiksmingumas mažėja. Todėl reikia stengtis, kad ne tik kiekvienas įpūtimas, bet ir kiekvienas iškvėpimas būtų pilnavertis.

3.28.Kai gaivinama dviese, po vieno įpūtimo, trunkančio 1 sek. seka 5 širdies suspaudimai per 5 sek. Iš viso per vieną minutę būtina atlikti ne mažiau kaip 12 įpūtimų ir 60 širdies suspaudimų. Įpūtimai ir širdies suspaudimai turi būti tiksliai suderinti. Negalima spausti krūtinės ląstos, jai kylant įpūtimo metu. Paspausti galima jai leidžiantis. Jei tarp kas sekundę atliekamų širdies suspaudimų gaivintojas nespėja įpūsti, leistina vieno įpūtimo -iškvėpimo trukmę pailginti iki 1,3 sekundės. Tokiu atveju penkis širdies suspaudimus reikėtų atlikti per 4 sekundes, o kai gaivintojai ištvermingi - per 3,5 sekundes. Kiekvieną įpūtimą būtina pradėti tuoj pat po penktojo širdies suspaudimo. Nepertraukiamos dirbtinės kraujotakos sudarymo įgūdžiai įgyjami nelengvai, bet tik taip gaivinant bus didesnė galimybė išgelbėti žmogų.

3.29.Apie gaivinimo veiksmingumą sprendžiama pagal daugelį požymių. Jei gaivinant smegenys pakankamai aprūpinami deguonimi prisotintu krauju, vyzdžiai susiaurėja ir pradeda reaguoti į šviesą. Pakankamai pučiant oro, krūtinės ląsta pakyla. Suspaudžiant širdį, miego ir kitose stambiose arterijose jaučiamas pulsavimas. Veido ir viso kūno oda parausta. Nukentėjusiajam atsigaunant pastebimi rankų, kojų, įkvėpimo judesiai. Žaizdos pradeda kraujuoti. Tik nepaskubėkime per anksti nutraukti gaivinimo. Gelbėtojams svarbu ištverti, kol nukentėjęs pats pradės kvėpuoti, ims plakti širdis. Atsistačiusi kvėpavimo ir širdies veikla ne iš karto bus pakankama, todėl dar teks daryti pagalbinį kvėpavimą ir širdies masažą. Tik nukentėjusiajam atgavus sąmonę gaivinimą galima nutraukti.

4. PIRMOJI PAGALBA SUSIŽEIDUS

4.1.Į kiekvieną žaizdą gali lengvai patekti mikrobų, esančių ant sužeidusio daikto, sužeistojo odos, taip pat dulkėse, žemėse, ant pagalbą teikiančiojo rankų ir ant nešvarios tvarstomosios medžiagos.

4.2Teikiant pirmąją pagalbą, reikia laikytis šių taisyklių:

4.2.1.žaizdos negalima plauti vandeniu nei jokiais vaistais, barstyti milteliais ir tepti tepalais, nes šios priemonės trukdo žaizdai gyti, perneša nešvarumus nuo odos paviršiaus ant pačios žaizdos ir sukelia vėlesnį jų pūliavimą. Negalima šluostyti nuo žaizdos smėlio, žemių ir pan., nes tokiu būdu žaizdą užteršiančių medžiagų pašalinti neįmanoma. Reikia atsargiai pašalinti nešvarumus, esančius apie žaizdą. Kad nešvarumai nepatektų į žaizdą, valyti reikia nuo žaizdos kraštų išorės link, nuvalytos odos plotelį, prieš perrišant žaizdą, reikia sutepti jodo tinktūra. Iš žaizdos negalima šalinti kraujo krešulių, nes tai gali sukelti stiprų kraujavimą. Negalima žaizdos apvynioti izoliacine juosta arba dėti voratinklių, kad neužkrėsti nukentėjusiojo stablige;

4.2.2.perrišant žaizdą, negalima rankomis liesti tos raiščio dalies, kuri bus dedama ant pačios žaizdos. Kad žaizda nebūtų užteršta perrišant, teikiantysis pirmąją pagalbą, turi nusiplauti rankas

arba išsitepti jodo tinktūra. Net nuplautomis rankomis negalima liesti žaizdos. Tais atvejais, kai žaizda užteršta žemėmis, būtina skubiai kreiptis į gydytoją, kad šis suleistų serumo nuo stabligės.
4.3.Norint sustabdyti kraujavimą, reikia pakelti sužeistą galūnę, kraujuojančią žaizdą uždengti gniužulu, padarytu iš tvarstomosios medžiagos (iš paketo), ir žaizdą, jos pačios neliečiant pirštais, prispausti iš viršaus; tokioje padėtyje, neatleidžiant piršto, reikia laikyti 4-5 minutes. Jei žaizda kraujuoti nustos, tai, nenuimant uždėtos medžiagos, ant jos reikia uždėti dar vieną pagalvėlę, paimtą iš kito paketo arba vatos gabalėlį, ir sužeistą vietą aptvarstyti truputį paveržiant. Reikia stebėti, kad nesutriktų pažeistos galūnės kraujo apytaka. Tvarstyti ranką ar koją reikia iš apačios į viršų, t.y. nuo pirštų kūno link. Smarkiai kraujuojant, jei raištis nesustabdo kraujo, reikia suspausti kraujagysles, maitinančias sužeistą sritį, sulenkiant galūnę per sąnarį, taip pat suspaudžiant pirštais, timpą arba bandažu. Visais stipraus kraujavimo atvejais reikia skubiai kviesti gydytoją ir tiksliai nurodyti jam timpos (bandažo) uždėjimo laiką. Kraujavimas iš vidaus organų yra labai pavojingas gyvybei. Vidinį kraujavimą nurodo šie požymiai: ryškus veido išbalimas, silpnumas, dažnas pulsas, dusulys, galvos svaigimas, troškulys ir sąmonės netekimas. Tais atvejais reikia skubiai iškviesti gydytoją, o nukentėjusiam suteikti visišką ramybę. Negalima nukentėjusiam duoti gerti. Traumos vietoje uždėti pūslę su ledu ar šaltu vandeniu ir kt..
4.4.Kraujavimo stabdymas iš žaizdų:
4.4.1.smilkinio ir kaktos - prispaudžiant smilkinio arteriją priekyje ausies;
4.4.2.galvos ir kaklo - prispaudžiant miego arteriją prie kaklo slankstelių;
4.4.3apatinės veido dalies - prispaudžiant žandikaulio arteriją prie apatinio žandikaulio krašto; pažasties ir peties (arti peties sąnario) - prispaudžiant po raktikauliu esančią arteriją prie kaulo, duobutėje virš raktikaulio;
4.4.4.dilbio - prispaudžiant peties arteriją peties viduryje iš vidinės pusės;
4.4.5.plaštakos ir pirštų - prispaudžiant dvi arterijas apatiniame dilbio trečdalyje prie plaštakos; blauzdos - prispaudžiant pakinklio arteriją;
4.4.6.šlaunies - prispaudžiant šlaunies arteriją prie dubens kaulų;
4.4.7.pėdos - prispaudžiant arteriją, einančią per pėdos nugarėlę.
4.5.Kraujavimo sustabdymas pirštais. Greitai sustabdyti kraujavimą galima prispaudus pirštais kraujuojančią kraujagyslę prie atitinkamo kaulo aukščiau žaizdos (arčiau liemens). Kraujuojančią kraujagyslę reikia spausti gana stipriai. Patogiausios kraujagyslių prispaudimo vietos ir būdai: veido; kaktos arba smilkinio; kaklo; pažasties; dilbio; plaštakos; šlaunies arba blauzdos; kojų pirštų.
4.6.Galūnių kraujavimo sustabdymas, sulenkiant galūnę per sąnarį. Jei nėra galūnės kaulų lūžimo, kraujavimą galima sustabdyti sulenkiant galūnę per sąnarį. Nukentėjusiajam reikia greitai paraitoti rankovę arba kelnes ir, iš bet kokios medžiagos padarius, gniužulą, įdėti jį į duobutę, kuri susidaro sulenkiant sąnarį, esantį aukščiau sužeistos vietos, ir kiek galima smarkiau, sulenkti sąnarį virš to gniužulo. Tokiu būdu bus suspausta einanti per sulenkimą arterija, kuria kraujas teka į žaizdą. Tokioje padėtyje koją arba ranką reikia surišti arba pririšti prie nukentėjusiojo liemens.
4.7.Kraujavimo sustabdymas timpa arba bandažu. Kai sulenkti galūnės per sąnarį negalima (pavyzdžiui, kartu lūžus tos pačios galūnės kaului), tai, stipriai kraujuojant, reikia visą galūnę timpa užveržti (užvyniojant). Timpai geriausia imti kokį nors stangrų išsitempiantį audinį, guminį vamzdelį, petnešas ir pan. Prieš užvyniojant timpą, galūnė (ranka arba koja) turi būti pakelta. Jei pagalbą teikiantis asmuo neturi padėjėjų, tai prispausti arteriją pirštais gali pats nukentėjusysis. Timpa vyniojama ant arčiausiai prie liemens esančios peties arba šlaunies dalies.
4.8.Vieta, ant kurios vyniojama timpa, turi būti apvyniota kuo nors minkštu, pavyzdžiui, keliais tvarsčio sluoksniais arba atitinkamu medžiagos gabalu. Timpą galima užvynioti taip pat ant rankovės arba kelnių. Prieš vyniojant timpą, reikia ją ištempti, o paskui standžiai tvarstyti galūnę, nepaliekant timpa nepadengtų odos vietų.
4.9.Galūnių nereikia perdaug užveržti, nes priešingu atveju gali būti prispausti ir pažeisti nervai; veržti reikia tol, kol nustos kraujuoti. Jei matyti, kad ne visiškai nustojo kraujuoti, reikia dar standžiau užvynioti kelias timpos vijas. Ar teisingai užvyniota timpa, sprendžiama pagal nukentėjusiojo pulsą. Jei pulsas apčiuopiamas, tai timpa užvyniota neteisingai. Tokiais atvejais timpą reikia nuimti ir vėl iš naujo ją užvynioti.

4.10.Užvyniotos timpos negalima laikyti ilgiau, kaip 1,5-2 valandas, nes netekusi kraujo galūnė gali apmirti. Užvyniota timpa sukelia gana stiprų skausmą, dėl to dažnai tenka laikinai ją nuvynioti. Tais atvejais, prieš nuvyniojant timpą, pirštais reikia prispausti arteriją, kuria kraujas teka į žaizdą, ir leisti, kad nukentėjęs asmuo pailsėtų nuo skausmo, o į galūnes pritekėtų šiek tiek kraujo. Po to timpą reikia vėl užvynioti. Atleisti timpą reikia palaipsniui. Jei nukentėjusysis ir pakelia skausmą, kurį sukelia timpa, vis tiek po valandos ją reikia nuvynioti 5-10 minučių, kad galūnė pailsėtų. Jei po ranka nebūtų kokios nors išsitempiančios juostos, galūnę galima užveržti vadinamuoju veržtuvu, padarytu iš nesitempiančios medžiagos: kaklaraiščio, juostos, susuktos skarelės arba rankšluosčio, virvės, diržo ir pan.

4.11.Medžiaga, iš kurios daromas veržtuvas, apvyniojama aplink pakeltą galūnę, padengtą atitinkama paklote, ir mazgu surišama išorinėje galūnės pusėje. Į tą mazgą arba po juo įkišamas koks nors kietas daiktas, lazdelės tipo ir jis sukamas tol, kol sustoja kraujavimas. Užsukus kiek reikia, lazdelė sutvirtinama taip, kad ji pati neatsisuktų. Užvyniojus timpą arba užveržus veržtuvą, reikia parašyti raštelį, kuriame nurodomas timpos užvyniojimo laikas, ir ją pakišti po bintu arba timpa.

4.12.Kraujui tekant iš nosies, nukentėjusįjį reikia pasodinti ir, galvą kiek atvertus atgal, atsegti apykaklę, ant virš nosies ir nosies uždėti šaltą kompresą, į nosį įkišti gabaliuką vatos arba marlės, sumirkytos 3% vandenilio peroksidu, pirštais suspausti šnerves.

4.13.Jei kraujas teka iš burnos (vemiant krauju), nukentėjusį žmogų paguldyti ir skubiai iškviesti gydytoją.

5. PIRMOJI PAGALBA NUDEGUS

5.1.Nudegimai būna terminiai - dėl ugnies, garų, karštų daiktų ir medžiagų poveikio, cheminiai - dėl rūgščių ir šarmų poveikio ir elektriniai - dėl elektros srovės ir elektros lanko poveikio.

5.2.Nudegimai būna keturių laipsnių:

5.2.1.pirmasis - odos paraudimas ir patinimas;

5.2.2.antrasis - pūslių susidarymas;

5.2.3.trečiasis - paviršinių ir gilesnių odos sluoksnių apmirimas;

5.2.4.ketvirtasis - odos suanglijimas, raumenų, sausgyslių ir kaulų pakenkimai.

5.3.Terminiai ir elektriniai nudegimai. Tais atvejais, kai užsidega nukentėjusiojo rūbai, reikia greitai ant jo užmesti paltą ar kokį standų audinį arba užgesinti liepsną vandeniu. Negalima bėgti degant rūbams, nes vėjas pūsdamas liepsną dar labiau padidins nudegimo laipsnį.

5.4.Teikiant pagalbą nukentėjusiajam, negalima jo odos liesti rankomis arba tepti kokiais nors tepalais, alyvomis, vazelinu, barstyti geriamąja soda, krakmolu ir pan., kad nebūtų užkrėstas nukentėjusysis. Niekada nereikia prapjauti pūslės, šalinti prilipusios prie nudegintos vietos mastikos, kanifolijos ar kitokių smalingų medžiagų, nes, jas šalinant, lengvai nuplėšiama oda, ir tuo pačiu sudaromos palankios sąlygos žaizdai užsikrėsti.

5.5.Kai nudegimas yra pirmojo ar antrojo laipsnio ir apima nedidelį plotą, pakenktą vietą reikia perrišti sterilia medžiaga. Nuo apdegusios odos paviršiaus negalima plėšti drabužių ar avalynės; reikia bandyti juos atsargiai perkirpti ir nuimti. Jei apdegusių drabužių gabalai yra prilipę prie apdegusios odos paviršiaus, uždėjus virš jos sterilų tvarstį, nukentėjusįjį reikia gabenti į gydymo įstaigą. Esant gausiems nudegimams, nukentėjusįjį, neišrengiant jo, reikia suvynioti į švarią paklodę ar kitą audinį, šiltai apkloti, pagirdyti šilta arbata ir suteikti visišką ramybę, kol atvyks gydytojas. Esant pirmiems šoko požymiams, t.y. kai nukentėjusysis stipriai išbąla, pradeda paviršutiniškai kvėpuoti, vos apčiuopiamas pulsas, reikia skubiai duoti jam išgerti 15-20 valerijono lašų.

5.6.Apdegusį veidą reikia uždengti sterilios marlės skarele. Apdegus akis, reikia dėti ant akių baltus boro rūgšties tirpalo pavilgus (pusę arbatinio šaukštelio boro rūgšties vienai stiklinei vandens) ir nedelsiant gabenti nukentėjusįjį pas gydytoją.

5.7.Cheminiai nudegimai. Cheminių nudegimų atvejais audinių pakenkimo gylis labai priklauso nuo cheminės medžiagos veikimo laiko. Svarbu kuo greičiausiai sumažinti cheminės medžiagos koncentraciją ir veikimo laiką. Dėl to išdegintą vietą nedelsiant reikia 15-20 minučių plauti greitai tekančio šalto vandens srove iš čiaupo arba kibiro.

5.8.Kai rūgščių ar šarmų patenka ant odos per rūbus, iš pradžių juos reikia nuplauti vandeniu nuo rūbų, po to atsargiai, perkirpus juos, nuvilkti nuo nukentėjusiojo. Jei ant žmogaus kūno sieros rūgštis ar šarmai patenka kietu pavidalu, juos reikia šalinti sausa vata ar gabalėliu medžiagos, po to stropiai vandeniu nuplauti pakenktas odos vietas.
5.9.Esant cheminiams nudegimams, neįmanoma plovimu visiškai pašalinti cheminių medžiagų. Todėl po plovimo ant pakenktų odos vietų reikia dėti pavilgus su atitinkamais neutralizuojančiais tirpalais. Tolesnė pagalba teikiama taip pat, kaip ir terminių nudegimų atvejais.
5.10.Kai nusideginama rūgštimis, reikia dėti geriamosios sodos pavilgus (vienas arbatinis šaukštelis sodos vienai stiklinei vandens). Galima odą pabarstyti deginta magnezija. Jei rūgšties į burną ar akis patenka tirpalo, garų ar dujų pavidalu, skubiai reikia praplauti akis ar burną dideliu vandens kiekiu, po to geriamosios sodos tirpalu (pusę arbatinio šaukštelio sodos stiklinei vandens).
5.11.Kai nusideginama šarmais, pavilgas daromas iš boro rūgšties tirpalo (vienas arbatinis šaukštelis stiklinei vandens) arba silpno acto rūgšties tirpalo (vienas arbatinis šaukštelis stalo acto rūgšties stiklinei vandens). Jei šarmo lašų ar jo garų patenka į akis ar burną, pažeistas vietas reikia praplauti dideliu vandens kiekiu, o po to boro rūgšties tirpalu (pusę arbatinio šaukštelio boro rūgšties stiklinei vandens). Jei į akis patenka kietų cheminių medžiagų, pirmiausia reikia su drėgnu tamponu pašalinti jas, nes, plaunant akis, dalelės gali papildomai traumuoti akies gleivinę.
5.12.Jei rūgščių ar šarmų patenka į stemplę, reikia skubiai iškviesti gydytoją. Kol atvyks gydytojas, nukentėjusįjį reikia paguldyti, šiltai apkloti, ant pilvo uždėti šaltą daiktą (kad sumažėtų skausmas), o iš burnos šalinti seiles ir gleives. Jei nukentėjusysis pradeda dusti, reikia daryti dirbtinį kvėpavimą "iš burnos į nosį" būdu, nes burnos gleivinė nudeginta.
5.13.Negalima plauti skrandžio vandeniu dirbtinai sukeliant vėmimą arba bandyti neutralizuoti rūgštį ar šarmą, patekusį į skrandį. Jei nukentėjusysis vemia pats, reikia duoti jam išgerti ne daugiau kaip 3 stiklines vandens ir taip sumažinti rūgšties ar šarmo koncentraciją. Kai odos nudegimai yra dideli, taip pat kai rūgštys ar šarmai patenka į akis, tai, suteikus pirmąją pagalbą, nukentėjusįjį reikia tuojau pat gabenti į gydymo įstaigą.

6. PIRMOJI PAGALBA, LŪŽUS KAULUI, IŠNIRUS, SUMUŠUS IR PATEMPUS RAIŠČIUS

6.1.Lūžimų, išnirimų, raiščių patempimų ir kitų traumų atvejais nukentėjusysis jaučia stiprų skausmą, kuris dar labiau sustiprėja, keičiant pakenktos kūno dalies padėtį. Kartais tuojau krenta į akis nenatūrali galūnės padėtis ir jos iškrypimas (lūžis) neįprastoje vietoje.
6.2.Uždarų ir atvirų lūžimų atvejais (sustabdžius kraujavimą ir steriliai perrišus) pagrindinis momentas yra pakenktos galūnės imobilizacija (ramybės suteikimas). Ši priemonė gerokai sumažina skausmus bei apsaugo nuo tolesnio lūžgalių pasislinkimo, imobilizacijai naudojami tam skirti įtvarai, o jų neturint, galima panaudoti lazdą, liniuotę, lentą, faneros gabalą ir pan. Jei lūžimas uždaras, įtvaras dedamas nenurengiant nukentėjusiojo, ant rūbų.
6.3.Traumos vietoje, siekiant sumažinti skausmą, reikia uždėti šaltą (guminę pūslę su ledu, sniegu, šaltu vandeniu, šaltus pavilgus ir pan.).
6.4.Galvos sužalojimas. Jei nukentėjusysis sumušė galvą galima manyti, kad gali būti lūžęs galvos kiaušas (požymiai: iš ausų ir burnos teka kraujas, sąmonės netekimas) arba sutrenkti smegenis (požymiai: galvos skausmas, pykinimas, vėmimas, sąmonės netekimas). Tais atvejais pirmąją pagalbą reikia teikti taip: nukentėjusįjį paguldyti ant nugaros, glaudžiai (esant žaizdai - steriliai) aprišti, ant galvos uždėti šaltą daiktą ir suteikti visišką ramybę, kol atvyks gydytojas. Jei nukentėjusysis yra netekęs sąmonės ir vemia, jo galvą reikia pasukti į šoną.
6.5.Stuburo sužalojimas. Požymiai: stiprus skausmas stubure, negalima sulenkti nugaros ir pasisukti. Pirmoji pagalba: atsargiai, nepakeliant nukentėjusiojo, pakišti po juo plačią lentą ar nuimtas duris arba apversti nukentėjusįjį ant pilvo kniūpsčią ir atidžiai stebėti, kad apverčiant jo liemuo nepersilenktų (kad nebūtų sužaloti nugaros smegenys).
6.6.Raktikaulio lūžis ir išnirimas. Požymiai: skausmas raktikaulio srityje, kuris stiprėja judinant galūnę per peties sąnarį, ryškus patinimas. Pirmoji pagalba: po sužeistos pusės pažastimi įdėti nedidelį vatos gniužulėlį, ranką sulenkti per alkūnę stačiu kampu, pririšti prie liemens; ranką parišti trikampe skarele ar tvarsčiu prie kaklo. Tvarstyti reikia nuo skaudamos rankos nugaros link.

6.7.Dubens kaulų lūžimas. Požymiai: skausmas apčiuopiant dubens kaulus, skausmo stiprėjimas lengvai spaudžiant dubenį, iš šonų, skausmas kirkšnių, kryžkaulio srityse, nukentėjusysis negali pakelti ištiestos kojos. Pirmoji pagalba: po nukentėjusiojo nugara reikia pakišti plačią lentą, paguldyti "varlės" padėtyje, t.y. sulenkti jo kojas per kelius ir atlošti į šonus, o pėdas suglausti. Po keliais pakišti volelį, padarytą iš drabužių. Negalima nukentėjusiojo guldyti ant šono, sodinti ir statyti ant kojų (kad nebūtų pakenkti vidaus organai).
6.8.Galūnių kaulų lūžis ir išnirimas. Požymiai: skausmas kauluose, nenatūrali galūnės forma, toje vietoje, kur nėra sąnario, ir iškrypimas (lūžio atveju), patinimas.
6.9.Negalima patiems bandyti atstatyti išnirimo, tai gali atlikti tik gydytojas. Siunčiant nukentėjusįjį į gydymo įstaigą, reikia stengtis suteikti kuo ramesnę pakenktos galūnės ar kitos kūno dalies padėtį. Dedant įtvarus, būtina užtikrinti nelankstumą mažiausiai dviejų sąnarių - vieno aukščiau, kito - žemiau lūžio vietos, o lūžus stambiems kaulams - net trijų sąnarių. Įtvaro centras turi būti ties lūžimo vieta. Įtvarą reikia pritvirtinti taip, kad jis nesuspaustų stambių kraujagyslių, nervų ir kaulų iškilimų. Įtvarą geriau apvynioti minkštu audiniu ir tvarsčiu. Įtvaras fiksuojamas tvarsčiu, trikampe skarele, diržu ir pan. Jei įtvaro nėra, pakenktą viršutinę galūnę reikia tvarstyti prie liemens, o pakenktą apatinę galūnę - prie sveikos galūnės.
6.10.Jei yra išniręs ar lūžęs žasto kaulas, įtvaras ant rankos dedamas ant sulenktos per alkūnės sąnarį. Jei žastas lūžęs viršutinėje dalyje, tai, uždedant įtvarus, jis turi apimti peties ir alkūnės sąnarius, o jei žastas lūžęs apatinėje dalyje, tai ir riešo sąnarį. Įtvarus reikia tvarstyti prie rankos tvarsčiu, o po to parišti trikampe skarele ar tvarsčiu prie kaklo.
6.11.Lūžus ar išnirus dilbio kaulams, įtvarą (plaštakos pločio) reikia uždėti nuo alkūnės sąnario iki pirštų galų, įdėjus į plaštaką kietą vatos gniužulą, kurį nukentėjusysis lyg apima pirštais. Jei įtvarų nėra, ranką galima parišti trikampe skarele prie kaklo ar švarko atlapo. Jei ranka (esant išnirimui) yra nutolusi nuo liemens, tai tarp rankos ir liemens reikia įdėti ką nors minkšto (pav. drabužių gniužulą).
6.12.Jeigu lūžę arba išnirę plaštakos kaulai ar rankos pirštai, įtvaras (plaštakos pločio) tvarstomas prie plaštakos nuo dilbio vidurio iki pirštų galų. Į delną reikia įdėti vatos, tvarstį ar dar ką nors taip, kad pirštai būtų truputį sulenkti.
6.13.Jeigu lūžę ar išnirę šlaunikauliai, pakenktą koją iš išorės reikia sutvirtinti taip, kad vienas įtvaro galas sicktų pažastį, o antras - kulną. Antras įtvaras dedamas vidinėje kojos pusėje nuo kirkšnies iki kulno. Tuo pasiekiama visiška visos apatinės galūnės ramybė. Jei galima, įtvarą reikia dėti nepakeliant kojos, o prilaikyti ją ir pritvirtinti įtvarą keliose vietose (liemens, šlaunies, blauzdos), bet ne šalia ar lūžimo vietose. Prakišti raištį po juosmeniu, keliu ir kulnu reikia lazdele. Jeigu lūžę ar išnirę blauzdos kaulai, įtvirtinami kelio ir čiurnos sąnariai.
6.14.Šonkaulių lūžimas. Požymiai: skausmas kvėpuojant, kosint ir judant. Teikiant pirmąją pagalbą reikia krūtinę standžiai aptvarstyti arba surišti rankšluosčiu iškvėpimo metu.
6.15.Sumušimai. Požymiai: patinimas, skausmas, liečiant sumuštą kūno dalį. Ant sumuštos vietos reikia uždėti šaltą daiktą ir standžiai aptvarstyti. Nereikia sumuštos vietos tepti jodu, trinti, dėti ant jos šilto kompreso, nes visa tai tik didina skausmą.
6.16.Dažniausiai raiščių patempimas būna čiurnos ir riešo sąnarių srityse. Požymiai: aštrus skausmas sąnaryje, patinimas. Teikiant pirmąją pagalbą, reikia standžiai aprišti pakenktą sritį ir, pridėjus šaltą daiktą, suteikti visišką ramybę. Pakenktą koją reikia pakelti, o ranką - parišti trikampe skarele.

7. PIRMOJI PAGALBA, PATEKUS SVETIMKŪNIAMS PO ODA AR Į AKIS

7.1.Po oda arba po nagu patekusį svetimkūnį galima šalinti tik tuo atveju, įsitikinus, kad tai bus padaryta lengvai ir visiškai. Esant mažiausiai kliūčiai, reikia kreiptis pas gydytoją. Pašalinus svetimkūnį, sužeistą vietą reikia patepti jodu ir aprišti.
7.2.Į akį patekusius svetimkūnius šalinti plaunant, vatos ar marlės gumulėliu, pilant vandenį iš arbatinuko. Vandens čiurkšlę nukreipti nuo išorinio akies kampo (nuo smilkinio) į vidaus kampą (nosies link). Trinti akies nereikia.
7.3.Be gydytojo nereikia šalinti svetimkūnių iš gerklų ir stemplės.

8. PIRMOJI PAGALBA APALPUS, IŠTIKUS ŠILUMOS ARBA SAULĖS SMŪGIUI IR APSINUODIJUS

8.1.Alpstantįjį (svaigsta galva, pykina, spaudžia krūtinę, trūksta oro, temsta akyse) reikia paguldyti, nuleisti žemyn galvą, nes nualpus įvyksta staigus kraujo nutekėjimas iš smegenų. Tais atvejais reikia atsegti nukentėjusiojo rūbus, kurie trukdo kvėpuoti, užtikrinti šviežio oro srautą, duoti išgerti jam šalto vandens arba karštos arbatos ir uostyti amoniako. Šaltų kompresų ir ledo ant galvos dėti nereikia. Nukentėjusiojo veidą ir krūtinę galima suvilgyti šaltu vandeniu.
8.2.Ištikus šilumos ar saulės smūgiui, įvyksta kraujo pritekėjimas į smegenis, dėl ko nukentėjusysis staiga pajunta silpnumą, galvos skausmą, atsiranda paviršutiniškas kvėpavimas, vėmimas. Teikiant pirmąją pagalbą, reikia: išnešti nukentėjusįjį į vėsią vietą ir užtikrinti šviežio oro srautą arba išnešti jį iš saulėtos aplinkos į pavėsį. Nukentėjusįjį reikia paguldyti šiek tiek pakelta galva, atsegti rūbus, kurie trukdo kvėpuoti, uždėti ant galvos ledo arba šaltus pavilgus, suvilgyti krūtinę šaltu vandeniu, duoti kvėpuoti amoniako. Jei nukentėjusysis nepraradęs sąmonės, reikia duoti jam išgerti 15-20 valerijono tinktūros lašų, įlašintų į vieną trečdalį stiklinės vandens.
8.3.Apsinuodijus nuodingomis dujomis, tarp jų smalkėmis, acetilenu, gamtinėmis dujomis, benzino garais, skauda ir svaigsta galva, tvinkčioja smilkiniuose, ūžia ausyse, jaučiamas bendras silpnumas, sustiprėja širdies plakimas, pykina arba net vemiama. Esant sunkesnio laipsnio apsinuodijimui, atsiranda mieguistumas, apatija, abejingumas, o apsinuodijus labai sunkiai-prasideda susijaudinimo būklė su nekoordinuotais judesiais, sustoja arba sutrinka kvėpavimas, išsiplečia vyzdžiai.
8.4.Visais apsinuodijimo atvejais nukentėjusįjį reikia išnešti iš nuodingos aplinkos, atsegti rūbus, kurie trukdo kvėpuoti, užtikrinti šviežio oro srautą, paguldyti jį truputį pakėlus kojas, šiltai apkloti ir duoti kvėpuoti amoniako. Jei nukentėjusysis yra be sąmonės, jis gali vemti, todėl galvą reikia pasukti į šoną. Visais apsinuodijimo dujomis atvejais nukentėjusiajam reikia duoti gerti daug pieno.

9. NUKENTĖJUSIOJO PERNEŠIMAS IR PERVEŽIMAS

9.1.Keliant, pernešant ir pervežant nukentėjusįjį, reikia sudaryti jam patogią padėtį ir nekratyti jo Nešant ant rankų teikiantys pagalbą asmenys turi eiti koja kojon. Nukentėjusįjį pakelti ir paguldyti ant neštuvų reikia sutartinai, geriausia skaičiuojant arba komanduojant. Imti nukentėjusį asmenį reikia iš sveikos pusės, be to, teikiantieji pagalbą turi klūpėti ant vieno ir to paties kelio ir taip rankas pakišti po galva, nugara, kojom ir užpakaliu, kad pirštai pasirodytų iš kito šono. Jei tik galima, nereikia nukentėjusiojo nešti prie neštuvų, o tebeklūpant kilstelėti jį nuo žemės, kad kas nors po juo pakištų neštuvus. Tai ypač svarbu lūžimų atvejais. Tais atvejais reikia, kad lūžimo vietą kas nors prilaikytų.
9.2.Pakenkus stuburą, pernešant nukentėjusį žmogų ant neštuvo audeklo reikia uždėti lentą, užkloti jį drabužiais, nukentėjusysis turi gulėti ant nugaros. Jei nėra lentos, nukentėjusysis neštuvuose guldomas ant pilvo.
9.3.Lūžus apatiniam žandikauliui, jei nukentėjusysis dūsta, reikia jį guldyti kniūbsčią.
9.4.Pilvo traumos atveju nukentėjusįjį reikia guldyti ant nugaros, sulenkus jo kojas per kelio sąnarius pakinklius reikia įdėti padarytus iš rūbų gniužulus.

Instrukciją parengė
Šiaulių „Aušros“ muziejaus
darbuotojų saugos ir sveikatos
komiteto pirmininkas **Povilas Juozapaitis**

ŠIAULIŲ "AUŠROS" MUZIEJUS

ŠIAULIŲ „AUŠROS“ MUZIEJUS

9	0	7	5	7	0	3

(įmonės kodas)

TVIRTINU
Direktorius

Raimundas Balza

DIRBANT SU VIDEOTERMINALU SAUGOS IR SVEIKATOS INSTRUKCIJA
Nr. 5

I. BENDROJI DALIS

1.1.Dirbti videoterminalu gali asmuo, nustatyta tvarka Darbuotojas už pasitikrinęs sveikatą ir pateikęs medicinos įstaigos pažymą (periodinis darbuotojų, dirbančių su videoterminalu sveikatos tikrinimas kas du metai) , išklausęs įvadinį ir darbo vietoje darbų saugos instruktažus ir pasirašęs instruktažų registracijos žurnaluose. Prieš pradedamas dirbti, darbuotojas turi būti supažindintas su Lietuvos higienos normomis HN321995 "Darbas su kompiuteriu" reikalavimais. Su videoterminalu dirbantis darbuotojas privalo mokėti ir vykdyti videoterminalo eksploatavimo taisykles, turėti reikiamą kvalifikaciją.

1.2.Darbuotojo darbo ir poilsio režimas:

1.2.1.Darbuotojo darbo dienos trukmė 8 val.;

1.2.2.Savaitės darbo laiko trukmė 40 darbo valandų;

1.2.3.Tais atvejais, kai darbuotojas dirba viršvalandinį darbą, darbo dienos trukmė kartu su pertrauka pavalgyti ir pailseti negali būti ilgesnė kaip 12 val. per parą, o savaitės darbo laikas kartu su viršvalandžiais neturi viršyti 48 valandų;

1.2.4.Darbuotojo viršvalandinis darbas per dvi dienas iš eilės neturi viršyti 4 valandų ir 120 valandų per metus

1.2.5.Darbuotojo poilsio laikas per parą negali būti trumpesnis kaip 11 valandų iš eilės, o nepertraukiamo poilsio laikas per savaitę – ne trumpesnis kaip 35 valandos.

1.3. Pranešimo apie nelaimingą atsitikimą tvarka:

1.3.1.pačiam nukentėjus nelaimingo atsitikimo metu, jei leidžia jėgos, nedelsiant pranešti įmonės vadovui ar jo įgaliotam asmeniui, įmonės darbuotojų saugos ir sveikatos tarnybai bei darbuotojų atstovui;

1.3.2.pamačius arba sužinojus, kad įvyko nelaimingas atsitikimas, suteikti nukentėjusiajam pirmąją medicinos pagalbą, reikalui esant, iškviesti greitąją pagalbą telefonu 03. Pranešti apie nelaimingą atsitikimą įmonės vadovui ar jo įgaliotam asmeniui, įmonės darbuotojų saugos ir sveikatos tarnybai bei darbuotojų atstovui;

1.3.3.kol nelaimingas atsitikimas bus pradėtas tirti, darbo vieta ir įrengimų buklė turi likti, kaip buvo nelaimingo atsitikimo metu. Jeigu dėl to kyla pavojus aplinkui esančių darbuotojų gyvybei arba sveikatai, galima daryti tik būtiniausius pakeitimus ir tai užfiksuoti akte;

1.3.4.įvykus nelaimingam atsitikimui pakeliui į darbą arba iš darbo, kreiptis į gydymo įstaigą ir nedelsiant pranešti įmonės vadovui, ar jo įgaliotam asmeniui.

1.4. Pranešimo apie darbo metu pastebėtus trūkumus tvarka:
1.4.1.savavališkai nešalinti darbo priemonių, įrenginių ir pastatų gedimus, taip pat juose įrengtų darbuotojų saugos ir sveikatos apsaugos įtaisų gedimus;
1.4.2.nedelsiant pranešti įmonės vadovui ar jo įgaliotam asmeniui, įmonės darbuotojų saugos ir sveikatos tarnybai ir darbuotojų atstovui apie darbo ir darbų saugos priemonių gedimus, apie padėtį darbo vietose, darbo patalpose, kurie kelia pavojų darbuotojų saugai ir sveikatai.
1.5.Darbuotojo atsisakymo dirbti, esant nesaugiai darbo vietai, tvarka:
1.5.1.atsisakyti dirbti:
1.5.1.1.darbus, kuriuos saugiai atlikti neapmokytas;
1.5.1.2.jeigu įrankiai, įrengimai yra techniškai netvarkingi;
1.5.1.3.jeigu darbo aplinka kelia pavojų sveikatai ir gyvybei;
1.5.1.4.jei kolektyvinės apsaugos priemonės neužtikrina darbuotojo apsaugos nuo rizikos veiksnių , o asmeninės apsaugos priemonės neišduotos;
1.5.1.5.jei išduotos asmeninės apsaugos priemonės yra techniškai netvarkingos arba nepatikrintos, neišbandytos.
1.6. Asmens higienos reikalavimai:
1.6.1.dirbti tik su tvarkingais ir švariais darbo drabužiais, avalyne;
1.6.2 rankas plauti tik tam skirtomis priemonėmis;
1.6.3.nelaikyti maisto produktų darbo vietoje ir darbo patalpoje, valgyti tik tam skirtoje vietoje.
1.7. Veiksmai įvykus nelaimingam atsitikimui:
1.7.1.nukentėjus nuo nelaimingo atsitikimo, mačius arba sužinojus apie nelaimingą atsitikimą, suteikti nukentėjusiajam pirmąją pagalbą ir, jeigu pajėgiama, nedelsiant pranešti įmonės vadovui ar jo įgaliotiems asmenims. Reikalui esant, iškviesti greitąją pagalbą telefonu 03;
1.7.2.darbo vieta ir įrengimų būklė iki nelaimingas atsitikimas bus pradėtas tirti, turi išlikti tokie, kokie buvo nelaimingo atsitikimo metu. Jeigu tai kelia pavojų aplinkui esančių darbuotojų gyvybei ar sveikatai, gali būti daromi tik būtiniausi pakeitimai, jie įforminami tam tikru aktu;
1.7.3.įvykus nelaimingam atsitikimui pakeliui į darbą arba grįžtant iš darbo, kreiptis į gydymo įstaigą ir po to pranešti įmonės vadovui.
1.8.Darbuotojui, nesilaikančiam šios instrukcijos reikalavimų, taikoma Lietuvos Respublikos įstatymų numatyta drausminė, materialinė, administracinė ir baudžiamoji atsakomybė priklausomai nuo pažeidimo pobūdžio ir pasekmių.

2. PROFESINĖS RIZIKOS VEIKSNIAI SAUGOS PRIEMONĖS NUO JŲ POVEIKIO

2.1.Pavojinga yra 0.015 A ir stipresnė elektros srovė, o elektros srovės laidumo atžvilgiu pavojingose patalpose – 42 V ir aukštesnė įtampa.
2.2.Kenksmingi veiksniai:
2.2.1.elektrostatinis laukas ir spinduliavimas Juonizuojančio spinduliuotės lygiavertės dozės galia displėjaus paviršiuje 5 cm atstumu turi būti ne didesnė kaip 100 mikrorentgenų/val.; elektrostatinio lauko stiprumas per valandą-ne didesnis kaip 20 kV/m; ultravioletinio spinduliavimo srauto plokštinis tankis-ne didesnis kaip 10W/ kv/m;
2.2.2.nepakankamas apšvietimas; jeigu apšvietimas bendrasis-darbo paviršiai turi būti apšviesti ne mažiau kaip 300 Lx ir ne daugiau kaip 500Lx; jeigu apšvietimas mišrusis-ne mažiau kaip 750 lx; natūralus apšvietimas turi buti šoninis, displėjaus ekrano ne mažiau kaip 100 Lx ir ne daugiau kaip 250 Lx;
2.2.3.higienos normomis reglamentuotų reikalavimų netinkantis displejus, spausdinimo klaviatūra;
2.2.4.nepatogi darbo vieta;
2.2.5.įtemptas regėjimas. Languose turi būti šviesos reguliavimo įrenginys, kuriuo būtų galima mažintišviesos srautą, krentantį į darbo vietą;;
2.2.6.netinkamas darbo ir poilsio režimas;
2.2.7. triukšmas, kai darbo diena 8 valandų, leistinas triukšmo lygis darbo vietoje yra toks:

Darbo vietos	Leistinas ekvivalentinio triukšmo

	lygis dBA, ne daugiau kaip:
1. Videoterminalo įrangą aptarnaujančio personalo darbo vietos.	70
2.Administracinio pobūdžio darbo vietos, kur dirbama su skaičiavimo technika ir atliekamosdažnai pasikartojančios operacijos.	60
3.Tyrinėjimo, konstravimo, programavimo darbo vietos, kuriose dirbama videoterminalais.	50

2.2.8.norminių reikalavimų neatitinkantys mikroklimato ir oro cheminės sudėties rodikliai.
leistini mikroklimato parametrai darbo vietose yra tokie: šaltuoju metų šildymo periodu oro temperatūra turi būti plius 20-24 C, oro judėjimo greitis-ne didesnis kaip 0,10 m/s, santykinis oro drėgnumas-75 %; šiltuoju metų periodu patalpų oro temperatūra turi būti plius 22-28°C, oro judėjimo greitis-ne didesnis kaip 0,1-0,2 m/s santykinis oro drėgnumas –55 %; ozono kiekis darbo vietoje ir patalpų cheminės kokybės rodikliai turi atitikti norminius reikalavimus. Patalpos ore turi būti reguliuojamas neigiamas ir teigiamas jonų kiekis bei jų santykis. Darbo aplinkos oro jonizacijos lygis neturi viršyti didžiausio leidžiamo lygio abiejų ženklų viename kubiniame oro centimetre (50000 jonų cm3).
2.2. Būtinos saugos priemonės:
2.2.1. Dirbant su videoterminalu, reikia laikytis racionalaus darbo ir poilsio režimo: nepertrauktai dirbti prie videoterminalo galima ne daugiau kaip 1 valandą.dirbant 8 val. darbo dieną, reglamentuotos (papildomos) 5 (10) min. pertraukos nustatomos po 1 val. nuo darbo su videoterminalu pradžios. Dirbant 12 valandų darbo dieną (40 val. darbo savaitę), reglamentuotos (papildomos) pertraukos pirmosioms 8 val. nustatomos pagal 8 val. darbo pamainos režimą, likusias 4 val. po kiekvienos darbo valandos daroma 15 min. pertrauka.

3. DARBUOTOJO VEIKSMAI PRIEŠ PRADEDANT DARBĄ
3.1.Reikalavimai darbo vietai
3.1.1.draudžiama dirbti videoterminalu rūsiuose ir belangėse patalpose;
3.1.2.vienam darbuotojui turi būti skirta ne mažiau kaip 6 m^2 ploto ir ne mažiau kaip 20 m^3 erdvės;
3.1.3.atstumas nuo dirbančio iki kito displėjaus turi būti ne mažesnis kaip 2 m;
3.1.4.atstumas nuo galinės sienos, kurioje yra durys,iki darbo stalo turi būti ne mažesnis kaip 1.2 m;
3.1.5.kai įranga išdėstyta dviem eilėmis, atstumas tarp eilių turi būti ne mažesnis kaip 1.2m.
3.1.6.draudžiama statyti displėjaus ekranus vieną prieš kitą;
3.1.7.atstumas nuo operatoriaus akių iki ekrano turi būti 40-80 cm;
3.1.8.klaviatūra turi būti atskirta nuo displėjaus ir pakreipta taip, kad darbuotojas galėtų nustatyti patogią darbui padėtį, padedančią išvengti plaštakų ir rankų nuovargio.Priešais klaviatūrąturi būti pakankamai erdvės, kad darbuotojasgalėtų atremti plaštakas irrankas. Klaviatūros paviršius turi būti matinis, be akinančio atspindžio. Klaviatūra ir ir ženklų klavišai turi būti išdėstyti taip, kad būtų lengva ja naudotis. Klavišų simboliai turi atitinkamai kontrastuoti ir būti įskaitomi. Ant darbo stalo vienodame aukštyje su klaviatūra, turi būti speciali atrama dokumentams; informacijos įvedimo klaviatūra turi būti palinkusi nuo horizontalios plokštumos į darbuotojo pusę 10-15 laipsnių kampu.
3.1.9.darbo kėdė turi būti stabili, bet leidžianti darbuotojui lengvai ir laisvai judėti bei pasirinkti patogią pozą. Darbo kėdės konstrukcija turi atitikti ergonominius reikalavimus: kėdė turi būti su pakėlimo ir pasukimo mechanizmu, leidžiančiu keisti kėdės aukštį ir atlošo atlenkimo kampą ir su alkūnramsčiais; būtinai reikalinga atramėle kojoms, pritaikyta tam darbuotojui, kuriam reikia ja naudotis..
3.2.Prieš pradedant darbą, patikrinti, ar tvarkingi kabeliai, ar patikimas įžeminimas, įsitikinti, ar prisilietus prie videoterminalo nejaučiamas elektros srovės poveikis.
3.3.Įsitikinti, ar uždarytos visos apsauginės durelės ir dangteliai. Draudžiama eksploatuoti videoterminalą, jeigu nuimtas nors vienas jo gaubtas ir jeigu neįžemintas.
3.4.Pašalinti visus nereikalingus darbui daiktus, tvarkingai sudėti dokumentus, darbopriemones, kurių reikia darbo metu.

4. DARBUOTOJO VEIKSMAI DARBO METU

4.1.Palaikyti darbo vietoje švarą ir tvarką.
4.2.Išjungti videoterminalą, jei juo nedirbama.
4.3.Dirbti tik sulygtądarbo sutartimi darbą. Be įmonės vadovo sutikimo nepavesti savo darbo kitam asmeniui.
4.4.Neatidaryti įrengimų, elektros skydelių, durelių, dangčių, neliesti elektrinių įrenginių kontaktų, kuriose yra elektros įtampa.
4.5.Neliesti drėgnomis rankomis elektros jungiklių, rozečių. Videoterminalą galima valyti sausu skuduru.
4.6.Nedirbti videoterminalu, prie kurio prisilietus jaučiama elektros srovė.
4.7.Vienu metu nesiliesti prie elektrinių įrengimų metalinių dalių ir įžemintų elektros srovei laidžių dalių (pvz. prie centrinio šildymo radiatorių, vandentiekio vamzdžių ir šalia esančių kitokių įžemintų elektrinių įrengimų), kad nesusidarytų grandinė elektros srovei tekėti.
4.8.Nejungti į vieną elektros rozetę kelių didelio galingumo prietaisų, kuriu elektros srovės poreikis viršija instaliacijos laidų elektros srovės pralaidumą, nesinaudoti netvarkingomis elektros rozetėmis, kištukais, prijungtais elektros laidais, patiestais ant grindų.
4.9.Dirbant periferiniais videoterminalo įrenginiais (spausdintuvu, modemu ir kt.), laikytis šių reikalavimų:
4.9.1.prieš.jungiant įrenginį prie videoterminalo, įsitikinti, ar jis neįjungtas į elektros tinklą;
4.9.2. nesiliesti prie įrenginio judančių arba įkaitusių dalių;
4.9.3. nevalyti veikiančio įrenginio, nevalyti jo spiritu ir kitokiais tirpikliais;
4.9.4.įrenginį, kuris bus tikrinamas, valomas, apžiūrimas arba reguliuojamas, reikia išjungti iš elektros tinklo;
4.9.5.spausdintuve susiraukšlėjus popieriui, reikia spausdintuvą išjungti iš elektros tinklo ir tik tada ištraukti susiraukšlėjusį popierių;
4.9.6.jeigu spausdintuvas netvarkingai spausdina arba, jeigu pasirodo dūmų, spausdintuvą reikia nedelsiant išjungti;
4.9.7.nelaikyti įrenginio saulės šviesoje, arti kaitinimo elementų, vandens;
4.9.8.nespausdinti ant mažo formato popieriaus lapo;
4.9.9.nenustatyti puslapio ribų už nurodytų spaysdinimo sričių.
4.10.Pastebėjus videoterminalo gedimus, videoterminalą reikia išjungti iš elektros tinklo, pranešti įmonės vadovui šiais atvejais:
4.10.1.sugedus elektros instaliacijai, videoterminalas neveikia, kibirkščiuoja rozetė, jungiklis;
4.10.2.juntamas svylančių laidų kvapas;
4.10.3.kaista elektros laidai;
4.10.4.nutrūko elektros energijos tiekimas.

5. DARBUOTOJO VEIKSMAI AVARINIAIS ATVEJAIS

5.1.Kilus gaisrui, nedelsiant išjungti kompiuterį iš elektros tinklo, organizuoti gaisro gesinimą turimomis priemonemis, informuoti įmonės vadovą, iš pavojingos zonos evakuoti darbuotojus, o reikalui esant, iškviesti ugniagesius telefonu 01.
5.2.Darbuotojas privalo mokėti naudotis pirminėmis gaisro gesinimo priemonėmis.
5.3.Gaisrą gesinti, esant elektros įtampai, galima angliarūgšties ar miltelių gesintuvu. Draudžiama šiuo atveju naudoti cheminių putų gesintuvą.

6. DARBUOTOJO VEIKSMAI BAIGUS DARBĄ

6.1.Išjungti videoterminalą, kištuką ištraukti iš rozetės, ranka prilaikant rozetę.
6.2.Sutvarkyti darbo vietą.

6.3.Apie visus darbo metu pastebėtus trūkumus pranešti įmones vadovui.

Instrukciją parengė
Šiaulių „Aušros“ muziejaus
darbuotojų saugos ir sveikatos
komiteto pirmininkas

Povilas Juozapaitis

ŠIAULIŲ "AUŠROS" MUZIEJUS

ŠIAULIŲ „AUŠROS“ MUZIEJUS

9	0	7	5	7	0	3

(įmonės kodas)

TVIRTINU
Direktorius

Raimundas Balza

DIRBANT SU PERNEŠAMAIS ELEKTROS ĮRANKIAIAS, SAUGOS IR SVEIKATOS INSTRUKCIJA Nr. 4

1. BENDROJI DALIS

1.1. Dirbti su pernešamais elektros įrankiais leidžiama ne jaunesniam kaip 18 m asmeniui, turinčiam profesinių įgūdžių, mediciniškai pasitikrinusiam, išklausiusiam įvadinį darbų saugos instruktažą ir instruktažą darbo vietoje.

1.2. Darbuotojo darbo ir poilsio režimas:

1.2.1.darbo laiko trukmė įmonėje negali būti ilgesnė kaip 40 darbo valandų per savaitę. Vidutinis maksimalus darbo laikas kartu su viršvalandžiais 7 dienų laikotarpiu neturi viršyti 48 valandų;

1.2.2.darbuotojams suteikiama ne ilgesnė kaip dviejų valandų ir ne trumpesnė kaip pusės valandos pertrauka pailsėti ir pavalgyti. Ši pertrauka paprastai suteikiama praėjus pusei darbo dienos laiko, bet ne veliau kaip po keturių darbo valandų. Darbuotojas pertrauką pailsėti ir pavalgyti naudoja savo nuožiūra. Jis šiuo laiku gali palikti darbo vietą. Ši pertrauka neįskaitoma į darbo laiką;

1.2.3.atsižvelgiant į darbo sąlygas, darbuotojams darbo laiku suteikiamos papildomos pertraukos pailsėti. Iki pietų –dvi po 10 min. ir po pietų dvi pertraukos (10 ir 15 min.);

1.2.4.dirbant lauke arba nešildomose patalpose, kai aplinkos temperatūra žemesnė kaip -10°C, privalo būti suteiktos specialios pertraukos. Iki pietų –dvi po 15 min. ir po pietų dvi po 15 min.;

1.2.5.draudžiama skirti darbuotoją dirbti dvi pamainas iš eilės;

1.2.6.darbuotojo poilsio laikas per parą negali būti trumpesnis kaip 11 valandų iš eilės, nepaisant to, ar darbuotojas dirba vienoje, ar keliose darbovietėse, pagal vieną ar daugiau sutarčių;

1.2.7.darbuotojo savaitės nepertraukiamo poilsio laikas per savaitę privalo būti ne trumpesnis kaip 35 valandos.

1.3.Pranešimo apie nelaimingą atsitikimą tvarka:

1.3.1.pačiam nukentėjus nelaimingo atsitikimo metu, jei leidžia jėgos, nedelsiant pranešti įmonės vadovui ar jo įgaliotam asmeniui, įmonės darbuotojų saugos ir sveikatos tarnybai bei darbuotojų atstovui;

1.3.2.pamačius arba sužinojus, kad įvyko nelaimingas atsitikimas, suteikti nukentėjusiajam pirmąją medicinos pagalbą, reikalui esant, iškviesti greitąją pagalbą telefonu 03. Pranešti apie nelaimingą atsitikimą įmonės vadovui ar jo įgaliotam asmeniui, įmonės darbuotojų saugos ir sveikatos tarnybai bei darbuotojų atstovui;

1.3.3.kol nelaimingas atsitikimas bus pradėtas tirti, darbo vieta ir įrengimų būklė turi likti, kaip buvo nelaimingo atsitikimo metu. Jeigu dėl to kyla pavojus aplinkui esančių darbuotojų gyvybei arba sveikatai, galima daryti tik būtiniausius pakeitimus ir tai užfiksuoti akte;

1.3.4.įvykus nelaimingam atsitikimui pakeliui į darbą arba iš darbo, kreiptis į gydymo įstaigą ir

nedelsiant pranešti įmonės vadovui, ar jo įgaliotam asmeniui.
1.4 Pranešimo apie darbo metu pastebėtus trūkumus tvarka:
1.4.1.savavališkai nešalinti darbo priemonių, įrenginių ir pastatų gedimus, taip pat juose įrengtų darbuotojų saugos ir sveikatos apsaugos įtaisų gedimus;
1.4.2.nedelsiant pranešti įmonės vadovui ar jo įgaliotam asmeniui, įmonės darbuotojų saugos ir sveikatos tarnybai ir darbuotojų atstovui apie darbo ir darbų saugos priemonių gedimus, apie padėtį darbo vietose, darbo patalpose, kurie kelia pavojų darbuotojų saugai ir sveikatai.
1.5.Darbuotojo atsisakymo dirbti, esant nesaugiai darbo vietai, tvarka:
1.5.1.atsisakyti dirbti:
1.5.1.1.darbus, kuriuos saugiai atlikti neapmokytas;
1.5.1.2.jeigu įrankiai, įrengimai yra techniškai netvarkingi;
1.5.1.3.jeigu darbo aplinka kelia pavojų sveikatai ir gyvybei;
1.5.1.4.jei kolektyvinės apsaugos priemonės neužtikrina darbuotojo apsaugos nuo rizikos veiksnių , o asmeninės apsaugos priemonės neišduotos;
1.5.1.5.jei išduotos asmeninės apsaugos priemonės yra techniškai netvarkingos arba nepatikrintos, neišbandytos.
1.6. Asmens higienos reikalavimai:
1.6.1.dirbti tik su tvarkingais ir švariais darbo drabužiais, avalyne;
1.6.2.rankas plauti tik tam skirtomis priemonėmis;
1.6.3.nelaikyti maisto produktų darbo vietoje ir darbo patalpoje, valgyti tik tam skirtoje vietoje.
1.7.Darbuotojui, nesilaikančiam šios instrukcijos reikalavimų, taikoma Lietuvos Respublikos įstatymų numatyta drausminė, materialinė, administracinė ir baudžiamoji atsakomybė priklausomai nuo pažeidimo pobūdžio ir pasekmių.

2. PROFESINĖS RIZIKOS VEIKSNIAI. SAUGOS PRIEMONĖS NUO JŲ POVEIKIO

2.1. Pavojingi, kenksmingi ir kiti rizikos veiksniai darbuotojo, dirbančio su pernešamais elektros įrankiais, darbo vietoje:
2.1.1. elektros srovė;
2.1.2. netvarkingi saugos gaubtai (besisukančios dalys);
2.1.3. nepakankamas darbo vietos apšvietimas;
2.1.4. nepalankios meteorologinės sąlygos (aukšta, žema temperatūra, žaibas);
2.1.5. triukšmas, vibracija.
2.1.6. aštrios metalo drožlės;
2.1.7. lituojant lydmetaliais (POS - 40, POS - 60 ir kt.), išsiskiria švinas, todėl reikia kad būtų ištraukiamasis vėdinimas.
2.2.Būtinos saugos priemonės:
2.2.1.apsaugojimui nuo elektros srovės darbininkas, dirbantis su perkeliamais I klasės elektros įrankiais, turi naudoti dielektrines pirštines, guminius kilimėlius, dielektrinius kaliošus arba batus, taip pat įrankius su izoliuotomis rankenomis. Dirbantieji su II ir III klasės elektros įrankiais gali dirbti ir be apsauginių dielektrinių priemonių;
2.2.2.jei nėra 50 V maitinimo įtampos elektrinio įrankio, leidžiama dirbti su 220 V įrankiais, bet juose turi būti apsauginiai jungikliai, o korpusas patikimai įžemintas, be to, būtinai reikia naudotis apsaugos priemonėmis (dielektrinėmis pirštinėmis, kaliošais, kilimėliais);
2.2.3.visos apsauginės dielektrinės priemonės turi būti su žyma, kurioje nurodoma kito laboratorinio patikrinimo data ir įtampa, kuriai esant su dielektrine priemone galima dirbti;
2.2.4.visos pernešamų elektros įrankių besisukančios dalys turi būti apsaugotos gaubtais, neleidžiančiais darbuotojo kūno dalims prisiliesti prie besisukančių paviršių. Šiuos apsaugos gaubtus galima nuimti remonto arba aptarnavimo metu, esant išjungtam elektros įrankiui. Draudžiama dirbti, esant nuimtiems arba netvarkingiems gaubtams;
2.2.5.dirbant su elektriniais įrankiais, apdirbamos medžiagos dalių gali patekti į akis, todėl būtinai reikia vilkėti darbo drabužiais ir dirbti su apsauginiais akiniais;

2.2.6.darbininko, dirbančio su perkeliamais elektros įrankiais, darbo vietoje bendras triukšmo lygis neturi viršyti 85 dB, o oro užterštumas - higienos normose numatytų dydžių. Apsisaugojimui nuo triukšmo būtina naudoti antifonus arba trumpinti triukšmo veikimo laiką, nuo garų, dulkių, dujų - dujokaukę, respiratorių;
2.2.7. guminės dielektrinės apsaugos priemonės turi būti laikomos apšildomose patalpose, uždarose spintose arba dėžėse, atskirai nuo įrankių. Jas reikia saugoti nuo tepalų, benzino ir kitų gumų ardančių medžiagų poveikio;
2.2.8.prieš pradedant dirbti guminės dielektrinės apsaugos priemonės apžiūrimos, nuo jų nuvalomas purvas, jei jos sudrėkusios, gerai nušluostomos ir išdžiovinamos. Skylėtomis arba pažeistomis apsaugos priemonėmis naudotis draudžiama.
2.2.9.lyjant ar sningant dirbti su elektros įrankiu atvirose aikštelėse leidžiama tik išimtiniais atvejais ir tik tuomet, kai darbo vieta yra po pastoge, ant sausos žemės ar pakloto ir kai naudojamos dielektrinės pirštinės bei kitos apsaugos priemonės;
2.2.10.vadovaujantis įmonėje sudarytu sąrašu darbuotojui nemokamai turi būti išduota darbo drabužiai ir avalynė.

3. DARBUOTOJO VEIKSMAI PRIEŠ DARBO PRADŽIĄ

3.1 Darbuotojas, dirbantis su perkeliamais elektros įrankiais, prieš darbo pradžią privalo patikrinti:
3.1.1 ar elektros įrankio mazgai ir detalės pakankamai suveržtos;
3.1.2 ar tvarkingas rankinės elektros mašinos reduktorius (nejungiant įrankio į elektros tinklą, ranka pasukamas pagrindinis velenas);
3.1.3 laidų, šakutės ir kabelio izoliacijos būklę;
3.1.4 ar tvarkingas jungiklis, įžeminimas ir saugos gaubtai;
3.1.5 kaip rankinė elektros mašina, įjungta į elektros tinklą veikia tuščiąja eiga (nustatant šepetėlių ir kolektoriaus būklę);
3.1.6 ar yra inventorinis numeris, ar nepasibaigęs elektros įrankio eksploatacijos galiojimo laikas;
3.2. Dirbant su elektriniais grąžtais ar perforatoriais vietose, kur gali praeiti elektros kabeliai ar kitos komunikacijos, prieš darbų pradžią būtina įsitikinti, kad gręžimo vietose jų nėra. Darbo metu naudotis veido apsauginiu skydeliu.
3.3. Apsirengti darbo drabužiais, avalyne, užsidėti kitas būtinas tam darbui apsaugos priemones.
3.4. Prieš pradedant dirbti dielektrinės apsaugos priemonės apžiūrimos, jei jos sudrėkusios, gerai nušluostomos ir išdžiovinamos. Pažeistomis dielektrinėmis apsaugos priemonėmis naudotis draudžiama.

4. DARBUOTOJO VEIKSMAI DARBO METU

4.1. Kilnojamieji įrankiai yra šie: gręžtuvai, žirklės, veržlių suktuvai, rankinės šlifavimo, poliravimo, metalo atpjovimo mašinos, lituokliai, kilnojamieji šviestuvai. Elektriniai įrankiai privalo atlikti šiuos pagrindinius reikalavimus:
4.1.1. greitai įsijungti ir išsijungti;
4.1.2.srovinių dalių aptvaros ir uždangos (dangteliai, gaubtai ir kt.) įrengiamos taip, kad jų nebūtų galima nuimti arba atidaryti be specialių raktų arba įrankių.
4.2. Visų mechanizmų paleidimo įtaisai išdėstomi taip, kad pašaliniai asmenys negalėtų jų įjungti. Draudžiama vienu paleidimo įtaisu įjungti keletą srovės imtuvų, taip pat skirtingų mašinų paleidimo įtaisus išdėstyti greta. Jungikliai turi būti uždengti gaubtais be atvirų angų ir plyšių rankenai slankioti, jungiklių dėžė privalo būti užrakinama.
4.3. Rankinis elektros įrankis jungiamas į elektros tinklą naudojant daugiagyslį lankstų kabelį su izoliacija ne žemesnei kaip 500V įtampai.
4.4. 12 ir 50 V rozetės ir šakutės, skirtos elektriniams įrankiams perkeliamiems šviestuvams įjungti,

savo spalva ir konstrukcija turi skirtis nuo 127 ir 220 V rozečių ir šakučių, 127 ir 220 V rozetės ir šakutės turi būti su papildomu įžeminimo kontaktu.
4.5. Elektros įrankių, kurie veikia esant aukštesnei kaip 50 V įtampai, korpusai turi būti įžeminti. Įžeminta turi būti atskiru laidu, esančiu maitinimo kabelyje. Naudoti nulinį darbo laidą draudžiama. Aptikus įžeminimo įtaisų gedimą reikia nedelsiant jį pašalinti, taip pat turi būti įžeminta keitiklių, skiriamųjų ir žeminimo transformatorių korpusai.
4.6.Elektros įrankiai, perkeliamos lempos, įtampos žeminimo transformatoriai, dažnumo keitikliai turi būti tikrinami vieną kartą per mėnesį; tikrinama, ar nėra srovinių dalių sujungimo su korpusu, ar nenutrauktas įžeminimo laidas, ar tvarkinga maitinimo laidų izoliaciją, ar nėra atvirų srovinių dalių. Perkeliamų imtuvų izoliacija turi būti tikrinama ne rečiau kaip 1 kartą per 6 mėnesius megometru, užrašant į specialų žurnalą tikrinimo duomenis. Matuojant izoliacijos varžą megometru, reikia saugoti, kad žmonės atsitiktinai neprisiliestų prie aparatų ir laidų, prijungtų prie megommetro.
4.7.Naudojant elektros įrankius arba kilnojamuosius elektros šviestuvus, jų kabelius, jeigu galima, reikia kabinti. Kabeliai neturi liestis su metaliniais, karštais, drėgnais, alyvuotais paviršiais, elektrinio suvirinimo įrenginio laidais, turinčiais įtampą, deguonies, acetileno ir kitų dujų tiekimo žarnomis..
4.8.Kai dirbant dingsta tinkle įtampa arba daroma darbo pertrauka, elektrinis įrankis turi būti išjungiamas ir atjungiamas nuo elektros tinklo;
4.9. Jei rankinio elektros įrankio variklio korpusas įkaitęs (prisilietus degina), jį būtina išjungti ir pranešti apie tai padalinio vadovui;
4.10. Dirbant stebėti, kad kilnojamojo šviestuvo kabelis nebūtų pažeidžiamas, o apsauginis tinklelis būtų gerai pritvirtintas. Kilnojamo šviestuvo įtampa statybos sąlygomis turi būti ne didesnė kaip 50 V, o itin pavojingose vietose (drėgnose vietose, tranšėjose, šachtose, metaliniuose rezervuaruose, šuliniuose, katiluose ir pan.) – ne didesnė kaip 12 V ;
4.11. Darbuotojams, dirbantiems elektros įrankiais draudžiama:
4.11.1.atlikti bet kokį rankinių elektros mašinų, kitų elektros įrankių bei jų elektros laidų remontą;
4.11.2.perduoti elektros įrankį kitiems asmenims;
4.11.3.valyti rankomis drožles arba pjuvenas, įrankiui visiškai nesustojus;
4.11.4.dirbti ant pristatomų kopėčių;
4.11.5.aušinti korpusą sniegu arba vandeniu;
4.11.6.apdirbinėti apledėjusias detales;
4.11.7. laikyti rankose kabelius;
4.11.8. liesti pjovimo bei judančius įrankius, valyti drožles, kol jis nesustoja;
4.11.9. palikti juos be priežiūros įjungtus į elektros tinklą;
4.11.10.dirbti atvirose aikštelėse lyjant arba sningant;
4.11.11.dirbti su abrazyviniu, metalo pjovimo ir šlifavimo diskais be saugos gaubto;
4.11.12.transformatorius, dažnio keitiklius, prie kurių jungiami elektros įrankiai, statyti įvairių talpyklų (cisternų, kamerų, rezervuarų) viduje, katilų pakurose, turbinų kondensatoriuose, požeminiuose statiniuose (šuliniuose, kamerose ir pan.), tranšėjose, iškasose, inžineriniuose tvirtinimuose, dirbant žemės darbus.
4.12. Dirbti elektros įrankiais draudžiama kai:
4.12.1. pažeista pajungimo šakutė ar šakutės lizdas, pažeistas kabelio apvalkalas, izoliacija;
4.12.2. netvarkingas jungiklis;
4.12.3. padidėjęs kolektoriaus kibirkščiavimas;
4.12.4. iš reduktoriaus ar vėdinimo kanalų teka tepalai;
4.12.5. pastebėjus dūmus ar pajutus charakteringą degančios izoliacijos kvapą;
4.12.6. padidėjus triukšmo, vibracijos lygiui ;
4.12.7. sulūžus korpuso detalėms, rankenoms, apsaugoms ar atsiradus jų skilimui;
4.12.8. sulūžus ar skilus darbinei elektros įrankio daliai ar darbiniam įrankiui.
4.12.9. lyjant arba sningant atvirose aikštelėse (lyjant arba sningant dirbti elektros įrankiais leidžiama tik išimties atveju, esant darbo vietai po pastoge ir būtinai naudojant dielektrines pirštines).

4.13. Pastebėjus gedimus arba pajutus nors ir nestiprų elektros srovės poveikį (dirgina odą, krečia) nedelsiant išjungti įrankį iš elektros tinklo ir pranešti padalinio vadovui.
4.14. Dirbant elektriniu grąžtu, gręžiamas detales būtina patikimai įtvirtinti. Jeigu naudojamas - svertas, kad rankinė gręžimo mašinėlė geriau prisispaustų, būtina stebėti, kad sverto galas nesiremtų į paviršių, nuo kurio jis galėtų nuslysti.
4.15. Nutrūkus elektros srovės tiekimui, užsikirtus besisukančioms dalims, taip pat per darbo pertraukas elektros įrankius iš elektros tinklo reikia išjungti. Pernešti elektros įrankį iš vienos vietos kitą taip pat leidžiama tik išjungus iš elektros tinklo.
4.16. Pagal elektrosaugos poveikį kilnojamieji elektriniai įrankiai skirstomi į šias klases:
4.16.1. 0 klasės yra tie elektrotechnikos gaminiai, kuriuose apsaugą nuo pavojingo elektros srovės poveikio užtikrina tik pagrindinė izoliacija. Šios klasės elektriniai įrenginiai neturi elementų apsauginio įžeminimo laidui prijungti.
4.16.2. 0I klasės yra tie elektrotechnikos gaminiai, kuriuose apsaugą nuo pavojingo elektros srovės poveikio užtikrina pagrindinė izoliacija ir kuriuose yra įžeminimui skirtas elementas, tačiau jie maitinami iš tinklo lizdo (rozetės), neturinčio įžeminimo kontakto, lanksčiu laidu (virvelaidžiu) be įžeminimo gyslos.
4.16.3. I klasės yra tie elektrotechnikos gaminiai, kuriuose apsaugą nuo pavojingo elektros srovės poveikio užtikrina ne tik pagrindinė izoliacija. Prie jų korpusu yra prijungti apsauginio įžeminimo laidai, esantys virvelaidyje; pažeidus pagrindinę izoliaciją, jų lietiamose srovei laidžiose dalyse įtampos negali atsirasti.
4.16.4. II klasės yra tie elektrotechnikos gaminiai, kuriuose apsaugą nuo pavojingo elektros srovės poveikio užtikrina ne tik pagrindinė izoliacija, bet ir kitos apsaugos priemonės (papildoma arba sustiprinta izoliacija) ir kuriems nereikia apsauginio įžeminimo.
4.16.5. III klasės yra tie elektrotechnikos gaminiai, kuriuose apsauga nuo pavojingo elektros srovės poveikio užtikrinama saugia įtampa ir kurių vidinėse bei išorės dalyse nėra didesnės negu 50 V įtampos.
4.17. Įmonėje turi būti rankinių elektrinių įrankių apskaita. Ant kiekvieno įrankio turi būti pažymėtas inventoriaus numeris. Įrankių laikymą, apskaitą ir techninę būklę kontroliuoja ir profilaktinių patikrinimų bei matavimų registravimo dokumentaciją tvarko įmonės vadovo paskirtas asmuo.
4.18. Elektrinių įrankių laidų, apvijų ir jungiamųjų kabelių, žeminimo transformatorių ir dažnumo keitikliu izoliacijos varžas reikia tikrinti ne rečiau kaip kartą per 6 mėnesius. Daryti matavimus turi teisę administracijos asmuo, turintis ne mažesnę kaip PK elektrosaugos kategoriją. Elektros įrankio apvijų ir kitų elektros grandinių izoliacijos varža jo metalinio korpuso atžvilgiu turi būti ne mažesnė kaip 0,5 megaomo; jeigu izoliacija dviguba - ne mažesnė kaip 2 megaomai; žeminama transformatorių antrinės apvijos izoliacijos varža turi būti ne mažesnė kaip 1 megaomas. Patikrinimo rezultatai įrašomi specialiuose žurnaluose arba matavimų protokoluose.
4.19. Reikalavimai dirbantiems su rankinėmis mašinomis ir įrankiais:
4.19.1. su 0 ir 0I klasės rankinėmis elektrinėmis mašinomis ir įrankiais dirbti pavojingose patalpose ir lauke leidžiama tiems, kurie turi PK kvalifikacinę kategoriją;
4.19.2. juos galima prijungti per skiriamuosius transformatorius, dažnio keitiklius ir apsauginius atjungimo įrenginius leidžiama tiems, kurie turi ne žemesnę kaip VK elektrosaugos kategoriją;
4.19.3. pavojingose patalpose leidžiama dirbti su I, II ir III klasės rankinėmis elektrinėmis mašinomis ir įrankiais;
4.19. 4. dirbant su 0 klasės mašinomis, reikia naudotis individualiomis apsaugos priemonėmis arba šiuos įrankius prijungti per skiriamuosius transformatorius, dažnio keitiklius, apsauginius atjungimo įrenginius;
4.19.5. skiriamuosius transformatorius, dažnio keitiklius, apsauginius atjungimo įrenginius draudžiama įnešti į metalinių talpų, rezervuarų ir labai pavojingų patalpų vidų;
4.19.6. labai pavojingose patalpose leidžiama dirbti tik su I, II ir III klasės rankinėmis elektrinėmis mašinomis ir įrankiais, bet reikia naudotis individualiomis apsaugos priemonėmis, jeigu dirbama be jų, šie įrankiai turi būti prijungti per skiriamuosius transformatorius, dažnio keitiklius, apsauginius

atjungimo įrenginius; su 0, 0I klasės mašinomis ir įrankiais dirbti galima tik tada, kai jie prijungti per skiriamuosius transformatorius, dažnio keitiklius, apsauginius atjungimo įrenginius;
4.19.7. prie skiriamojo transformatoriaus, dažnio keitiklio, apsauginio atjungimo įrenginio leidžiama prijungti tik vieną elektrinę mašiną arba įrankį;
4.19.8. elektrinio įrankio įtampa turi būti:
4.19.8.1. nepavojingose patalpose - ne didesnė kaip 220 V;
4.19.8.2. pavojingose patalpose ir lauke - ne didesnė kaip 50 V;
4.19.8.3. labai pavojingose patalpose, garažų apžiūros duobėse ir lauke, kur drėgna žemė, reikia naudotis ne didesnės kaip 12 V įtampos kilnojamaisiais elektros šviestuvais;
4.19.8.4. aukštesnės kaip 50 V įtampos įrankio korpuse įžeminimo laidui prijungti turi būti specialus gnybtas su skiriamuoju ženklu "ŽEMĖ";
4.19.8.5. kilnojamųjų elektros įrankių metaliniai korpusai įžeminami atskiru laidu, kuri tuo pačiu metu negali būti įrankio maitinimo laidininkas; draudžiama šiam tikslui naudoti prie elektros įrankio korpuso prijungtą įžemintą nulinį laidą, kabelio ir laidų metalinius šarvus;
4.19.8.6. elektrinių įrankių kištukiniai sujungimai (rozetės, šakutės) turi būti gerai izoliuoti nuo srovei laidžių dalių ir turėti papildomą įžeminimo kontaktą;
4.19.8.7. kištukai naudojami sujungimui 50 V įtampos tinkle savo konstrukciją turi skirtis nuo įprastinių kištukinių sujungimų, skirtų 220 V įtampai, kad negalėtume jų įjungti į 220 V įtampos lizdus;
4.19.8.8. elektriniai įrankiai į maitinimo tinklą jungiami daugiagysliai, lanksčiais, įvertais į guminę žarną laidais; keturgyslis laidas tinka trifaziams, trigyslis - vienfaziams elektros įrankiams tinklą jungti; viena gysla įžeminama elektrinio įrankio korpusas;
4.19.8.9. elektriniai įrankiai turi turėti tvarkingus jungiklius.
4.20. Reikalavimai, kurių reikia laikytis naudojantis kilnojamaisiais elektriniais šviestuvais:
4.20.1. pavojingose ir labai pavojingose patalpose, taip pat lauke leidžiama naudotis ne aukštesnės kaip 50 V pernešamais šviestuvais;
4.20.2. pernešamo šviestuvo elektros energijos šaltinis gali būti transformatorius, generatorius, keitiklis ir akumuliatorius, šiam tikslui naudotis autotransformatoriais draudžiama;
4.20.3. iki 50 V įtampos pernešamų šviestuvų įjungimo šakutės turi netikti aukštesnės įtampos tinklui;
4.20.4. pernešami iki 50 V įtampos elektriniai šviestuvai prie žeminio transformatoriaus jungiami varžtai arba kištukinėmis šakutėmis; transformatoriaus gaubte turi būti atitinkama kištukinė rozetė; žeminio transformatoriaus korpusas ir antrinės apvijos vienas laidas turi būti įžeminti.
4.21. .Darbininkui išduodamą įrankį reikia patikrinti stende arba su prietaisu, dalyvaujant pačiam darbuotojui; draudžiama išdavinėti netvarkingus įrankius; elektrinių įrankių žeminimo transformatorių pernešamas elektros lemputes reikia kruopščiai patikrinti, apžiūrėti iš išorės, žiūrėti, ar tvarkingas įžeminimas, ar nepažeista laidų izoliacija, ar tvarkingos neizoliuotos srovinės dalys, ar apskritai įrankis tinka darbui.

5. DARBUOTOJO VEIKSMAI AVARINIAIS (YPATINGAIS) ATVEJAIS

5.1. Esant srovės nukentėjimui į korpusą arba sugedus elektros įrankiui, nedelsiant nutraukti darbus ir apie tai pranešti tiesioginiam darbų vadovui.
5.2. Įvykus nelaimingam atsitikimui, nukentėjusiajam suteikti pirmąją medicinos pagalbą, esant reikalui iškviesti gydytoją, išsaugoti nepakeistą įvykio vietą, jeigu tai negresia dirbančiųjų ar aplinkinių žmonių gyvybei ir sveikatai, apie įvykį pranešti tiesioginiam darbų vadovui.
5.3. Elektros įrenginį išjungti šiais avariniais atvejais:
5.3.1. sugedus elektros įrenginiui arba rankinei elektros mašinai;
5.3.2. nutrūkus elektros energijos tiekimui;
5.3.3. pažeidus laidų izoliaciją arba kai jaučiamas charakteringas degančios izoliacijos kvapas;
5.3.4. pajutus elektros energijos poveikį;
5.3.5. pastebėjus padidėjusį triukšmą ar vibraciją;

5.3.6. įvykus nelaimingam atsitikimui ar avarijai ir kilus gaisrui.
5.4. Kilus gaisrui, nedelsiant iškviesti ugniagesius, vadovaujančius darbuotojus ir gesinti gaisro židinį turimomis gesinimo priemonėmis.
5.5. Elektrinius įrenginius gesinti tik juos atjungus nuo maitinimo šaltinio.

6. DARBUOTOJO VEIKSMAI BAIGUS DARBĄ

6.1. Baigęs darbą, darbuotojas privalo:
6.1.1. išjungti įrankį iš elektros tinklo;
6.1.2. nuvalyti nuo įrankio dulkes, tepalą;
6.1.3. patikrinti, ar nepažeista kabelio izoliacija; patikrinti apsaugines priemones;
6.1.4. perduoti įrankius asmeniui, atsakingam už jų saugojimą;
6.1.5. sutvarkyti darbo vietą;
6.1.6. nusiplauti veidą ir rankas šiltu vandeniu su muilu, esant galimybei nusiprausti po dušu;
6.1.7. apie iškilusius trūkumus pranešti įmonės vadovui.

Instrukciją parengė
Šiaulių „Aušros“ muziejaus
darbuotojų saugos ir sveikatos
komiteto pirmininkas

Povilas Juozapaitis

2 MOKYMO ELEMENTAS. BALDŲ REMONTO ORGANIZAVIMAS ĮMONĖJE

2.1. BALDŲ DEFEKTŲ NUOTRAUKOS IR APRAŠYMAI

1. Koplektas „Ambasadorius“ (koplektacija 3M, D, gaminio Nr. E-819), kuriam suteikta 24+12* mėnesių garantija. Komplektas aptrauktas eko oda ir nors jam dar nėra nei 2 metu, kuo toliau, tuo labiau sėdimoji dalis nusidėvi, per raukšleles išsitrynė, nubyrėjo. Pridedamos nuotraukos (žr. 9 pav.).

9 pav. Koplekto „Ambasadorius“ defektai

2. Sofos „Ambasadorius“ 3 M vienoje vietoje po porankiu yra skylė, o kitoje vietoje nesandari siūlė. Sofa yra visiškai nenaudota. Nuotraukos pridedamos (žr. 10 pav.).

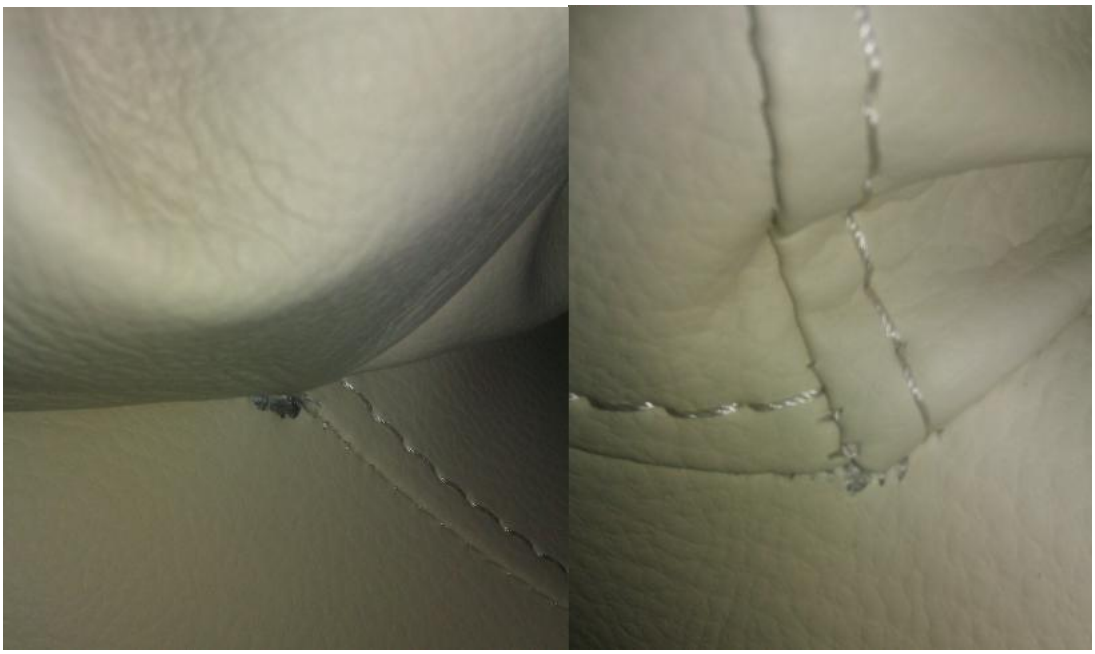

10 pav. Sofos „Ambasadorius“ defektai

3. Minkšto kampo „Riteris“ broko aktas (žr. 11, 12 pav.)

UAB "GARDMENA"
Įmonės kodas: 163295668 PVM kodas: LT632956610
Adresas: Kastyčio g. 8/Cvirkos g. 13B, Gargždai.
Telef: (8 699): 31120, 32159.
El.paštas: gardmena@xxx.lt
Prekybos centras "AKMENA"
L.Petravičiaus a-1, Naujoji Akmenė.
Telef:(8 425) 56600, 56494, 56977

UAB "Gražu baldai"
(prekių tiekėjas)
Ežero g. 31, LT-80109 Kaišiadų raj.
(tiekėjo adresas)
FAX. 84137447
(tiekėjo telefonai, faksai)

2001 m. liepos mėn 25 d.

BROKO AKTAS (Nr. _____)

Eil. Nr.	Prekės pavadinimas	Gauta pagal: (sąsk.–fakt. Nr.)	Kodas	Mato vnt.	Kiekis	Kaina (savik.)	Suma (savik)
1.	minkštas kampas "Ritezis" RK	GB NR.1021193		vnt	1	2000,-	
2.							
3.							
4.							

BROKO APRAŠYMAS:

Eil. Nr.	Detaliai aprašyta prekė, detaliai aprašytas prekės brokas, numanomas prekės broko atsiradimas
1.	kampo nugarinė atlošo siūlė išeina šlijėmis. Sėdimosios dalies dešinėje pusėje kraštinės gabalelsai. Dešinioje kampo atraitėje dalies nubrozdintas kampai
2.	
3.	
4.	

BROKO AKTĄ Nr ___ sustatė:

Pardavėja (-as) Jurgita Šimudienė
(vardas, pavardė, parašas)

Pardavėja (-as) Daiva Nazgelienė
(vardas, pavardė, parašas)

BROKO AKTĄ Nr ___ apskaitai priėmė:

buhalterė .....
(vardas, pavardė, parašas)

BROKO AKTĄ Nr ___ priėmė:

.....
(pareigos, vardas, pavardė, parašas)

11 pav. Broko akto pavyzdys

12 pav. Minkšto kampo „Riteris“ defektai

4. Korpusinio baldo „Artemidė“ plokštės pažeidimai defektai (žr. 13, 14 pav.)

13 pav. Baldo įsigijimo talonas

14 pav. Baldo plokščių pažeidimai

2.2. BALDŲ IR JŲ DETALIŲ BRĖŽINIAI

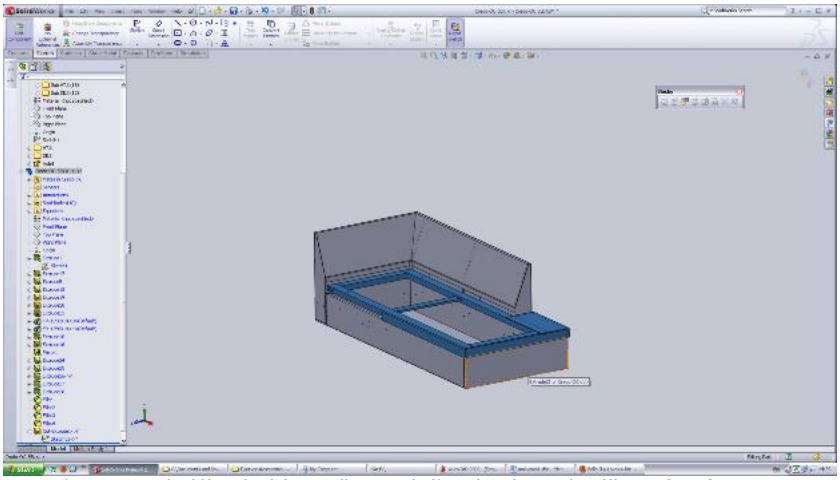

15 pav. Minkšto baldo sėdimos dalies karkaso brėžinys 3D formate

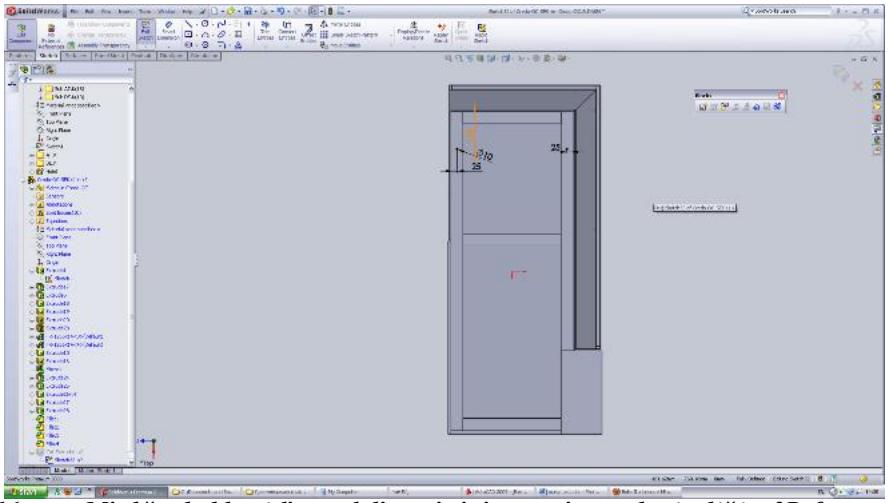

16 pav. Minkšto baldo sėdimos dalies tvirtinimas prie patalynės dėžės 3D formate

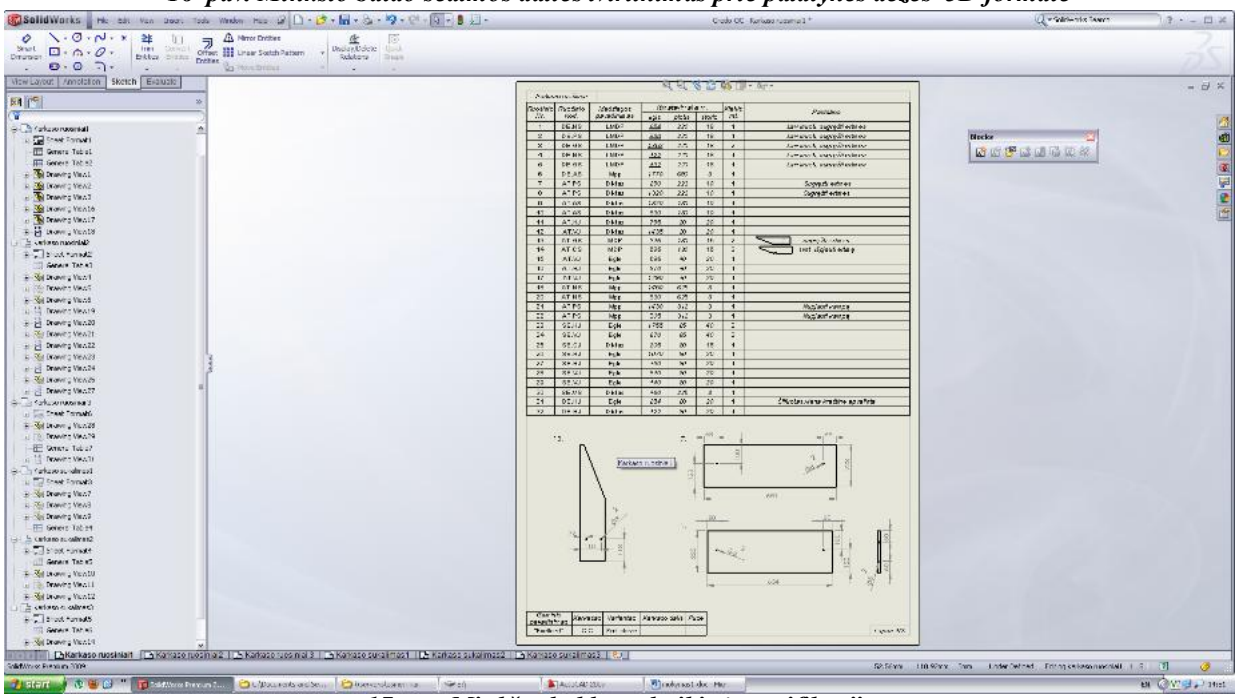

17 pav. Minkšto baldo technikinė specifikacija

Porolono supjovėjas naudojasi minkštos dalies formavimo (ruošinių matmenys ir t. t.) brėžiniu (žr. 14, 15, 16, 17 pav.).

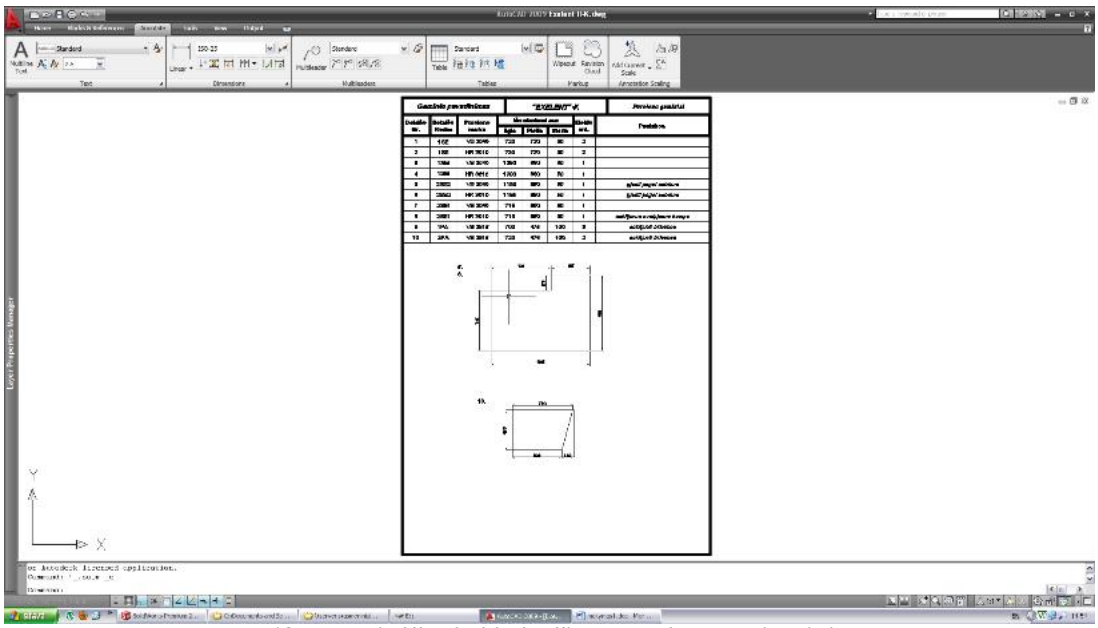

18 pav. Minkšto baldo brėžinys porolono supjovėjui

Minkštos dalies audinio sukirpimo bei susiuvimo brėžiniai, naudojami sukirpimo ir susiuvimo baruose (žr. 19–25 pav.)

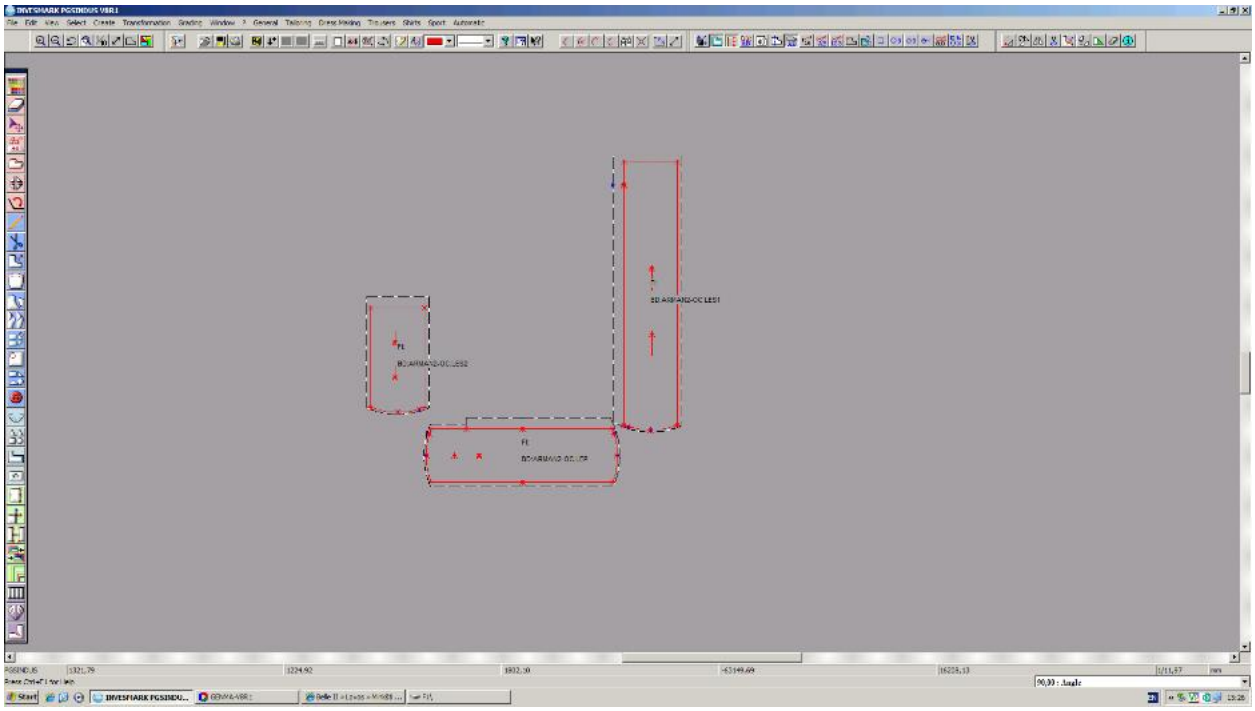

19 pav. Minkštos dalies audinio susiuvimo brėžinys

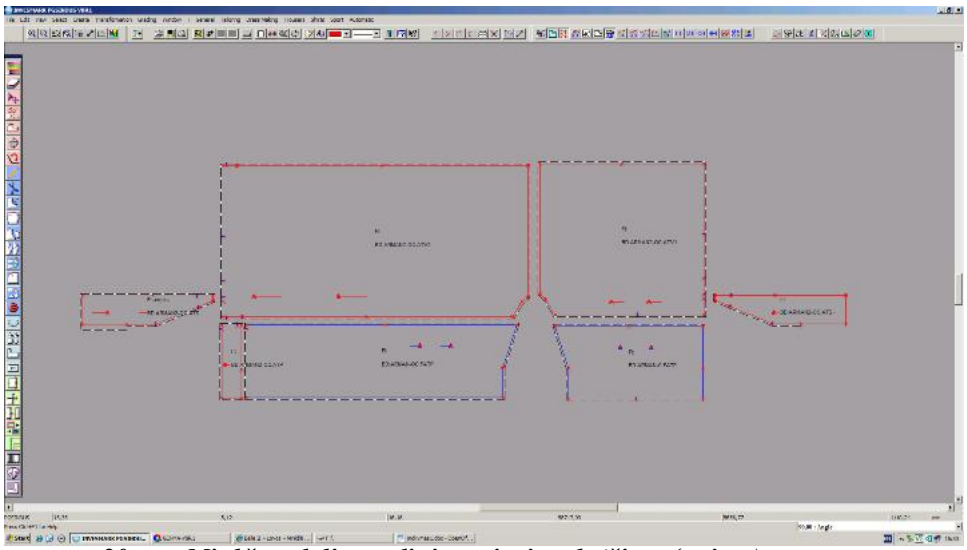

20 pav. Minkštos dalies audinio susiuvimo brėžinys (tęsinys)

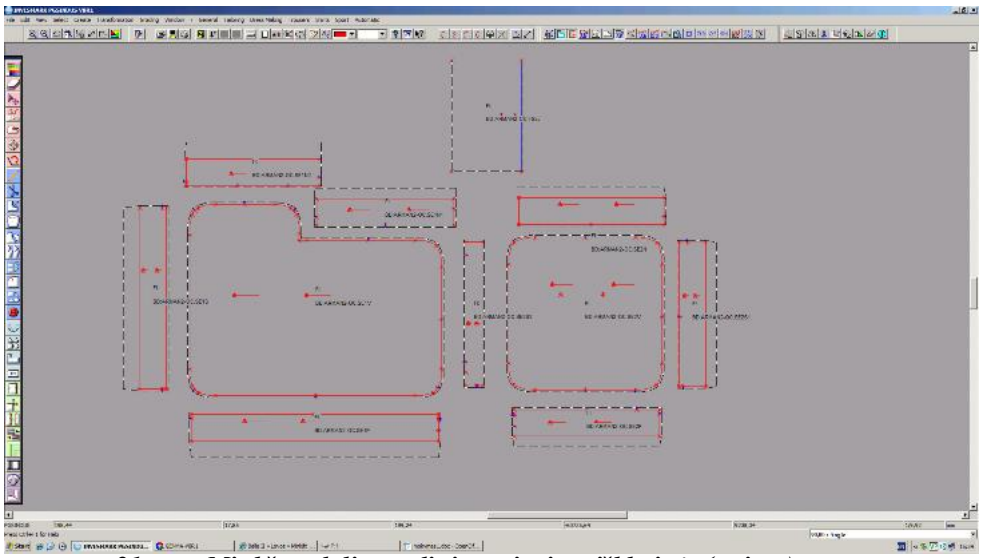

21 pav. Minkštos dalies audinio susiuvimo išklotinės (tęsinys)

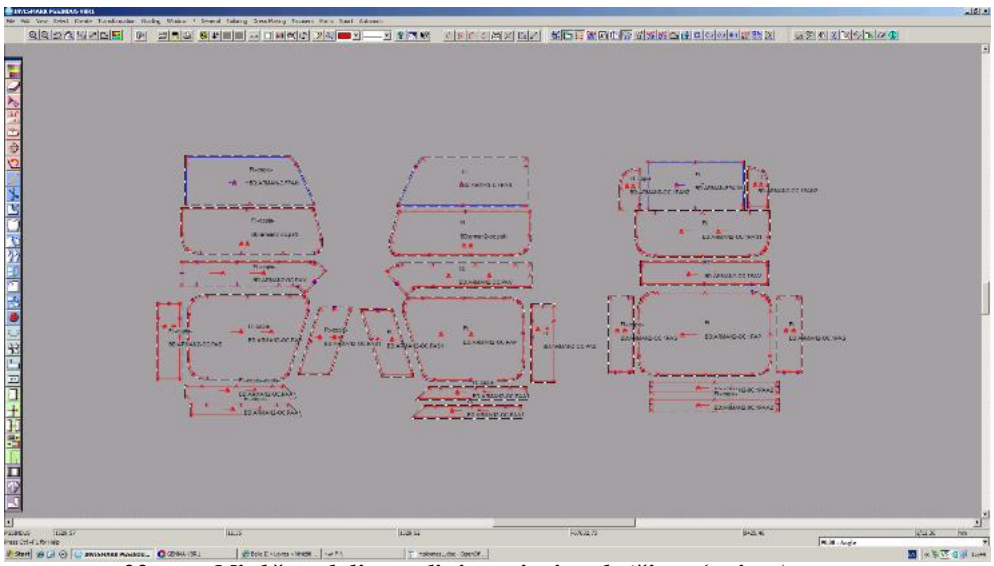

22 pav. Minkštos dalies audinio susiuvimo brėžinys (tęsinys)

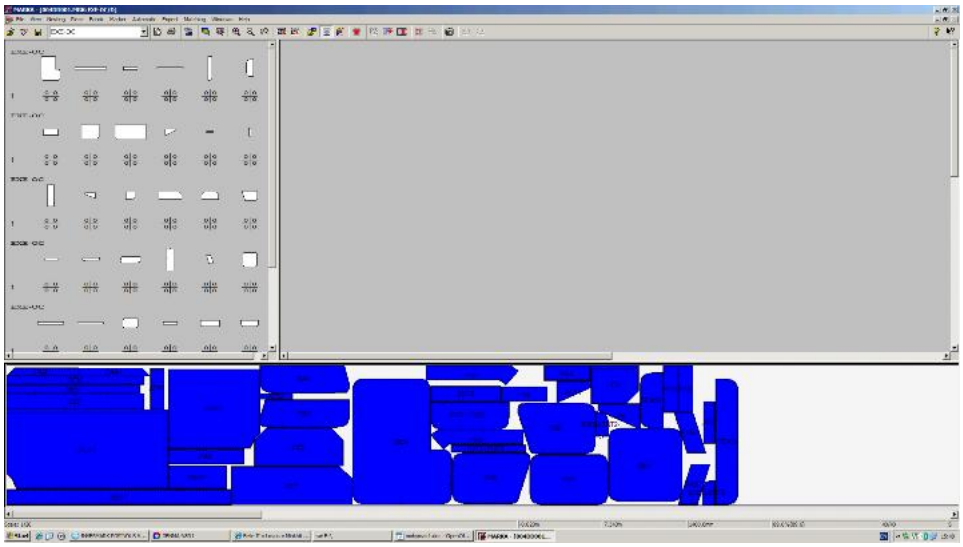

23 pav. Minkštos dalies audinio sukirpimo brėžinys

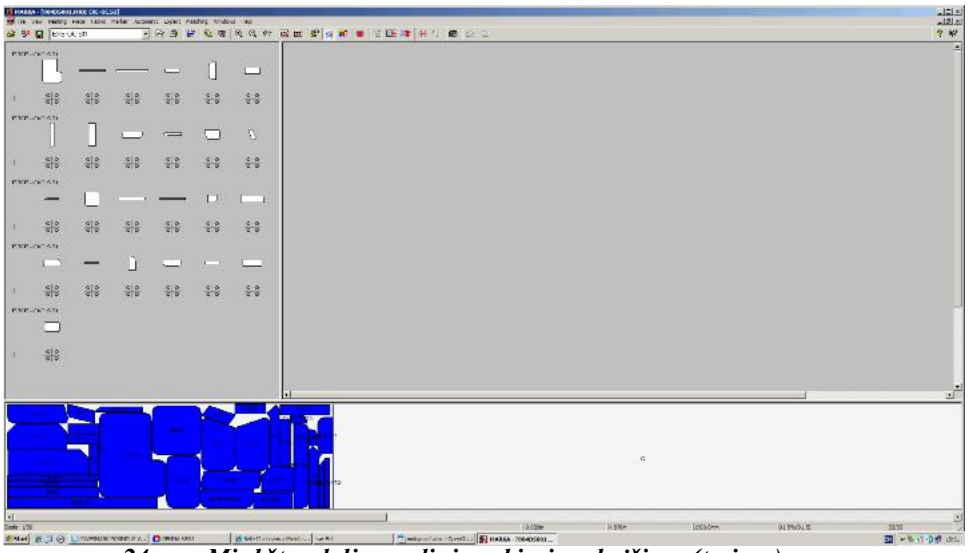

24 pav. Minkštos dalies audinio sukirpimo brėžinys (tęsinys)

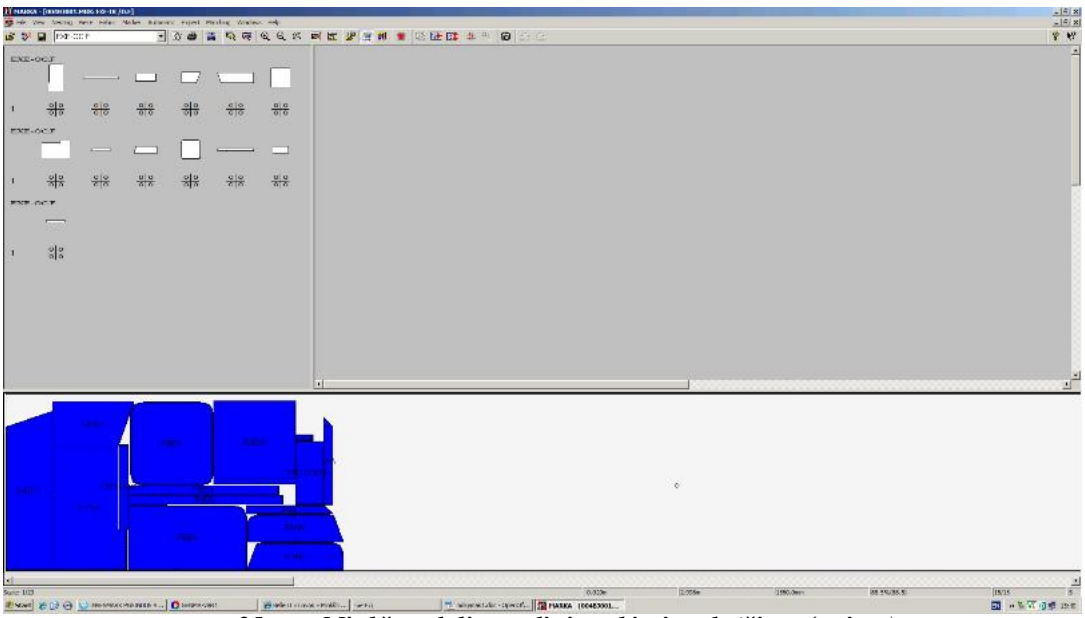

25 pav. Minkštos dalies audinio sukirpimo brėžinys (tęsinys)

Pagal baldo nustatytą defektą yra keičiama ta jo dalis, kuri turi defektą, prieš tai jį išradžius, atsižvelgiant į kiekvieno defekto situaciją.

Korpusinių baldų defektų likvidavimui naudojami tie patys brėžiniai, kaip ir gamyboje, t. y. pakeičiamos baldo sudedamosios dalys, atsižvelgiant į defektą.

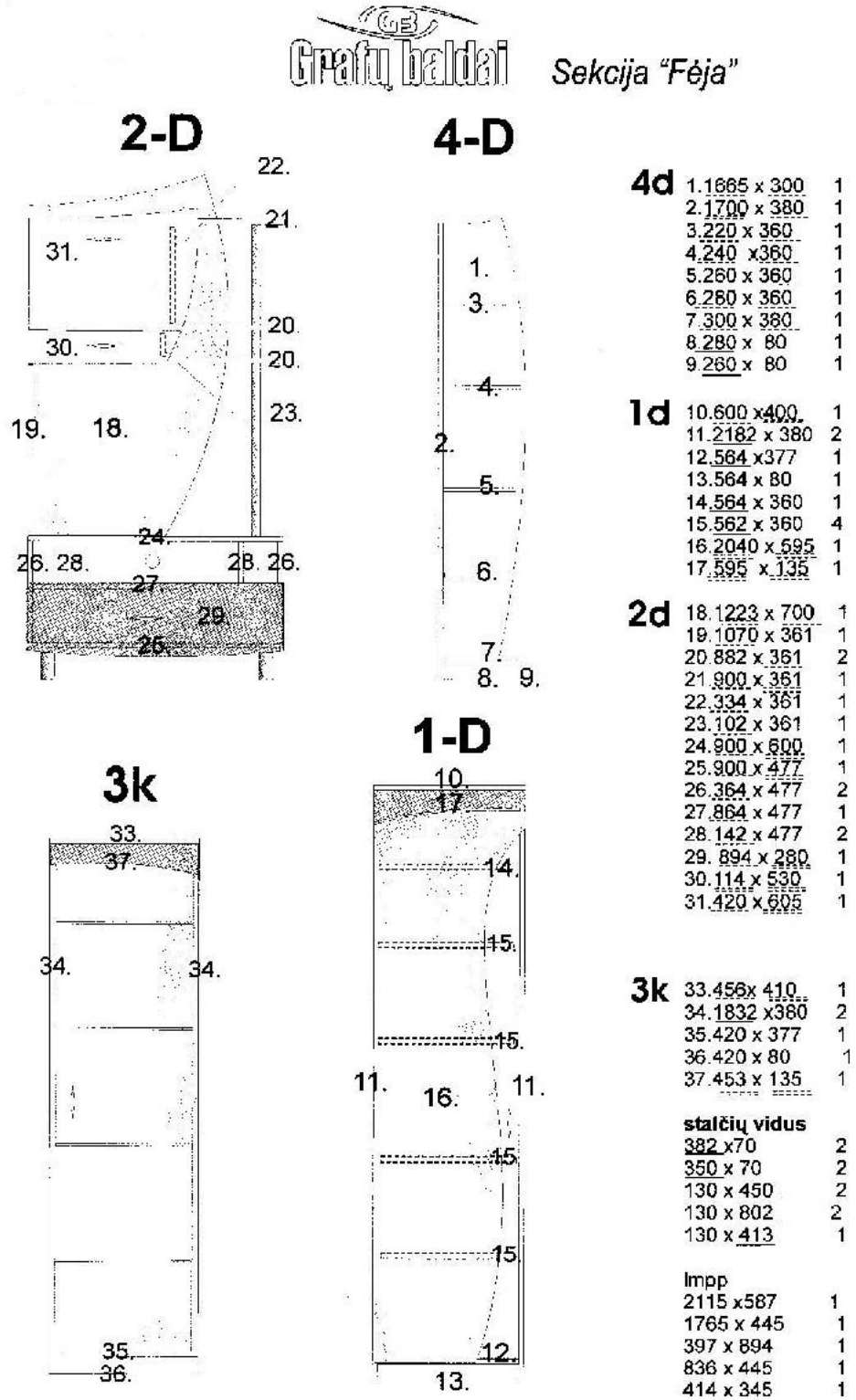

26 pav. Supjovimo, kantavimo bei frezavimo gamybinėms operacijoms naudojamas sekcijos „Fėja“ 2D formate brėžinys

2.3. BALDŲ FURNITŪROS, MEDŽIAGŲ KATALOGAI

UAB „Grafų baldai“ naudojama apdaila ir furnitūra:

HansaWorld, Print

UAB "Grafų baldai"

Prekės nr.	Pavadinimas		
LMDPA	LMDP Alyva 3054 V 2500X1830 55kg.	M2	109,8
LMDPAL	LMDP Alksnis 4647 T	M2	173,85
LMDPAM	LMDP Ąžuolas amerikiet.3101 2,80x2,07-5.796M2	M2	173,97
LMDPAZ	LMDP Ąžuolas 4272 T	M2	54,9
LMDPAZ36R4120	LMDP Ąžuolas 36mmR4120	M2	183
LMDPAZ4128	LMDP Ąžuolas 4128 Kantari V	M2	178,425
LMDPAZ412836	LMDP Ąžuolas 4128 Kantari V36mm	M2	91,505
LMDPAZA	LMDP Ąžuolas Atlanta 4158 T 2,75x1,83-5.0325M2	M2	65,39
LMDPAZL	LMDP Ąžuolas 8622 2650x2070-5.4855m2	M2	71,312
LMDPAZR	LMDP Ąžuolas Rustikalas 4129T	M2	123,525
LMDPAZR4120	LMDP Ąžuolas R4120 V	M2	215,025
LMDPAZS	LMDP Ąžuolas Sedanas 4442 T	M2	86,925
LMDPB	LMDP Bukas 5113 V	M2	128,1
LMDPBA	LMDP Balta B.AP.4,4652	M2	201,3
LMDPBA36	LMDP Balta lygi 36 2800x2070-5.796m2	M2	86,942
LMDPBAL	LKSP Balta 16X2650x1830mm 6458 SM-4.8495m2	M2	1 695,499
LMDPBB	LMDP Bukas Bavarija 5111 T	M2	32,025
LMDPBE4892	LMDP Beržas 5700	M2	54,9
LMDPBI	LMDP Beržas Inter 5742 V	M2	54,9
LMDPBL	LMDP Balta lygi 2800x2070-5.796m2	M2	266,618
LMDPDN	LMDP Dr.negras 3025 V	M2	109,8
LMDPDRNE	LMDP Dr.negras 3025 V36	M2	54,9
LMDPJ	LMDP juoda lygi 2500x1830	M2	210,45
LMDPJ36	LMDP juoda lygi 36 2800x2070-5.796m2	M2	115,92
LMDPKA	LMDP Kaštonas 4121 36mm	M2	91,5
LMDPKAŠ	LMDP Kaštonas 4121 18mm	M2	141,825
LMDPKL	LMDP Klevas 5703 V 2,44x1,83	M2	155,555
LMDPKO	LMDP Kalvadosas-Obelis 4964 T	M2	73,2
LMDPL	LMDP Legno šv.3082	M2	57,96
LMDPLS	LMDP Legno šviesus R3082 2,8X2,07-5.796m2	M2	28,982
LMDPLT	LMDP Legno tamsus R3080 2,8X2,07-5.796m2	M2	86,94

HansaWorld (Pirmas puslapis)

27 pav. Plokštės

HansaWorld, Print

UAB "Grafų baldai"

LMDPRA	LMDP Raudonmedis 5646 T	M2	96,075
LMDPRI	LMDP RAUSV.Riešutas 4892 T	M2	123,525
LMDPRI36R4892			
	LMDP Riešutas Rausv.36mm R4892 T	M2	105,225
LMDPRM	LMDP Riešutas Marino R3113 T	M2	18,3
LMDPSKR	LMDP Šv.Kriaušė 4966 T	M2	164,7
LMDPSL	LMDP Slyva 3071 V	M2	187,575
LMDPSRI	LMDP Šv.Riešutas 4853 T	M2	105,225
LMDPSRIL	LMDP Šv.Riešutas 9459 2650x2070-5.4855m2		
		M2	329,13
LMDPTA	LMDP Tabakas T 3048	M2	114,375
LMDPTKR	LMDP T.Kriaušė Kronolito 4967 T	M2	123,525
LMDPTR	LMDP T. Riešutas 4835 T	M2	160,12
LMDPVY	LMDP Vyšnia 4968 V 2,44x1,83	M2	352,275
LMDP	Plokštė LMDP	Grupė	7 054,993
			7 054,993

HansaWorld (Paskutinis puslapis)

28 pav. Plokštės (tęsinys)

HansaWorld, Print

UAB "Grafų baldai"

Prekės nr.	Pavadinimas		
KPVCAL04	Kant.ALYVA PVC 22/0,4mm B3335	M	300
KPVCAL08	Kant.ALYVA PVC 22/0,8mm B3335	M	150
KPVCAL45	Kant.ALYVA PVC 45/0,8mm B3335	M	150
KPVCAMAZ42	Kant.Amer. Ąžuolas PVC 42X1mm HD243368	M	207
KPVCAZ04	Kant.šv Ąžuolas PVC 22/0,4mm 5814	M	1 800
KPVCAZ1	Kant.šv Ąžuolas PVC22/1,0mm 5814	M	150
KPVCAZ45	Kant.šv Ąžuolas PVC 45/0,8mm 5814	M	150
KPVCAZK04	Kant. Ąž. kantari PVC 22/0,4mm B308	M	600
KPVCAZK08	Kant. Ąž.kantariPVC 22/0,8mm B308	M	775
KPVCAZK42	Kant. Ąž. kantari PVC 42/0,8 B308	M	90
KPVCAZR04	Kant. Ąžuolas Rustik PVC 22/0,4mm	M	8 650
KPVCAZR08	Kant. Ąžuolas Rustik PVC 42/08mm	M	2 700
KPVCAZS	Kant. Ąžuolas Sedanas 22/2 B3148	M	150
KPVCAZS04	Kant. Ąžuolas Sedanas PVC22/0,4 B3148	M	900
KPVCAZS08	Kant. Ąžuolas Sedanas PVC22/ 0,8mm B3148	M	150
KPVCAZS45	Kant. Ąžuolas Sedanas PVC45/0,8 B3148	M	360
KPVCB	Kant.balta PVC22/ 04	M	1 200
KPVCB08	Kant.balta PVC 22/ 08	M	120
KPVCB2	Kant.balta PVC 22/ 2	M	150
KPVCBAL45	Kant.Balta PVC 45/0,8	M	300
KPVCBB04	Kant. Bukas Bavaras PVC22/ 0,4mm 6924	M	621
KPVCBB08	Kant. Bukas Bavaras PVC 22/0,8mm 6924	M	116
KPVCBB45	Kant.Bukas bavaras PVC 45/0,8 6924	M	211
KPVCBEI08	Kant. Beržas inter 3653 22/0,8	M	120
KPVCBEI45	Kant. Beržas inter 3653 42/1	M	243
KPVCBU04	Kant. Bukas PVC22/0,4mm 437	M	300
KPVCBU08	Kant. Bukas PVC 22/0,8mm 437	M	200
KPVCBU45	Kant. Bukas PVC45/0,8 437	M	125
KPVCDN04	Kant.D.Negras PVC 22/0,5mm H281555	M	600
KPVCDN08	Kant.D.Negras PVC 22/1,0 mm H281555	M	400
KPVCDN45	Kant.D.Negras PVC 45/0,8mm HD281555	M	416
KPVCJ	Kant. juoda PVC22/ 04	M	1 800
KPVCJ08	Kant. juoda PVC22/ 08	M	120
KPVCJ2	Kant. juoda PVC22/2	M	150

HansaWorld (Pirmas puslapis)

29 pav. Kantai

HansaWorld, Print

UAB "Grafų baldai"

KPVCJ45	Kant.juoda PVC 45/2 202-B	M	250
KPVCJ45/1	Kant.juoda PVC 45/1	M	360
KPVCKL04	Kant. Klevas PVC 22/0,4mm B3654	M	600
KPVCKL08	Kant. Klevas 22/1,0 mm 3654	M	240
KPVCKL2	Kant. Klevas PVC 2mm	M	150
KPVCKL45	Kant. Klevas PVC42/1 B3654	M	120
KPVCKR	Kant. Kriaušė PVC 45/01 5842	M	380
KPVCKR04	Kant. Kriaušė PVC 22/0,4mm 5842	M	1 200
KPVCKR08	Kant. Kriaušė PVC 23/0,8mm 5842	M	150
KPVCLT04	Kant.Tamsi legno 22X0,4 B3911	M	300
KPVCLT08	Kant.Tamsi legno 22X0,8 B3911	M	200
KPVCLT42	Kant.TOBACCO STONE 42X1mm HD253081	M	425
KPVCLT45	Kant.Tamsi legno 42X1 H252380	M	204
KPVCRA	Kant. Raudonmedis PVC0,4mm 5622	M	230
KPVCRA08	Kant. Raudonmedis PVC22/0,8mm 4499	M	150
KPVCRA45	Kant. Raudonmedis PVC45/10 5622	M	200
KPVCSL	Kant. Slyva PVC 22/0,4 B4286	M	300
KPVCSL1	Kant. Slyva PVC 22/0,8 1366E	M	148
KPVCSL45	Kant. Slyva ABS HD283704 42X1	M	408
KPVCSV04	Kant.legno sv.22/0.4 253082	M	200
KPVCSV08	Kant.legno sv. 22/1,0 253082	M	400
KPVCSV42	Kant.legno sv. 42X1mm 253082	M	210
KPVCSVRI04	Kant. Šv.Riešutas PVC22/0,4m3900	M	1 500
KPVCSVRI08	Kant. Šv.Riešutas PVC22/0,8m 9620	M	300
KPVCSVRI45	Kant. Šv.Riešutas PVC 45/0,8mm 3900	M	140
KPVCT04	Kant.Tabakas PVC 22/0,4mm B3528	M	300
KPVCT08	Kant.Tabakas PVC 22/0,8mm B3528	M	300
KPVCT45	Kant.Tabakas PVC45/0,8mm B3528	M	225
KPVCTRI	Kant. T.Riešutas PVC45/0,8 5685	M	150
KPVCTRI04	Kant. T.Riešutas PVC 22/0,5m 5685	M	300
KPVCTRI08	Kant. T.Riešutas PVC22/0,8m 5685	M	150
KPVCVY04	Kant. PVC Vyšnia 22/0,4mm B3912	M	1 480
KPVCVY08	Kant. PVC Vyšnia 22/0.8mm 4226	M	120
KPVCVY45	Kant.Vyšnia PVC45/10 4023	M	120
KANPV	Kantavimo juosta PVC	Grupė	36 384
			36 384

HansaWorld (Paskutinis puslapis)

30 pav. Kantai (tęsinys)

Baldiniai UAB „Grafų baldai“ audiniai (žr. 31 pav.). Įmonė naudoja bendrovės „Audėjas“ gaminamus baldinius audinius. Pagal naudojamas žaliavas, medžiagos skirstomos į: natūralius, sintetinius ir sudėtinius audinius. Natūralūs audiniai gaminami iš gamtinių žaliavų: lino, medvilnės ir vilnos. Dauguma sintetinių audinių gaminami iš sintetinių pluoštų: akrilo, poliesterio ir nailono. Dirbtiniai audiniai gaminami giluminio apdirbimo metodu iš medžiagų, pagamintų natūralių medžiagų pagrindu. Baldų apmušalų audiniai, pagaminti iš įvairios kilmės pluoštų, patenkina vartotojų aukščiausius kokybės reikalavimus. Apmušalų audinių paviršius gaminamas dviem būdais: austiniu ir neaustiniu. Medžiagos be pūko gaminamos austiniu būdu, joms priskiriamas žakardas, gobelenas ir šenilas. Neaustinės medžiagos – audiniai, kurių paviršius padengiamas pūkais elektrostatinės jėgos ir klijavimo emulsijos dėka. Apmušalų audiniai gali būti vienarūšiai, jei jų gamyboje naudojami vienos rūšies siūlai ir mišrūs, jei naudojamų siūlų pagrindą sudaro skirtingų siūlų mišinys. Populiariausi ir labiausiai paplitę apmušalų audiniai baldų rinkoje – žakardas, veliūras ir flokas. Audinio spausdinimo mašinų dėka, audiniai įgyja originalų ir išskirtinį raštą ir ornamentą. Verta atkreipti dėmesį į tai, kad vienarūšės medžiagos skiriasi nuo mišrių tuo, kad geriau išsaugo spalvą. Audiniai baldams skiriasi didele įvairove, tad prieš apsispręsdami, turite būtinai suprasti anksčiau aptartus svarbiausius apmušalų audinių skirtumus. Sofoms geriausia pasirinkti baldų audinių apmušalus, kurių sudėtį sudaro sintetinis pluoštas (bent 50 % iš 100) – jis gali tam tikra prasme „kvėpuoti“, šiek tiek mažiau nei natūralus, tačiau tam tikru atžvilgiu, tai galima traktuoti kaip savotišką pranašumą – jis sugeria dulkes ir mažina alerginių reakcijų tikimybę. Šie audiniai, palyginti su natūraliais, pasižymi nusidėvėjimui atspariomis savybėmis. Sintetiniai audiniai yra aukščiausios kokybės ir visiškai nekenksmingi. Dažniausiai audinio dažymui naudojami natūralūs dažai, todėl audinys reikalauja papildomo apdirbimo, kurio metu pašalinamos galimybės atsirasti alerginėms reakcijoms. Šiuo metu populiariausias baldų audinio apmušalas – šenilas. Šį audinį sudaro harmoningas natūralių ir sintetinių pluoštų derinys, kuris puikiai tinka svetainės baldų ir vaikiškų sofų apmušalams. Viso baldo gyvavimo metu, šenilas gali suteikti nepakartojamą išvaizdą Jūsų sofoms ir daugelį dešimtmečių išlaikyti visas unikalias savybes. Baldai apmušti šenilu atrodo puikiai daugelį metų. Norint apsaugoti šenilo audinį nuo drėgmės, sofos „generaliniam“ valymui naudokite sauso valymo metodą. Minkšti ir pakankamai stiprūs šenilai, pasižymintys išskirtine ilgaamžiškumo savybe, per trumpą laiką tapo itin populiarūs tarp pirkėjų ir baldų gamintojų. Šenilai gali atlaikyti 70 milijonų prisilietimų ir tarnauja maždaug 50 metų. Šenilui nebaisios nei dulkės, nei drėgmė, nei aštrūs naminių gyvūnų nagai. Kitas puikus baldinių audinių tipas – zomša. Zomša atsirado rinkoje 2001 metais. Vartotojams ji iškart patiko. Zomšos gamybai naudojamos pažangiausios gamybos technologijos. Šio baldų audinio apmušalo unikali savybė yra ta, kad jos minkštas, švelnus pūkas paklūsta delno judėjimo krypčiai. Medžiagos išvaizda beveik

niekuo nesiskiria nuo natūralios zomšos. Sofa apmušta zomša yra labai išvaizdi ir prabangi. Zomša – labai praktiška medžiaga, kuri nepraranda savo kokybės net ir po daugelio metų. Zomša, kaip ir fenilas, lengvai praleidžia orą, nekenksminga ir sveikatai. Pirkėjų manymu, natūraliausia, ekologiškiausia ir nekenksmingiausia medžiaga – medvilniniai audiniai. Vienintelis šios medžiagos trūkumas – tai 7 metų tarnavimo laikotarpis. Medvilnė laikoma „sveika“ ir ekologiškai nekenksminga medžiaga. Ši medžiaga padengta specialia apsaugine struktūra, kuri daug ilgiau apsaugo audinį nuo spalvos išblukimo ir nusidėvėjimo, neleidžia rinktis dulkėms. Šios ypatingos medvilninio audinio savybės labiausiai tinka vaikų sofų apmušalams gaminti. Svetainės minkštų baldų apmušalams geriau rinktis išvaizdžius ir tuo pačiu nereikalaujančius daug priežiūros, audinius. Sofai, kuri stovi svetainėje, geriausiai tiks audiniai, kurių sudėtį sudaro sintetiniai pluoštai. Tokios medžiagos nereikalauja daug priežiūros ir pasižymi puikiomis eksploatacinėmis savybėmis. Visus išvardintus medžiagai keliamus reikalavimus atitinka flokas. Floko dėka, galėsite paprastai ir lengvai prižiūrėti savo baldus. Jį lengva plauti rankomis, skalbti, išvalyti naudojant sausą valymą ir netgi skalbti skalbyklėje. Geriausias eksploatacines floko savybes teikia iš sintetinių medžiagų sudaryti pūkai. Floką galima naudoti net ir tuose namuose, kuriuose yra alergiškų žmonių ar mažų vaikų. Iš floko beveik neįmanoma ištraukti siūlo, todėl gyvūnų aštrūs nagai taip pat nepadarys žalos audiniui. Vienintelis floko minusas – jo nereikėtų rinktis lovos apmušalui, kadangi esant nuolatiniam ir dideliam krūviui, medžiagos pūkas glamžosi ir praranda išvaizdą.

Žakardas – puikus apmušalų audinys. Labai patvarus, pasižymi dideliu tankiu, jį lengva valyti ir plauti. Dominuoja reljefinis ir kontūrinis raštas, kurio dėka baldai atrodo prabangesni ir puošnesni.

Šenilas – patvarus ir nusidėvėjimui atsparus apmušalo audinys. Jis panašus į senovės audinius – minkštas, purus ir aukštos kokybės. Apmušalų audinių gamyboje naudojami tiek natūralūs, tiek sintetiniai pluoštai. Šenilo audinių kategorijai priskiriama plaušinė – tankus audinys, kurio paviršius sudarytas iš didelių, šachmatų tvarka, išsidėsčiusių kvadratų.

Veliūras – labai graži apmušalų medžiaga. Ji panaši į aksomą, tačiau pasižymi išskirtine savybe – ilgu pūku. Veliūras būna trijų tipų – lygus, įspaustas ir fasoninis. Minkštų baldų apmušalų gamyboje veliūrą naudoja vilnos arba medvilnės pavidalu. Vienintelė problema, su kuria susiduria veliūru apmuštų baldų savininkai – jis neturi stiprios atsparumo dilimui savybės.

Flokas – lengviausias ir praktiškiausias, aksominį paviršių turintis apmušalų audinys. Jį sudaro keli sluoksniai: sintetinis (viršutinis) ir medvilninis. Baldai apmušti floku labai praktiški buityje: jį lengva valyti, atsparus nešvarumams ir vandeniui, nenusitrina ir neišblunka saulėje. Dėl šių priežasčių, floku apmušti baldai ilgiau tarnauja.

Dirbtinė zomša – dėl specialaus impregnavimo pasižymi geromis, purvui atspariomis savybėmis, kurių dėka apsaugo baldus nuo nešvarumų ir vandens. Apmušalai neišblunka ir nenudyla, ilgai išlaiko prekinę išvaizdą ir suteikia baldams prabangos ir grožio išvaizdą.

Dirbtinė oda – ilgaamžė, patvari ir elastinga, atspari dilimui medžiaga, kuri savo išvaizda beveik niekuo nesiskiria nuo natūralios odos ir yra pigesnė. Dirbtine oda apmušti baldai atrodo solidžiai, jie nurodo savininko aukštą socialinę padėtį bei gerą stiliaus suvokimą.

31 pav. UAB „Grafų baldai“ naudojami audiniai

http://lt.lt.allconstructions.com/portal/categories/19/1/0/1/article/13485/baldiniai-audiniai-kaip-pasirinkti-audini-minkstiems-baldams

Austinės medžiagos

Visas medžiagas, šiandien naudojamas baldų pramonėje, galima sąlyginai suskirstyti į du pagrindinius tipus:

- Austinės – tos, kurios gaminamos perpinant išilginius ir skersinius siūlus
- Neaustinės – (kurios gaunamos sutvirtinant verpalų sluoksnius įvairiais (neaustiniais) būdais).

ŽAKARDINAI AUDINIAI

Šiandien šis būdas vadinamas žakardiniu, pagal Žozefo Mari Žakardo vardą, kuris XIX a. amžiaus pradžioje sugebėjo mechanizuoti (ir atitinkamai labai atpiginti) šį, daug rankų darbo reikalavusį, procesą. Už savo išradimą Žakardas gavo pensiją iki gyvos galvos iš paties imperatoriaus Napoleono. Audinio kokybė tiesiogiai priklauso nuo jam naudojamų siūlų charakteristikų: tvirtumo, gebėjimo išlaikyti spalvą ir t. t. Piešinio sudarymas iš spalvotų siūlų – ne vienintelė galimybė kurti audinio spalvą. Įsivaizduokime, kad išilginiai siūlai (sakykime, medvilniniai) nenudažyti, o piešinys (skersiniai poliesteriniai) iš karto buvo spalvotas. Pagrindo spalvos suteikimui audinys pamerkiamas į dažiklį, kurio temperatūra apskaičiuota medvilnei. Dažiklis neveikia poliesterio, šis išlieka nepakitęs. Tuo metu medvilninis pagrindas įgauna dažiklio spalvą. Kitas būdas: dažymas dviem etapais, kai dažomi skirtingų žaliavų siūlai tik jiems skirtais dažikliais.

1 lentelė. UAB „Grafų baldai“ naudojami žakardiniai audiniai.

Artikulas	Sudėtis
Hansas	47 % medvilnė , 53 % poliesteris Irisas, 100 % poliesteris
Klara	78 % medvilnė, 22 % poliamidas
Merkys-1P	41 % medvilnė , 59 % poliesteris
Nijolė-1	31 % medvilnė, 33 % viskozė, 36 % poliesteris
Pienė	100 % poliesteris
Sniegas	55 % poliesteris, 45 % medvilnė
Trakai	100 % poliesteris
Vaiva	69 % medvilnė, 31 % poliesteris
Vaiva-3	60 % medvilnė , 40 % poliesteris
Vasara	100 % medvilnė
Lora	45 % medvilnė, 39 % poliesteris, 16 % poliamidas

ŠENILINIAI AUDINIAI

Prie žakardinių audinių su sudėtingu pynimo piešiniu priskiriami ir šenilai, turintys sudėtyje vieną ar kelius šenilinius siūlus. Šenilinis siūlas (sudarytas perpynus tiesų ir putlų siūlą) tampa beveik neištempiamu ir gerai įsiderina į bendrą audinio struktūrą. Atrodo jis kaip pūkuotas vikšras (prancūziškai „chenille“ ir reiškia „vikšras“). Pagal žaliavos sudėtį šenilai gali susidaryti iš vienos rūšies siūlų, pavyzdžiui poliesterio (sintetinio pluošto), arba gali būti maišyti: pavyzdžiui, poliesteris su viskoze, medvilne arba akrilu. Šenilinio siūlo putlumas suteikia jūsų baldų audiniui ypatingą minkštumą, ramų, jaukų vaizdą. Kokybiškas šenilas nesipilinguoja (t. y. audinio paviršiuje nesusidaro taip vadinami „pūko rutuliukai“). Dulkės nuo šenilinių apmušalų lengvai nuvalomos dulkių siurbliu, minkštu šepečiu arba kempine. Šanilinys audinys – **Naktis-2** (geriausias 2000 m.

Lietuvos lengvosios pramonės gaminys), kurio didelis spalvų pasirinkimas, geros eksploatacinės savybė lėmė jo populiarumą Skandinavijoje. **Marta** – audinio dizainai sukurti žymios Vokietijos dizaino kompanijos ir orientuoti į Vokietijos klientą, labai populiarūs ir kitose Europos šalyse. **Dalia** ypač atsparus audinys trinčiai, martindeilo koeficientas yra daugiau nei 80 000 ciklų.

2 lentelė. UAB „Grafų baldai“ naudojami šaniliniai audiniai

Artikulas	Sudėtis
Dalia	36 % akrilas, 64 % poliesteris
Fantazija	32 % medvilnė,35 % poliesteris, 33 % akrilas
Marta	32 % medvilnė, 42 % poliesteris, 26 % akrilas
Naktis-2	94 % medvilnė, 6 % viskozė
Naktis-3	100 % medvilnė
Nijolė	36 % medvilnė, 32 % viskozė, 32 % poliesteris
Rita	46 % poliesteris, 38 % akrilas, 16 % viskozė
Roma	57 % medvilnė, 43 % poliesteris
Ula	15 % viskozė, 67 % poliesteris, 18 % akrilas

PLIUŠAS

Iš pliušinių audinių baldų rinkoje daugiausia naudojamas veliūras (dar vadinamas „pliušas“, „velvetas“). Egzistuoja įvairūs šių audinių gaminimo būdai. Veliūro gaminimas ne audimo būdu vadinamas flokiniu, ir kaip taisyklė, pats audinys taip pat vadinamas floku. Kas liečia veliūrą tikrąja šio žodžio prasme (kai kada jis vadinamas žodžiu „velvet“, neturinčiu nieko bendro su drabužiniu velvetu), tai jis audžiamas, ir tai daroma labai įvairiai. Išskirsime pagrindinius būdus.

1) V-formos, kai pūkuotas siūlas perpinamas lotyniškos raidės V pavidalu su vienu pagrindo siūlu.

2) Kietesnis pynimo būdas, kai pūkuotas siūlas perpinamas jau su dviem pagrindo siūlais. Tai galima įsivaizduoti kaip labai tampriai susipynusias dvi W raides. Tokiu būdu pasiekiamas padidintas veliūro tvirtumas ir jo pūko tankumas.

3) Pynimo technologija tokia, kad pagrindo siūlai suskirstomi į dvi eiles („veidas“ į „veidą“ viena kitai). W pavidalo siūlai tuo tarpu supina du pagrindus kartu. Prieš išeinant pūkas perpjaunamas. Kadangi spalvoti piešinio siūlai naudojami abiems pagrindams iš karto, tai ir audinio piešinys gaunasi vienodas. Gaunami iš karto du audinio rulonai, kurių „veidai“ visiškai identiški. Iš čia ir angliškas šio būdo pavadinimas – „face-to-face“ (veidas į veidą).

Laikoma, kad face-to-face – patikimiausias ir tankiausias veliūras. Tokį veliūrą pasaulyje gamina nedaugelis įmonių, nes technologiją yra labai brangi. Todėl rinkdamiesi veliūrą, Jūs įvertinkite ne tik estetinį jo grožį, bet ir apžiūrėkit audinio storį, pūko išsipešimo lengvumą,

įvertinkite pardavėjo reputaciją. Nes dažnai įvairūs nekokybiški likučiai, antrarūšiai audiniai (netgi žinomų kompanijų) parduodami kaip geras, kokybiškas audinys. Pardavėjui dažnai nerūpi, kas bus su tuo audiniu po kelių metų, o pirkėjas, taupydamas šiandien, dažnai sumoka vėliau kelis kartus didesnę kainą. Todėl, jei perkante veliūrą, siūlytume atkreipti į Lietuvoje gaminamus veliūrus – **Joną, Andrių, Liną.** Jų kokybė bei didesnis plotis (150 cm) leidžia sutaupyti audinio gamybos procese, o geresnė kokybė lemia žymiai geresnes eksploatacines savybes.

3 lentelė. UAB „Grafų baldai“ naudojami veliūriniai audiniai

Artikulas	Sudėtis
Andrius	38 % medvilnė, 34 % akrilas, 19 % viskozė, 9 % poliesteris
Domas-2	7 % medvilnė, 8 % akrilas, 50 % poliamidas, 16 % viskozė, 23 % poliesteris
Domas-5	7 % medvilnė, 15 % akrilas, 38 % poliamidas, 17% viskozė , 23 % poliesteris
Jonas	7 % medvilnė, 15 % akrilas, 38 % poliamidas, 17 % viskozė, 23 % poliesteris
Linas	22 % medvilnė, 8 % poliesteris, 51 % akrilas, 19 % viskozė

Neaustinės medžiagos FLOKAI

Flokas priklauso neaustinei tekstilei. Pirmą kartą audiniai, pagaminti be audimo staklių, minimi maždaug pirmajame amžiuje prieš mūsų erą. Menas klijuoti smulkiai supjaustytą pūką (jis ir vadinamas floku) ant tankaus tekstilės pagrindo naudojant ploną dervos sluoksnį užgimė Kinijoje ir tik vėlyvaisiais viduramžiais paplito Europoje. Šiandien gaminant floką naudojamas smulkus nailoninis pūkas. Iš anksto išaustas pagrindas juda staklėmis ir tuo metu jis padengiamas plonu klijų sluoksniu. Iš virš staklių pastatyto bunkerio patiekiamas flokas. Tai yra pūko dalelės tolygiai išbarstomos ant pagrindo. Tuo metu virš pačio pagrindo sudaromas pastovus elektrostatinis laukas. Įelektrintos pūko dalelės krenta šiame lauke ant klijuoto pagrindo tik vertikaliai, taip pasiekiamas pūkuoto paviršiaus lygumas ir minkštumo pojūtis prisiliečiant prie floko. Floko audinių priežiūros ypatybė yra ta, kad jų negalima valyti jokiais valikliais turinčiais savo sudėtyje spirito, nes tokiu būdu klijai ištirpsta ir floko dalelės lengvai nusitrina nuo audinio (flokas „plinka“).

Išskiriami marginti ir įspausti flokai. Ant pirmojo spalvotas piešinys perkeliamas nuo popieriaus (supaprastintai tai galima įsivaizduoti kaip teksto kopijavimą per kopijavimo popierių). Antrieji yra vienspalviai audiniai, o įspaudimas atliekamas volu, ant kurio ir sudarytas piešinys.

MARGINTI AUDINIAI.

Ypatingą vietą tarp baldinių ir dekoratyvinių audinių užima marginti audiniai. Marginti piešiniai šiandien gali puošti pačius įvairiausius audinius – žakardus, flokus, veliūrus. Vis gi pačioje šio audinio dekoravimo būdo vystymosi pradžioje piešiniais buvo marginamos grynos medvilnės

medžiagos. Todėl šiandien, kai kalbama apie margintą audinį visų pirmiausia turimi galvoje būtent medvilniniai audiniai. Tačiau reikia atkreipti dėmesį, kad tai ką šiuo metu baldininkai vadina medvilniniu audiniu, gali būti ir audinys su mišria sudėtimi ar net visiškai sintetinė medžiaga. Sąlyginis pavadinimas „medvilnė“ vartojamas tik dėl susiklosčiusios tradicijos ir bendro visų šių audinių išorinio vaizdo.

Pagrindinis pavojus margintiems audiniams yra piešinio išblukimas veikiant saulės spinduliams, bei šlapiai trinčiai. Audinys turi būti papildomai apdorotas ir turėti apsauginį sluoksnį, kuris padidina audinio spalvos atsparumą šviesai, arba jo marginimui turi būti naudojamas specialus marginimo popierius, kuris užtikrina audinio neišblukimą audiniui ilgai būnant saulėje, bei trinant šlapiu skuduru spalvos atsparumą šlapiai trinčiai.

4 lentelė. UAB „Grafų baldai“ naudojami marginti audiniai

Artikulas	Sudėtis
Freda	44 % medvilnė, 43 % poliesteris, 13 % poliamidas
Gruodis-T	46 % medvilnė, 54 % poliesteris
Magda	47 % medvilnė, 53 % poliesteris
Vaida	12 % viskozė, 88 % poliesteris
Vejas	11 % viskozė, 89 % poliesteris
Žana	33 % medvilnė, 67 % poliesteris

Išsamesnė informacija apie baldų pramonėje naudojamus audinius pateikta http://lt.lt.allconstructions.com/portal/categories/19/1/0/1/article/328/baldiniai-audiniai.

Furnitūra minkštų baldų gamybai UAB „Grafų baldai“.

Ši įmonė naudoja bendrovės UAB „Audėjas“ tiekiamą minkštiems baldams furnitūrą:

- Spunbondas (nuo 15g/m2 iki 100g/m2, įvairių spalvų);
- Spyruokliniai blokai, spyruoklės, (įvairių matmenų);
- Baldiniai lankstai;
- Vatinas, trikotinas (nuo 330 g/m2 iki 450 g/m2);
- Neaustinė kamšytinė medžiaga (nuo 350 g/m2 iki 600 g/m2);
- Fiberteksas (nuo 100 g/m2 iki 120 g/m2, įvairių spalvų);
- Porolonas (įvairių matmenų;
- Laminata;
- Sinteponas (nuo 80 g/m2 iki 400 g/m2);
- Žaliavinė drobelė (150–217 g/m2, įvairių spalvų);
- Pagalbinės medžiagos: profiliai, kabės, užtrauktukų juostos, spynelės, klijai, siuvimo siūlai,

techniniai diržai;

• Dirbtinė oda.

Minkštiems baldams naudojami ratukai pateikti 32 paveiksle:

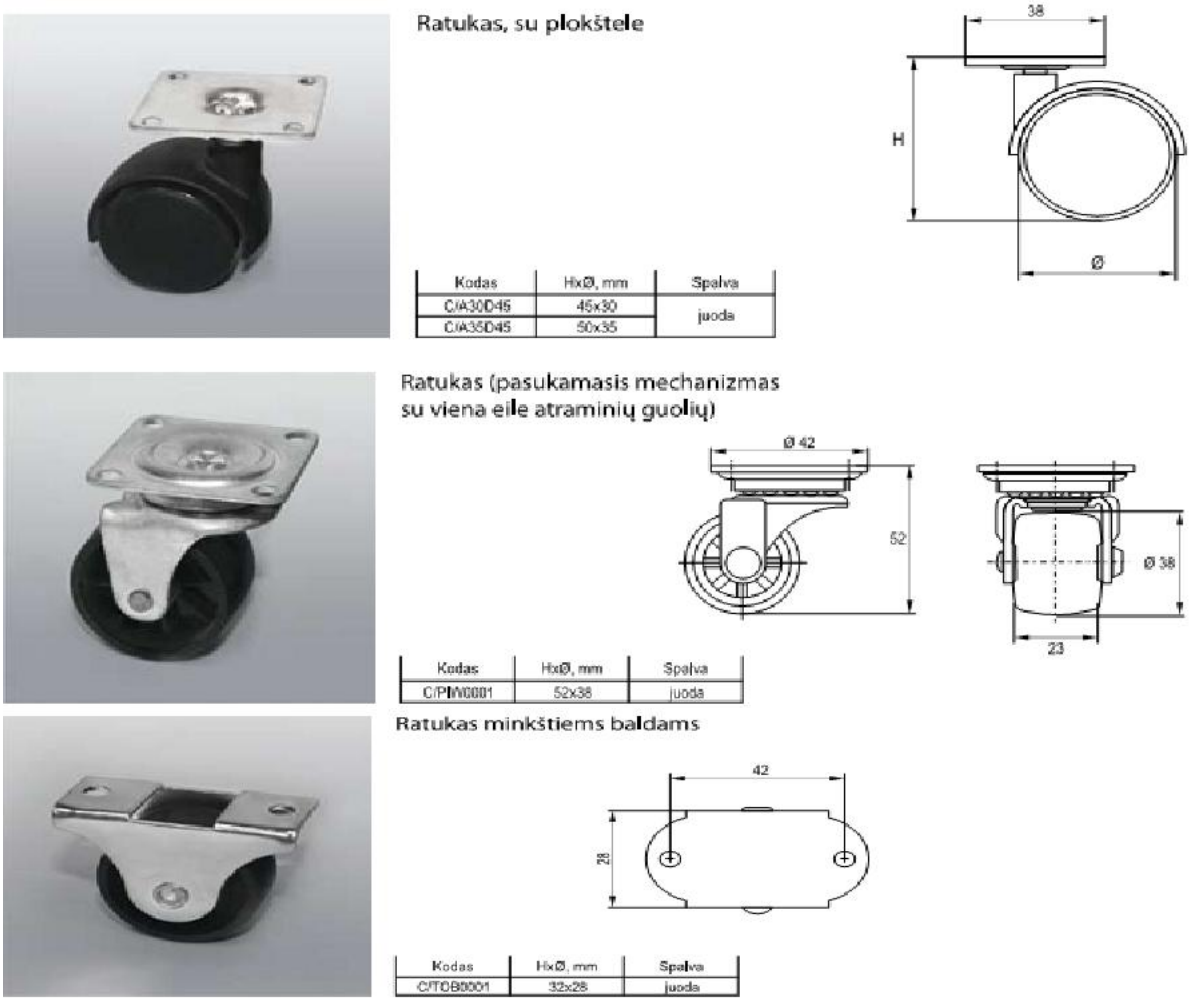

32 pav. UAB „Grafų baldai“ naudojami ratukai minkštų baldų gamyboje

Korpusinių baldų furnitūra pateikiama surinkimo brėžiniuose (išklotinėse). Pavyzdžiui, sekcijos „Freda“ furnitūra pateikta 33 paveiksle.

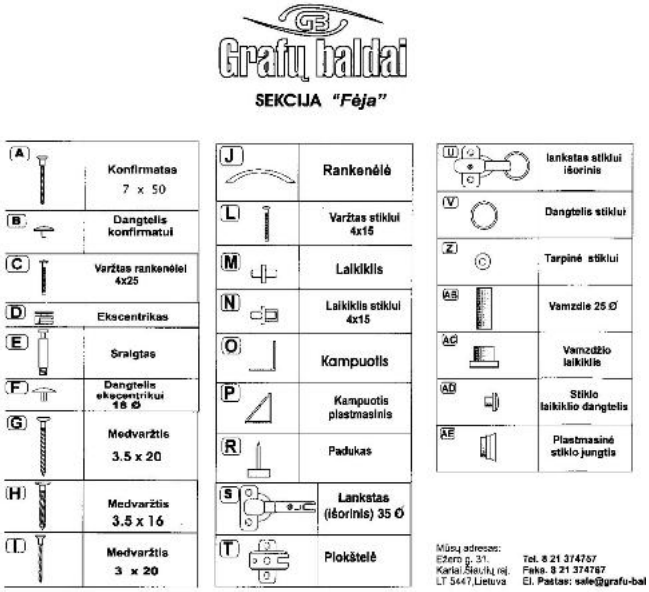

33 pav. Sekcijos „Freda“ furnitūros katalogas

2.4. BALDŲ SURINKIMO SCHEMOS

32 pav. pavaizduota korpusinio baldo sekcijos „Freda“ vienos dalies furnitūra (konfirmatas, dangteliai konfirmatui, lankstai, medvaržčiai, tarpinės stiklui, rankenėlės, varžtai stiklui, laikikliai stiklui, padukai, stiklo laikiklių dangteliai, jungtys ir t. t.), esanti apatiniame dešiniajame išklotinės kampe, bei brėžinyje nurodytos sudarančiųjų dalių sudedamosios dalys arabiškais skaitmenimis.

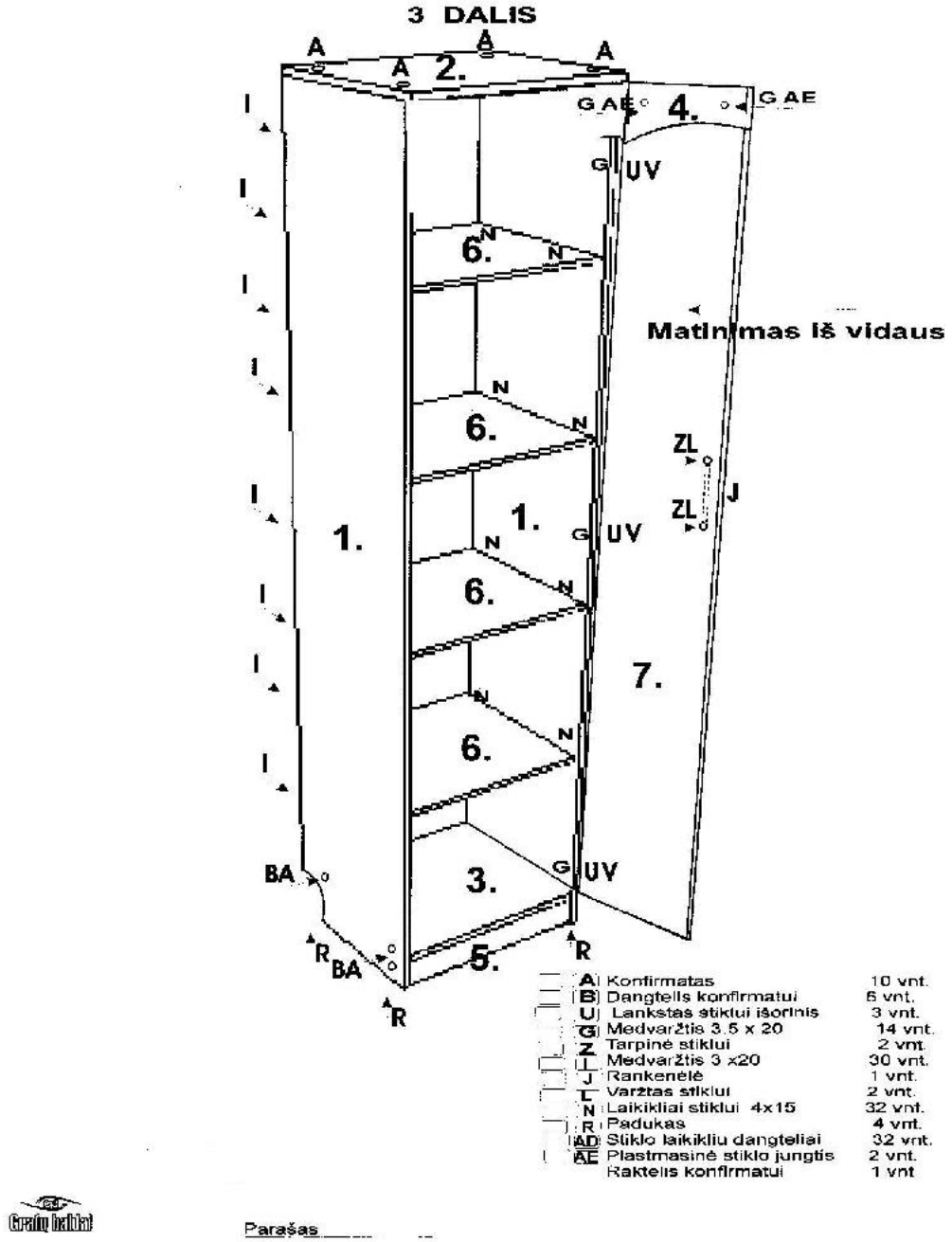

34 pav. Sekcijos„Fėja“ trečios dalies brėžinys, skirtas surinkimui

Miegamojo komplekto „Artemidė“ furnitūra pateikta baldo brėžiniuose (išklotinėse), skirtuose surinkimui (žr. 35–51 pav.)

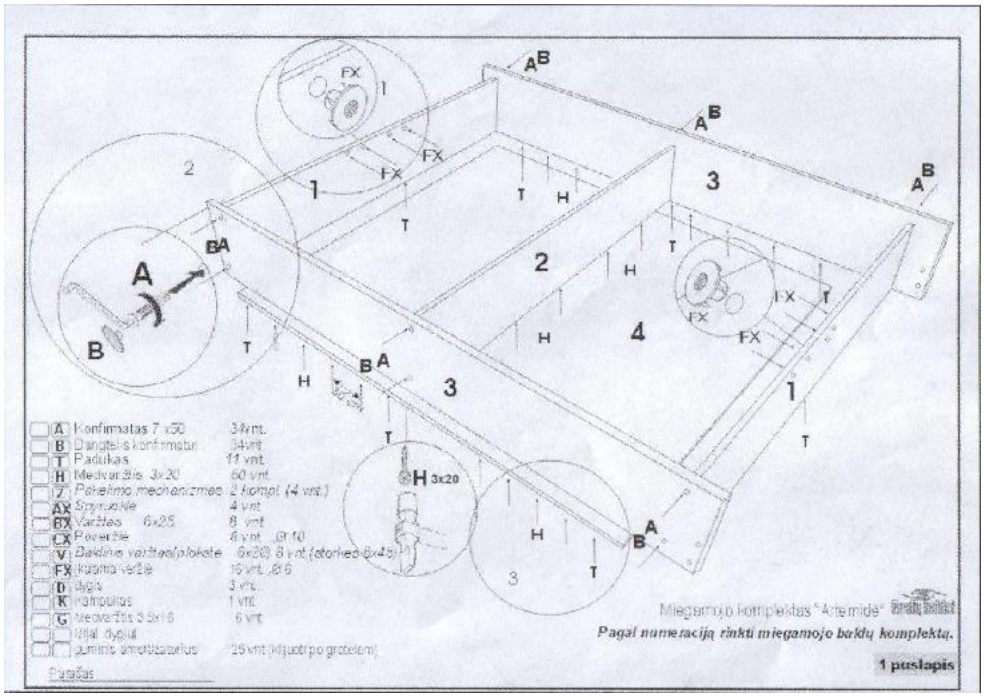

35 pav. Surinkimui skirta lovos išklotinė (1) bei jos furnitūra

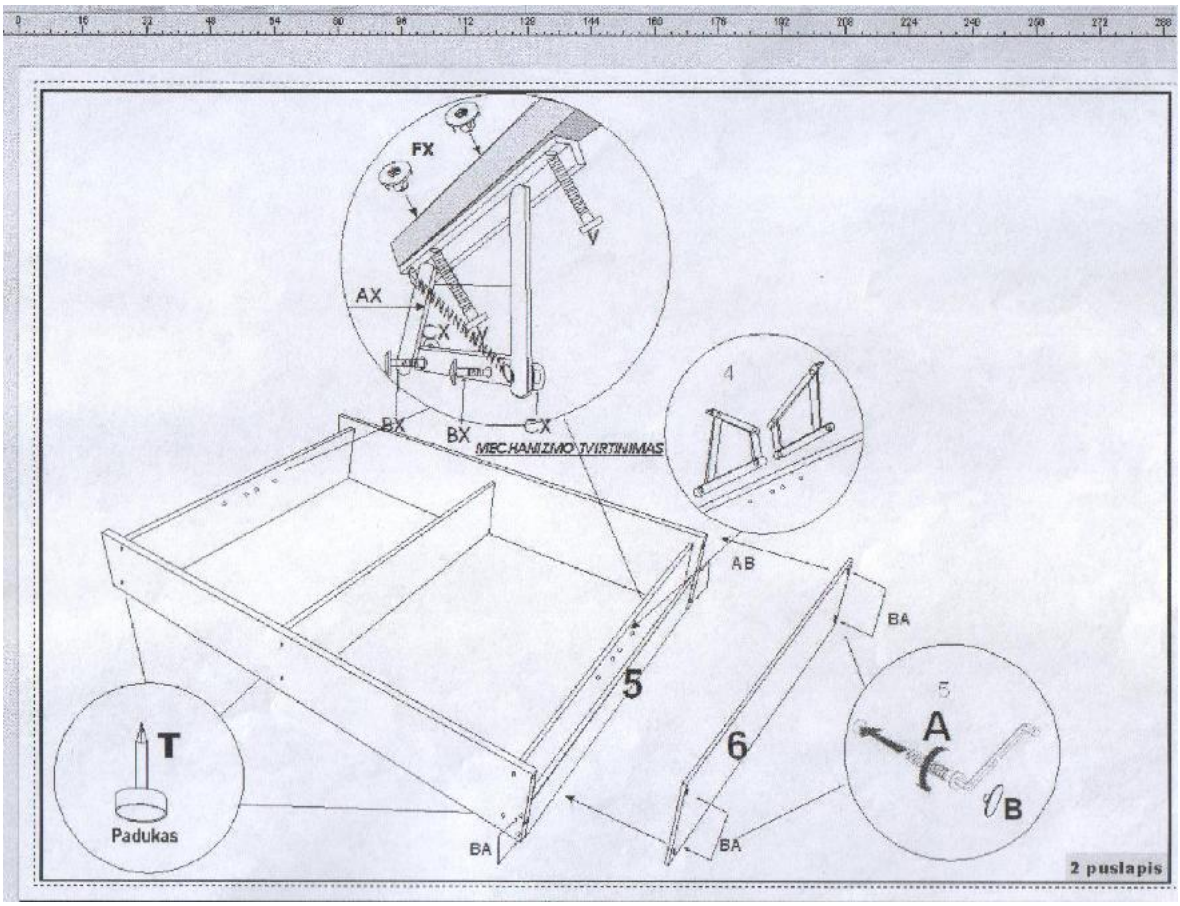

36 pav. Surinkimui skirta lovos išklotinė (2) bei jos furnitūra

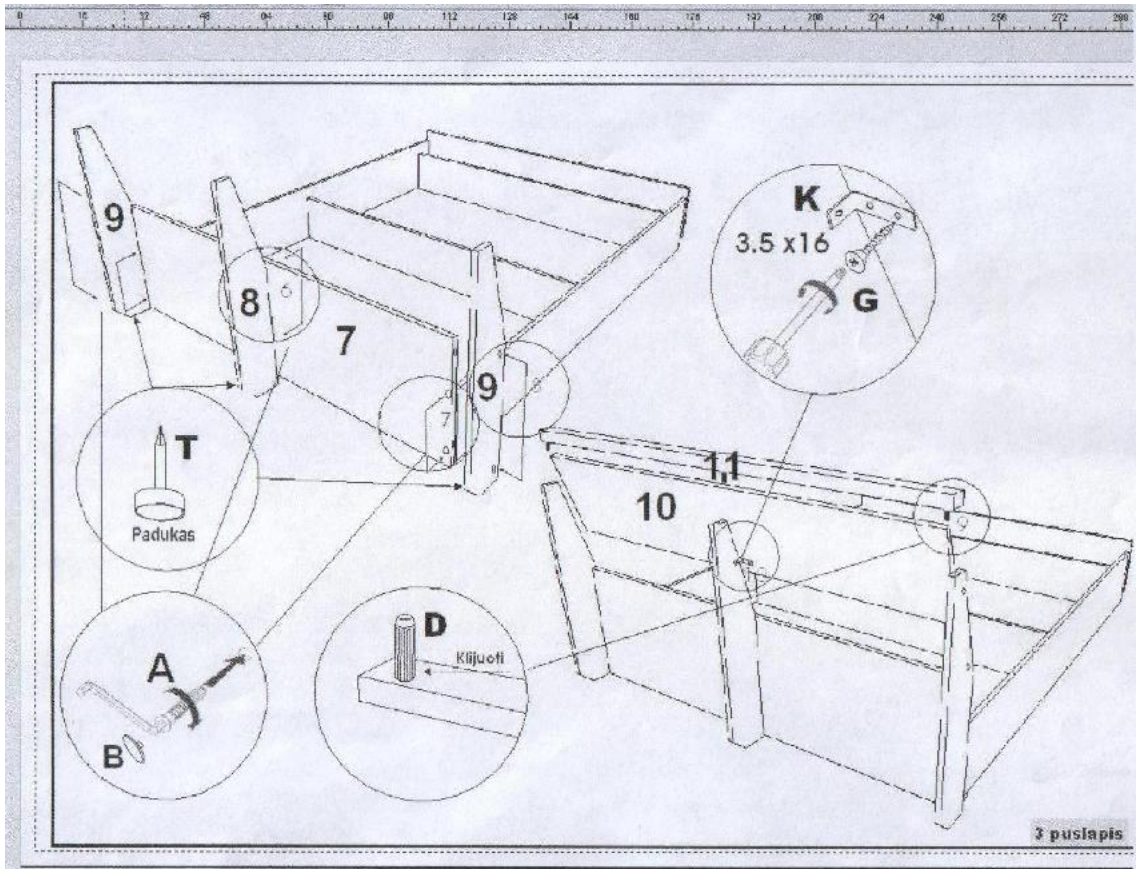

37 pav. Surinkimui skirta lovos išklotinė (3) bei jos furnitūra

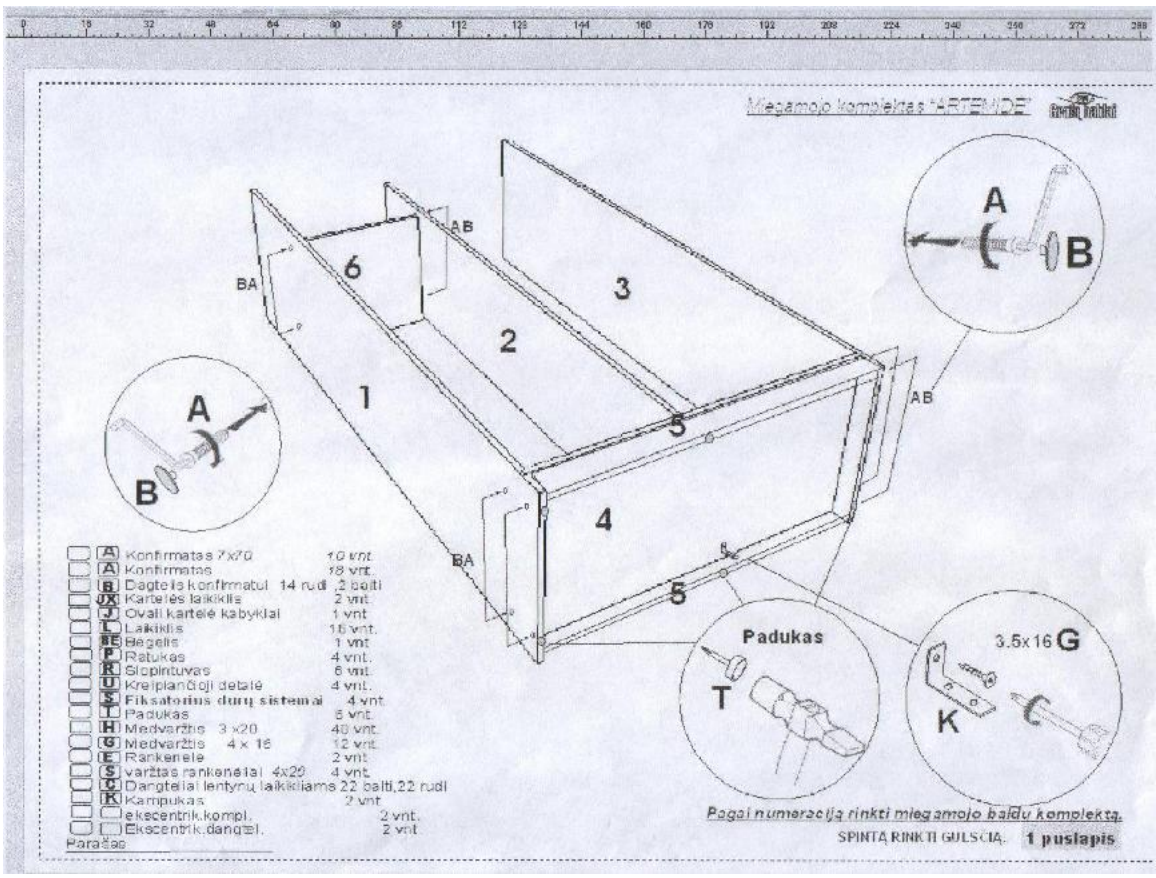

38 pav. Surinkimui skirta spintos išklotinė (1) bei jos furnitūra

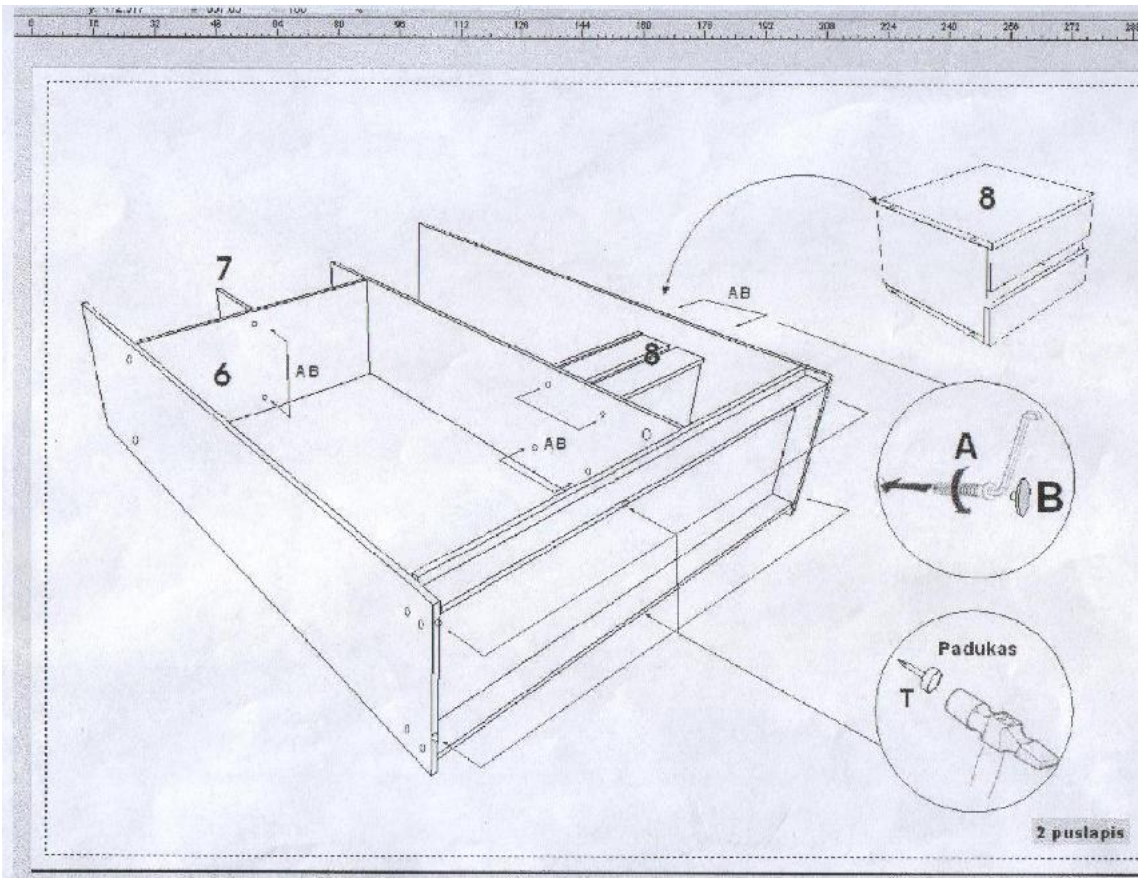

39 pav. Surinkimui skirta spintos išklotinė (2) bei jos furnitūra

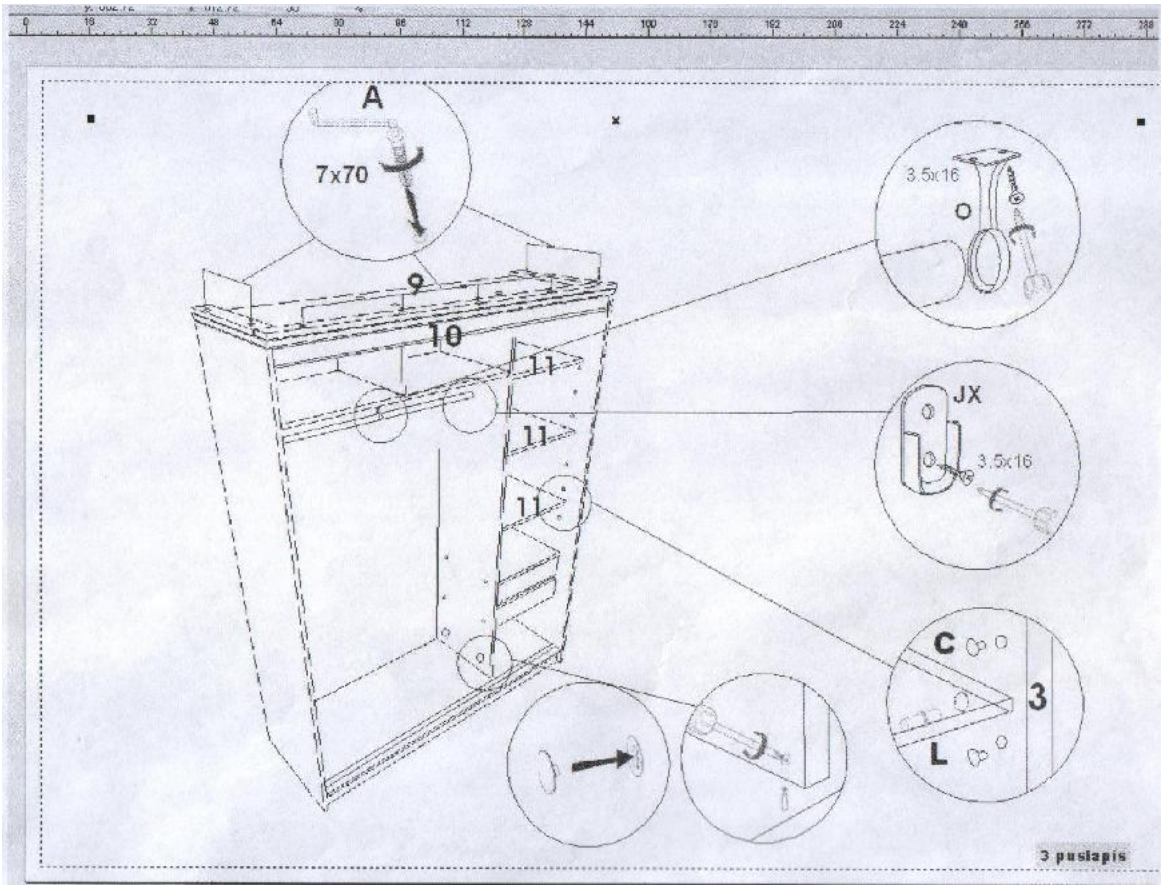

40 pav. Surinkimui skirta spintos išklotinė (3) bei jos furnitūra

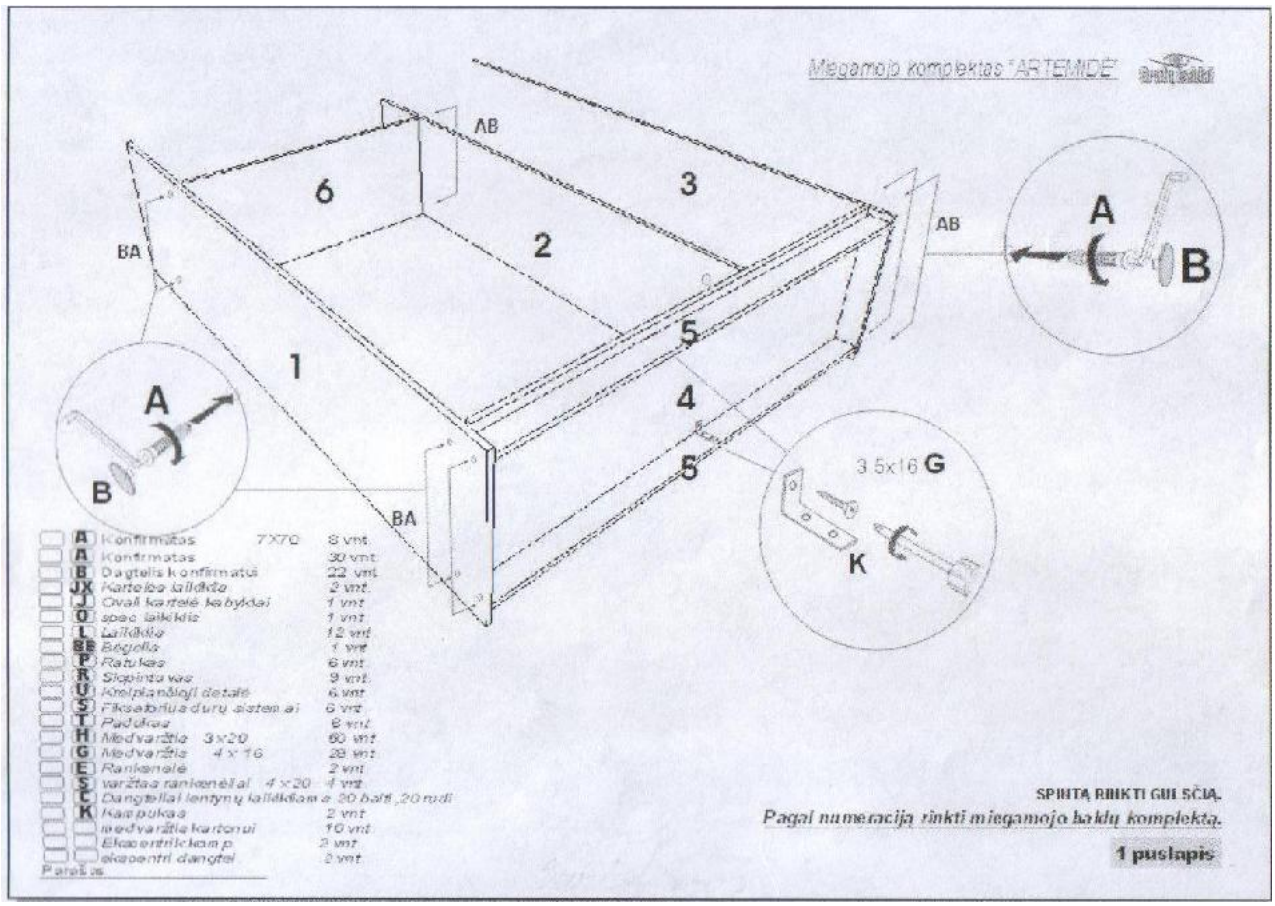

41 pav. Surinkimui skirta spintos išklotinė (4) bei jos furnitūra

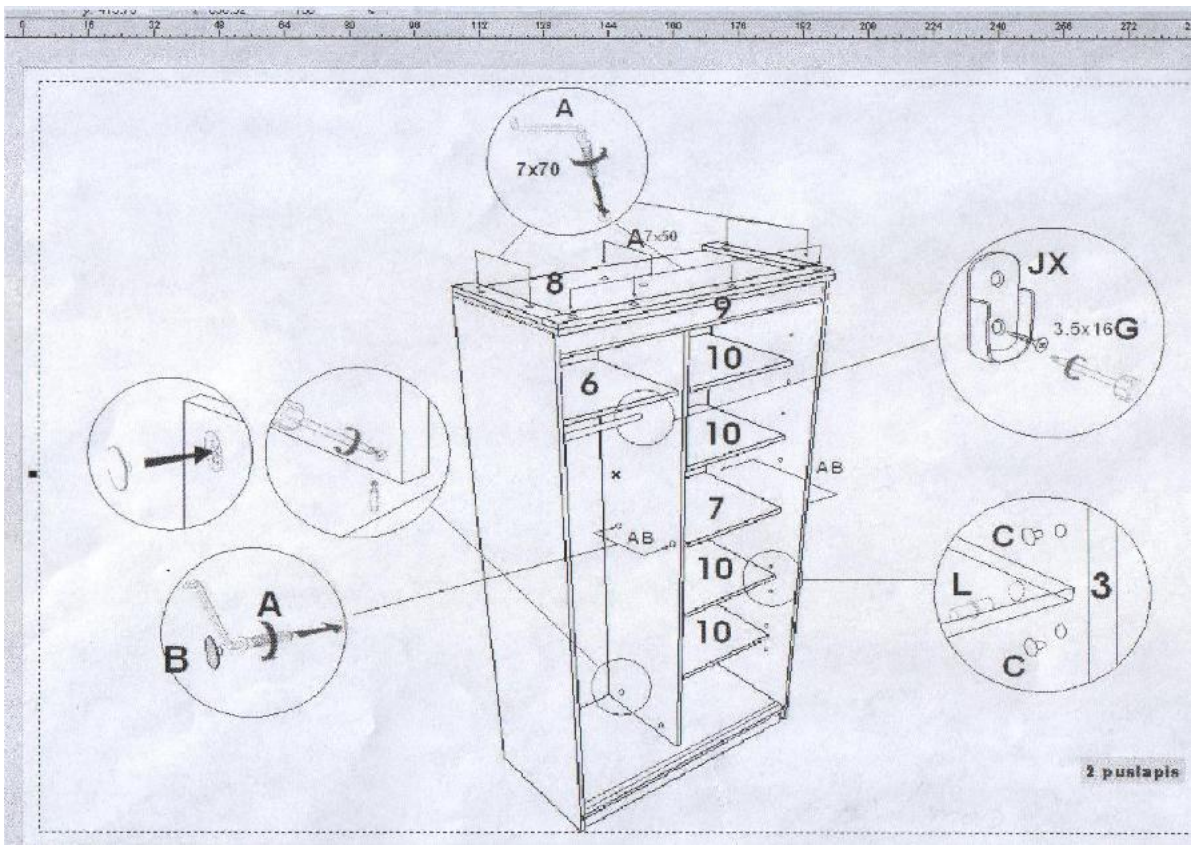

42 pav. Surinkimui skirta spintos išklotinė (5) bei jos furnitūra

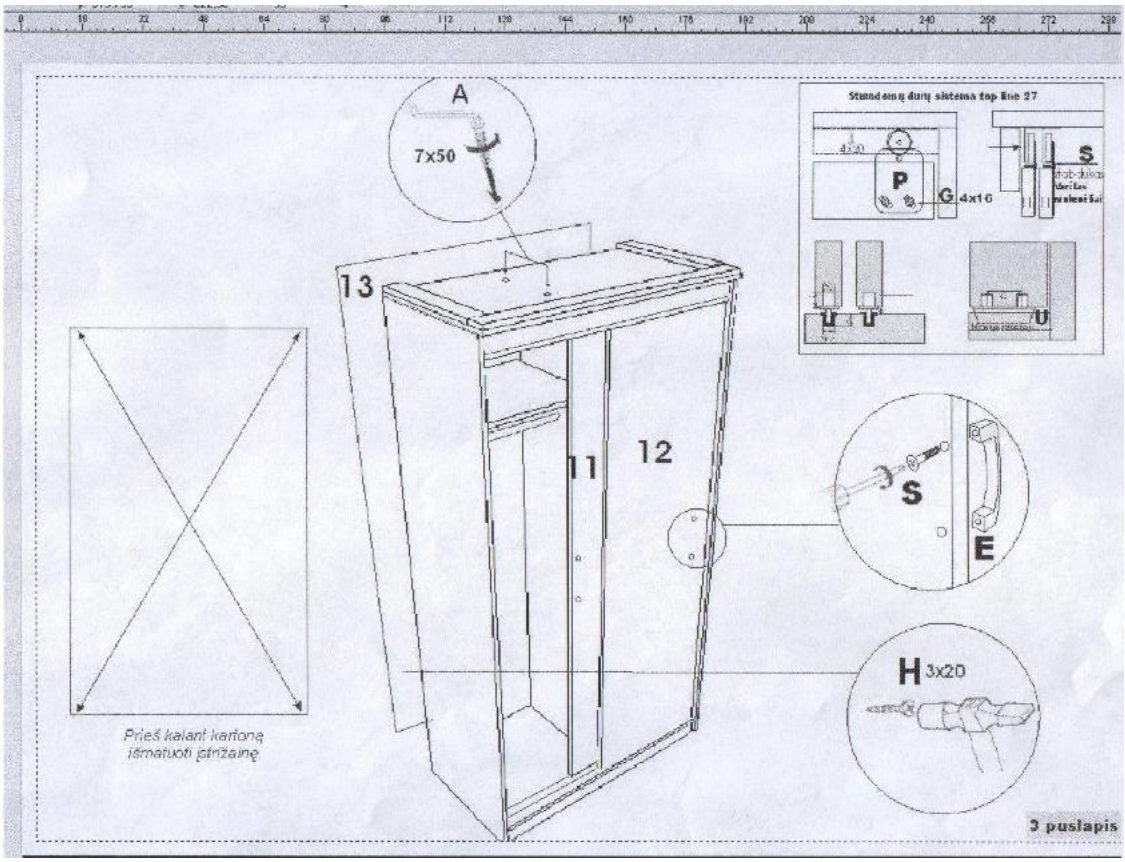

43 pav. Surinkimui skirta spintos išklotinė (6) bei jos furnitūra

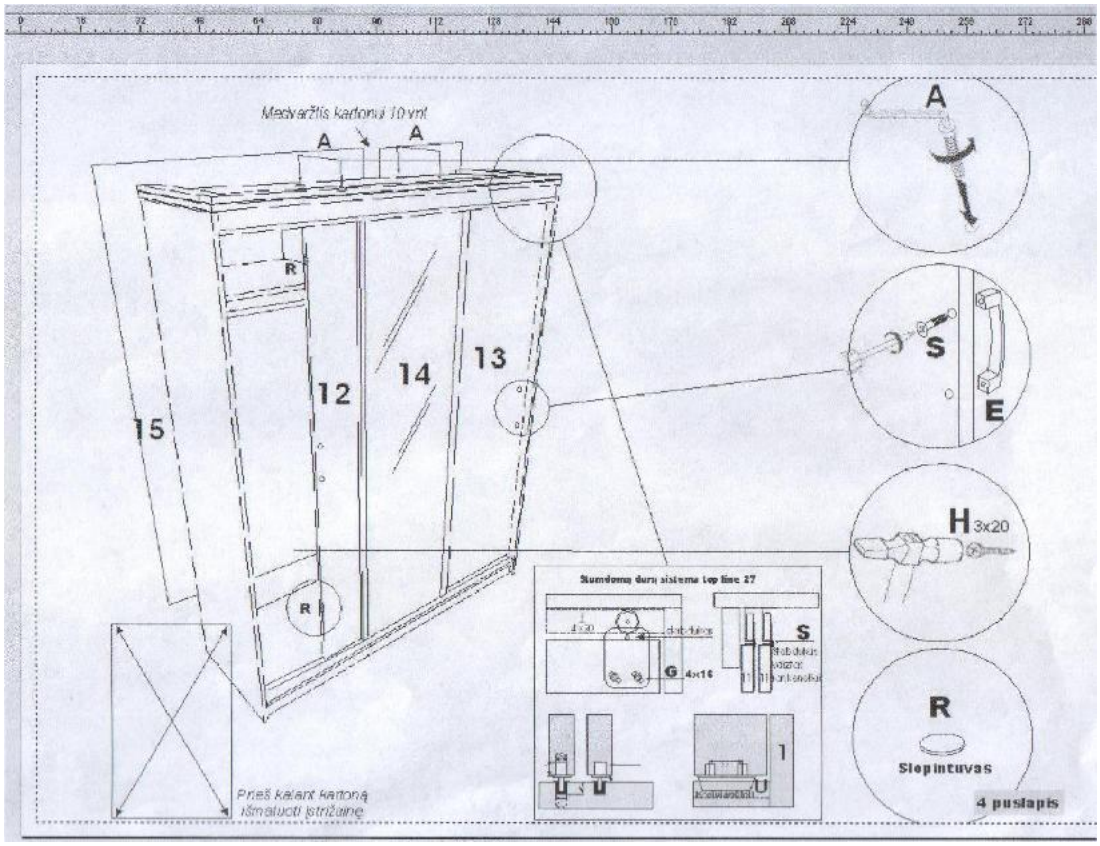

44 pav. Surinkimui skirta spintos durų sistemos išklotinė ir jos furnitūra

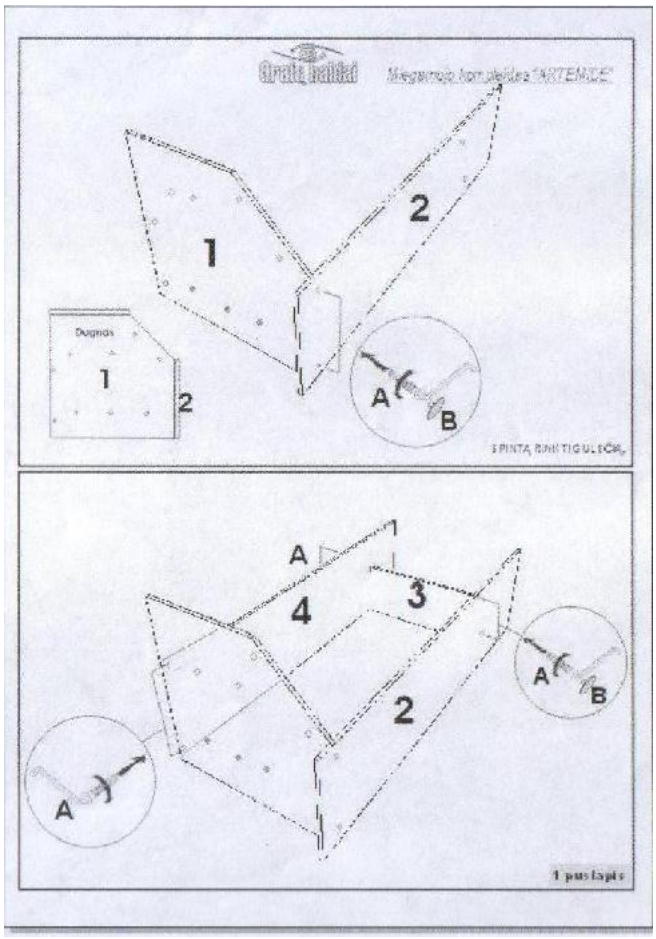

45 pav. Surinkimui skirta spintos išklotinė (7) bei jos furnitūra

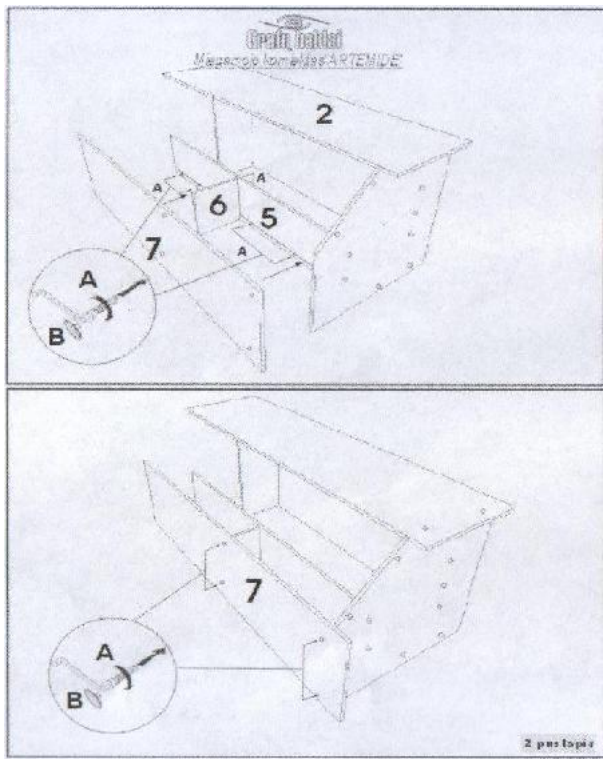

46 pav. Surinkimui skirta spintos išklotinė (8) bei jos furnitūra

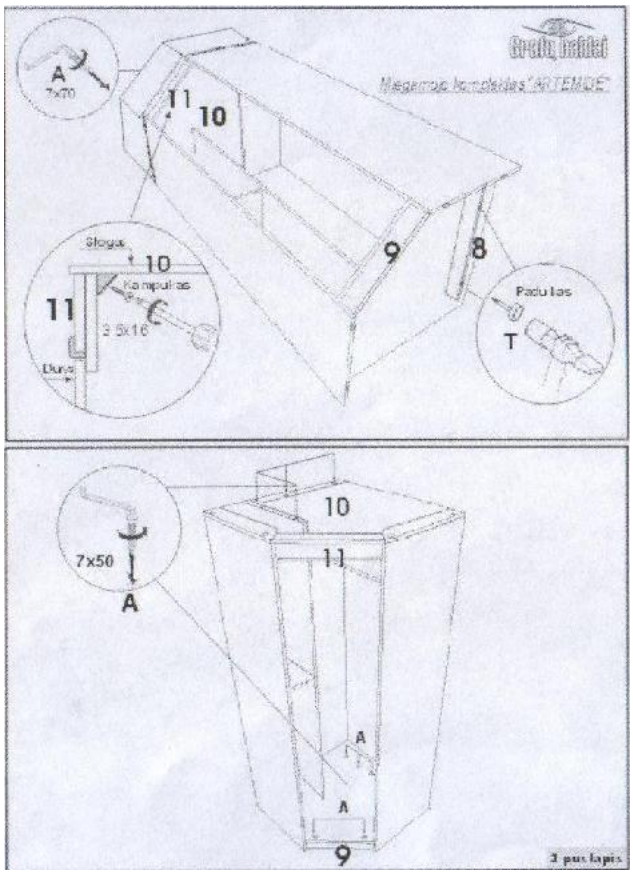

47 pav. Surinkimui skirta spintos išklotinė (9) bei jos furnitūra

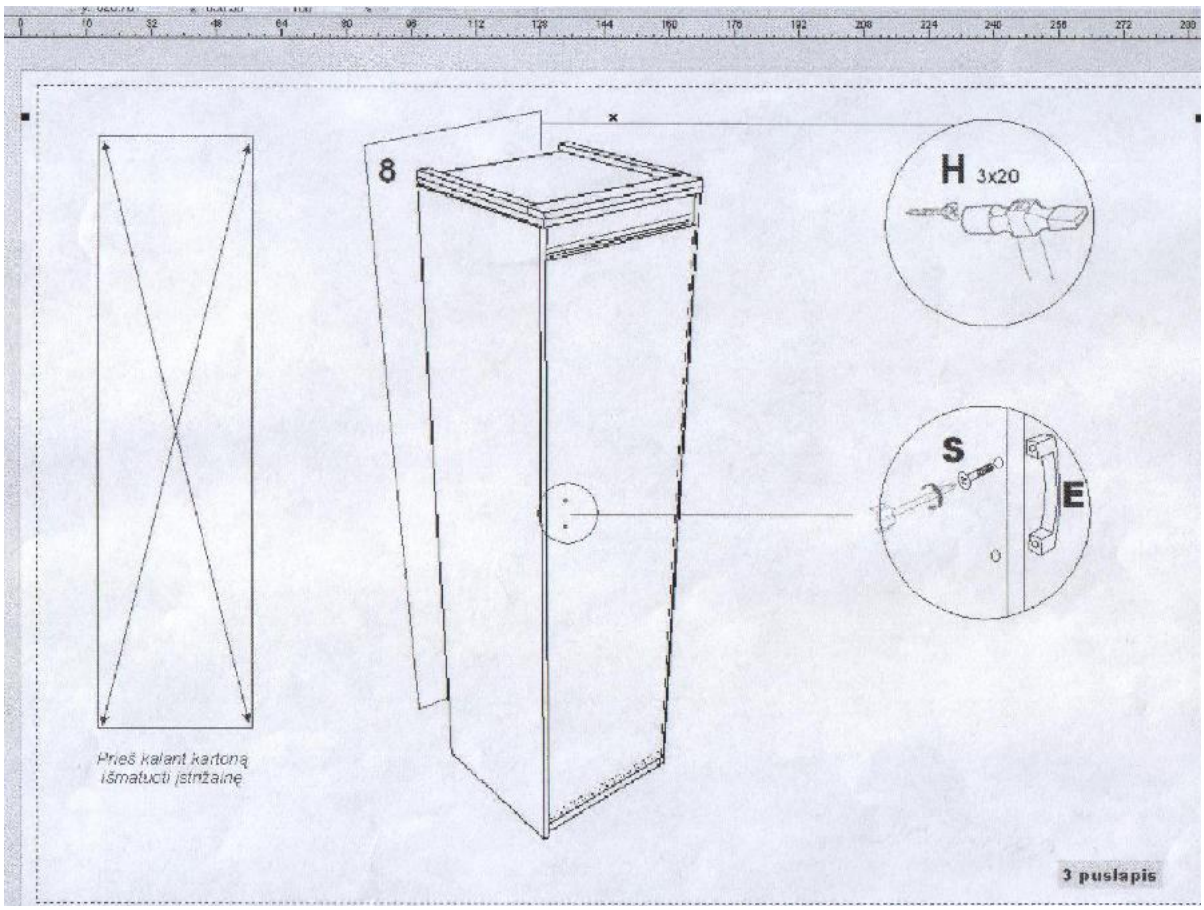

48 pav. Surinkimui skirta spintos išklotinė (10) bei jos furnitūra

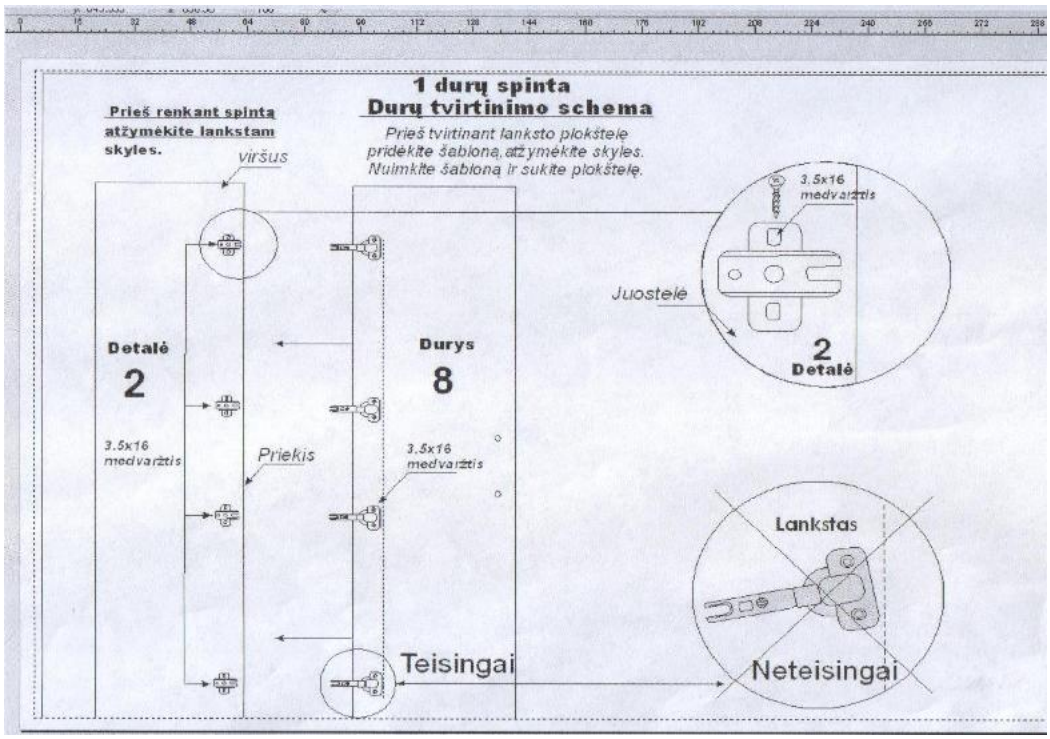

49 pav. Surinkimui skirta spintos durų tvirtinimo schema (1) ir jos furnitūra

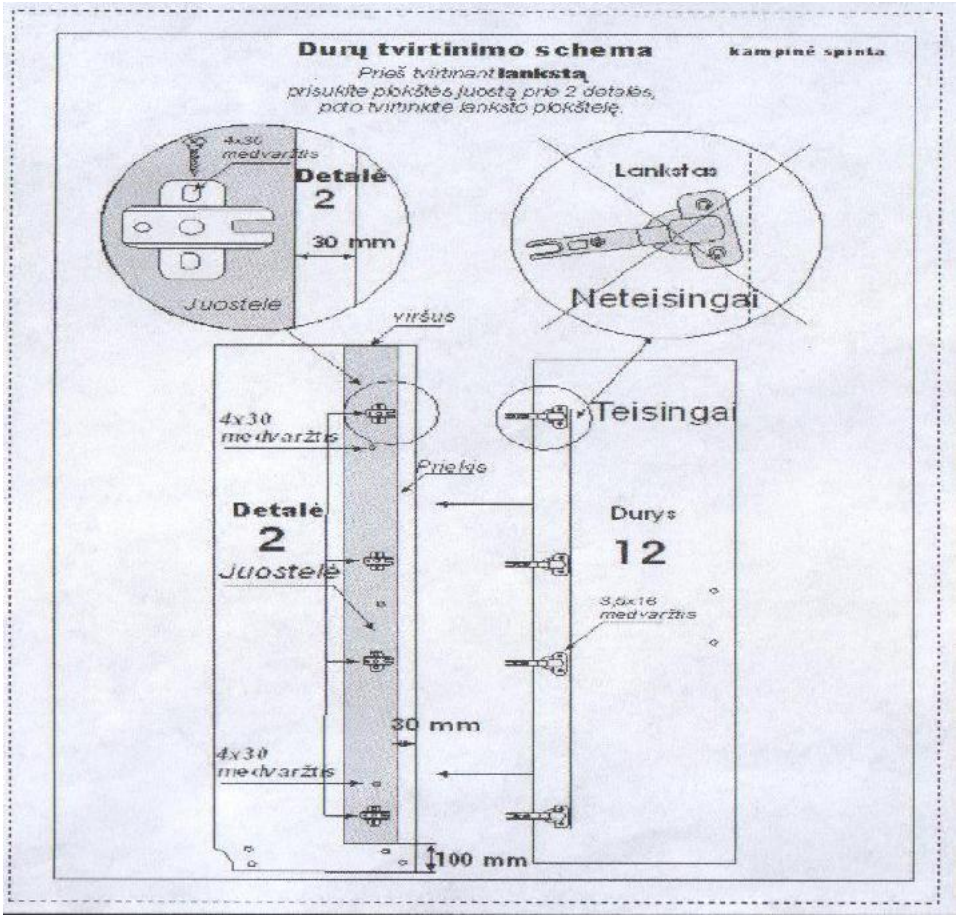

50 pav. Surinkimui skirta spintos durų sistemos tvirtinimo schema (2) ir jos furnitūra

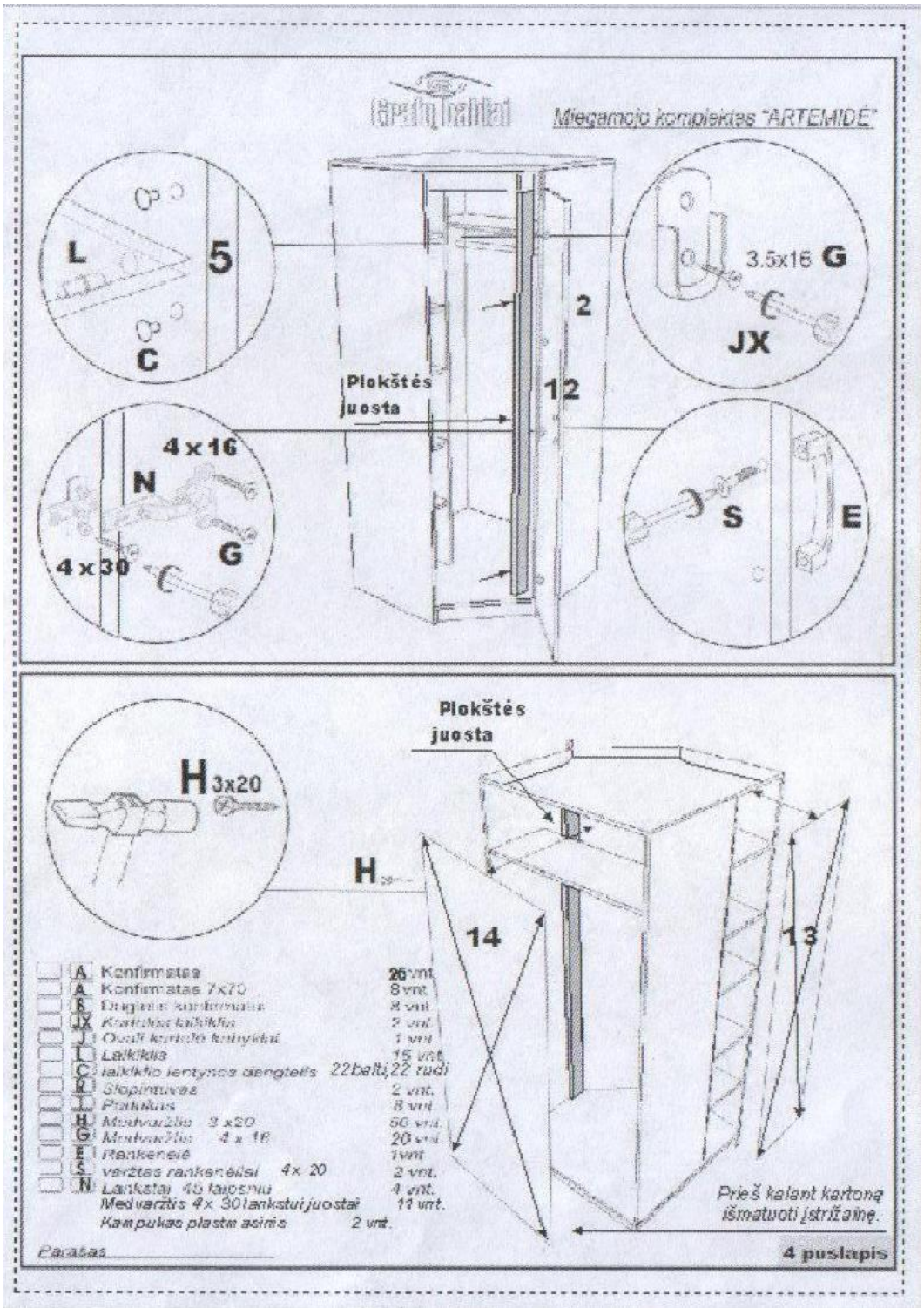

51 pav. Surinkimui skirta plokščių tvirtinimo schema ir jos furnitūra

2.5. GAMINIO GARANTINIO APTARNAVIMO SUTARTIS

Minkštų baldų naudojimo ir garantinio aptarnavimo taisyklės:

- Baldai turi būti surenkami instrukcijoje nurodyta tvarka, vengiant neatsargių smūgių ir įbrėžimų;
- Statomi tik sausose, vėdinamose patalpose ant lygaus ir tvirto pagrindo;
- Surenkant baldus, rekomenduojama užsidengti grindis, kad jų nesubraižytumėte ar kitaip nepažeistumėte.
- Rekomenduojame baldų surinkimą patikėti profesionalams, nes neteisingas baldo surinkimas gali įtakoti baldo kokybę, ilgaamžiškumą ir naudojimo komfortą.
- Svarbu atminti, kad staigūs santykinio oro drėgnumo pokyčiai labai sužaloja odą. Staiga keičiasi odos pusiausvyrinė drėgmė ir ji arba perdžiūna, arba išbrinksta. Svarbu palaikyti pastovią santykinio oro drėgnumo reikšmę. Sezoniškai keičiantis metų laikams, keičiasi santykinis oro drėgnumas pastato viduje. Šis procesas vyksta lėtai ir palaipsniui, todėl oda spėja prisitaikyti prie šių pokyčių.
- Nestatykite baldų šalia židinių, radiatorių ar kitų šilumos šaltinių, saugokite nuo tiesioginių saulės spindulių, nes tai greitina blukimą ir odos išdžiuvimą;
- Venkite atviros ugnies ir drėgmės;
- Optimaliausia aplinkos temperatūra : +5 - +25°C, santykinė oro drėgmė 45–60 %;
- Minkštus baldus būtina reguliariai valyti dulkių siurbliu, naudojant specialų minkštiems baldams skirtą antgalį;
- Saugokite baldus nuo mechaninių pažeidimų, stenkitės neištepti;
- Dėmes patartina valyti iš karto, kol jos pernelyg neįsigėrė;
- Minkštų baldų dėmių nusausinimui ir valymui naudokite popierinius rankšluosčius arba nespalvotą audinio skiautę;
- Kartą per savaitę baldus reikia valyti švaria, minkšta šluoste, jokiu būdu negalima valyti kietu ar šiurkščiu daiktu, nes galima subraižyti odą.
- Dėmes valykite švelniais sukamaisiais judesiais, jokiu būdu netrinkite;
- Jei naudosite valymo priemonę, prieš tai ją išbandykite nematomoje arba mažai matomoje vietoje;
- Niekada nepilkite valiklio tiesiai ant audinio, odos;
- Draudžiama valyti valikliais, kurių sudėtyje yra spirito ar chloro;
- Išvalytą vietą nusausinkite (negalima džiovinti, lyginti lygintuvu);

- Baldams valyti naudokite tik specialiąsias valymo priemones, kurias galite įsigyti ir mūsų firminiuose salonuose;
- Nešokinėkite, nestovėkite ir nesėdėkite ant minkštų baldų porankių ir atlošų;
- Nedėkite ant baldų sunkių, stačius kampus turinčių daiktų;
- Nestumkite ir netraukite baldų už porankių, norėdami juos perstatyti, pakelkite už apačios nuo žemės ir perneškite;
- Tvirtai pritvirtinkite kojeles, jei nėra paminkštinimo po kojele, būtinai jį prisiklijuokite, kad nesugadintumėte grindų;
- Naudodami baldus atkreipkite dėmesį į apdangalus, pledus. Atsiminkite, kad dažanti, ypač spalvota tekstilė (ypatingai džinsas) ant odos ir gobeleno gali palikti dėmių, kurios gali ir neišsivalyti;
- Niekada ir jokiu būdu odos valymui nenaudokite agresyvių substancijų – dėmių valiklių, valančių tirpiklių, baldų lako, terpantino, tepalų ar cheminių tirpiklių;
- Odinius baldus reguliariai, ne rečiau kaip 6 mėn., reikia valyti ir impregnuoti, kad neįsigertų nepageidaujami skysčiai ir neatsirastų dėmės, kad oda nesudžiūtų ir neskirstų.
- Oda yra natūralus produktas, todėl ant jos esantis randai, įspaudimai yra tik jos natūralumo įrodymas ir jokiu būdu ne trūkumas.
- Odiniai baldai „kvėpuoja“, todėl užsistovėjęs oras jiems kenkia. Būtina sudaryti sąlygas, kad oro srautas cirkuliuotų ir atgaivintų odą.
- Transportavimo metu gali atsirasti papildomos klostės, jas modeliuokite rankomis, kol baldai grįš į natūralią padėtį;
- Pasirinkus aukštos kategorijos baldus su plunksnų ir poliuretano deriniu, reikia žinoti, kad baldas bus minkštas, putlus, apmušalai turės laisvumo efektą, nes tik taip galima pajusti visą teikiamą plunksnų efektą ir komfortą.
- Minkštuose balduose laikui bėgant atsiranda papildomos raukšlės ir susigulėjimai, tai jokiu būdu ne defekto ženklas, tai visiškai normalus reiškinys ir neišvengiama apmušalais aptrauktų baldų savybė, minkštiems baldams yra leistinas apmušalų laisvumas. Tik vienos medžiagos atitinka didesnį, kitos mažesnį leistiną išsitempimo ar dylimo testą. UAB „Grafų baldai“ naudoja baldų gamyboje medžiagas, kurios atitinka visus privalomus reikalavimus.
- Dėl suslėgimo, kūno svorio ir šilumos, kūno bei oro drėgmės ir nuo kitų aplinkybių gali daugiau ar mažiau pastebimai pakisti audinio pūko sugulimo kryptis, kuri dėl šviesos atspindžio sudaro „dėmės“ regimybę. Tai yra tipiška prekinė savybė ir nereiškia kokybės pablogėjimo.

- Garantija taikoma gaminio kokybės trūkumams, atsiradusiems dėl gamintojo kaltės. Natūralus gaminio nusidėvėjimas ar jo savybių pasikeitimas, nelaikomas kokybės trūkumu. Natūralaus medžio tekstūros, natūralios odos ar baldinio audinio atspalvio nevienodumai nelaikomi gaminio kokybės trūkumu.
- Mechanizmai turi būti tepami kartą per pusmetį. Minkštuose svetainės balduose naudojami transformacijos mechanizmai nėra pritaikyti konfortiškam naudojimui, todėl jie ir vadinasi svetainės baldai, o ne miegamojo. Daugelis mechanizmų yra pagaminti iš metalo,todėl naudojant jie gali skleisti papildomus garsus.
- Baldų konstrukcijai suteikiama **36** mėn. garantija.
- Kitoms minkštų baldų dalims suteikiama 12 mėn. garantija.
- Apie pastebėtą gaminio defektą ar trūkumą prašome nedelsiant raštu pranešti prekybos atstovui, iš kurio pirkote baldus, ir, nufotografavus matomus trūkumus, atsiųsti elektroniniu paštu pardavimai@grafu-baldai.lt. Apžiūrėjęs gaminį, mūsų specialistas nustatys defekto kilmės priežastis ir informuos apie tolimesnius veiksmus.
- Garantinio laikotarpio metu pastebėtus gaminio defektus, atsiradusius dėl gamintojo kaltės, UAB „Grafų baldai“ specialistai per vieną mėnesį sutvarkys nemokamai,
- Įmonės atstovo iškvietimas dėl gaminio defekto ne dėl gamintojo kaltės yra apmokestinamas pagal tos dienos galiojančius įkainius.
- Užsakovui pasiimant prekes savo transportu, privalu baldą apžiūrėti atsiėmimo vietoje, vėliau ant baldo pastebėti galimi transportavimo defektai nebus aptarnaujami garantinėmis salygomis.
- Priimdami atvežtus baldus, atidžiai apžiūrėkite baldus, ar visos pakuotės, ar nėra išorinių baldų pažeidimų. Vėliau pretenzijos gali būti nebepriimamos.
- Visi atsiradę ginčai tarp šalių sprendžiami derybų keliu. Nesusitarus, ginčai sprendžiami LR įstatymų numatyta tvarka.

Garantinis aptarnavimas netaikomas tais atvejais:

- Kai gaminys eksplotuojamas netinkamai, ir pirkėjas nesilaikė baldų naudojimo ir garantinėmis salygomis.
- Surenkant baldus nesilaikė gamintojo pateiktos instrukcijos.
- Gaminys sugadintas dėl pirkėjo kaltės.
- Baldas pastatytas ant nelygaus paviršiaus jei tai gali įtakoti baldo kokybę.
- Bet kokiems nudaužymams, nubraižymams, audinio ar odos ištepimams, suplėšymams po gaminio perdavimo klientui ar jo vežėjui.

- Gaminys nukentėjo dėl *Force majaure* (susidariusių nenugalimos jėgos aplinkybių).
- Garantijos galiojimo terminas pradedamas skaičiuoti nuo gaminio įsigijimo dienos. Garantija suteikiama tik pateikus Užsakymo-sutartį ar mokėjimo čekį.

Korpusinių baldų ir čiužinių naudojimo ir garantinio aptarnavimo taisyklės:

- Baldai turi būti surenkami instrukcijoje nurodyta tvarka, vengiant neatsargių smūgių ir įbrėžimų;
- Surenkant baldus rekomenduojama užsidengti grindis, kad nesubražytumėte ar kitaip nepažeistumėte jų.
- Rekomenduojame baldų surinkimą patikėti profesionalams, nes neteisingas baldo surinkimas gali įtakoti baldo kokybę, ilgaamžiškumą ir naudojimo komfortą.
- Statomi tik sausose, vėdinamose patalpose, ant lygaus ir tvirto pagrindo;
- Nestatykite baldų šalia židinių, radiatorių ar kitų šilumos šaltinių, saugokite nuo tiesioginių saulės spindulių, nes tai greitina blukimą;
- Venkite atviros ugnies ir drėgmės;
- Optimaliausia aplinkos temperatūra : +5–+25°C, santykinė oro drėgmė 45–50 %;
- Korpusinių baldų paviršių valymui naudokite tik baldų priežiūrai skirtas, neturinčias abrazyvinių dalelių valymo priemones;
- Saugokite baldus nuo mechaninių pažeidimų, stenkitės neištepti;
- Lengvai pašalinamas dėmes valykite tik švariu, sudrėkintu vandenyje flanelės, gelumbės arba pliušo audiniu;
- Dėmes patartina valyti iš karto, kol jos pernelyg neįsigėrė;
- Dažytų metalinių paviršių negalima valyti mechaniniu būdu. Patartina naudoti specialiai dažytiems metaliniams paviršiams skirtas valymo priemones arba buitines namų apyvokos valymo priemones, neturinčias abrazyvinių dalelių ir balinimo savybių (pvz.: skalbimo milteliai).
- Sušlapusį paviršių kruopščiai nuvalykite švariu sausu audiniu;
- Korpusiniams baldams valyti naudokite tik specialiąsias priežiūros priemones, kurias galite įsigyti ir mūsų firminiuose salonuose.
- Tvirtai pritvirtinkite kojeles, jei nėra paminkštinimo po kojele, būtinai jį prisiklijuokite, kad nesugadintumėte grindų;
- Nestumdykite ir netraukite baldų, norėdami juos perstatyti, pakelkite už apačios nuo žemės ir perneškite arba išrinkite ir perstatykite jums reikalingoje vietoje;
- Garantija taikoma gaminio kokybės trūkumams, atsiradusiems dėl gamintojo kaltės. Natūralus gaminio nusidėvėjimas ar jo savybių pasikeitimas, nelaikomas kokybės trūkumu.

Natūralaus medžio tekstūros, laminuotos medžio drožlių plokštės, kantuotės, natūralios odos ar baldinio audinio atspalvio nevienodumai nelaikomi gaminio kokybės trūkumu.

- Nestatykite ant tam nepritaikytų vietų televizorių, gėlių vazonų ar kitų sunkių daiktų.
- Į stalčių ar lentyną nedėti daugiau kaip 5 kilogramus sveriančių daiktų.
- Mechanizmai turi būti tepami kartą per pusmetį. Jiems suteikiama 12 mėnesių garantija.
- Korpusiniams baldams, išskyrus mechanizmus suteikiama **24** mėnesių garantija.

Čiužinių naudojimo ir garantinio aptarnavimo salygos:

Norint pajusti visas teigiamas čiužinio savybes (sveiko miego, gero poilsio) reikia laikytis šių pagrindinių norodymų:

- Čiužinį galima laikyti, transportuoti ir naudoti tik padėtą horizontaliai.
- Spyruoklinį čiužinį lenkti draudžiama!
- Dvipusį čiužinį reikėtų apversti (sukeisti puses galvugalis kojugalis) ir vėdinti bent kartą per 2 mėnesius, tai prailgins gaminio naudojimo laiką.
- Čiužinį eksploatuoti geriausiai tinka grotelės arba kitas kietas orui pralaidus pagrindas.
- Grotelių tarpas tarp atskirų lentelių turi būti 3–5 cm., priklausomai nuo pasirinkto čiužinio.
- Čiužinio užvalkalas nuvelkamas tik atitraukus užtrauktuką. Kad nenukentėtų užvalkalo kokybė, reikėtų vengti be reikalo jį nuiminėti, ypač jei tai daroma namų sąlygomis ir tam neturima patirties.
- Stenkitės, kad čiužinys negautų tiesioginių saulės spindulių, taip apsaugosite užvalkalo audinio spalvą ir prailginsite čiužinio tarnavimo laiką.
- Užvalkalams suteikiama 12 mėnesių garantija. Natūralus audinio dėvėjimasis nelaikomas defektu.
- Jei teisingai naudositės čiužiniu ir laikysitės priežiūros nurodymų, čiužinys tarnaus ilgai.
- Čiužinio audinio natūralus atsilaisvinimas nelaikomas defektu.
- Čiužinio branduoliui suteikiama **24** mėnesių garantija
- Jei suradote medžiagų ar gamybos defektų su pretenzija kreipkitės į parduotuvę, kurioje pirkote čiužinį.
- Čiužinį rekomenduojama keisti ne rečiau kaip 7 metai dėl jame atsirandančių erkučių. Kuo dažniau keisite čiužinį, tuo sveikesnis bus jūsų gyvenimas.
- **Nepamirškite prieš keičiant seną čiužinį nauju, išvalyti vietą, kur buvo senas čiužinys, nes ten pasilikusios erkutės gali pakenkti naujam čiužiniui.**
- Apie pastebėtą gaminio defektą ar trūkumą prašome nedelsiant raštu pranešti prekybos atstovui, iš kurio pirkote baldus, ir, nufotografavus matomus trūkumus, atsiųsti elektroniniu paštu

pardavimai@grafu-baldai.lt. Apžiūrėjęs gaminį, mūsų specialistas nustatys defekto kilmės priežastis ir informuos apie tolimesnius veiksmus.

- Garantinio laikotarpio metu pastebėtus gaminio defektus, atsiradusius dėl gamintojo kaltės, UAB „Grafų baldai“ specialistai per vieną mėnesį sutvarkys nemokamai.
- Įmonės atstovo iškvietimas dėl gaminio defekto ne dėl gamintojo kaltės yra apmokestinamas pagal tos dienos galiojančius įkainius.
- Užsakovui pasiimant prekes savo transportu privalu baldą apžiūrėti atsiėmimo vietoje, ar nėra išorinių pažeidimų, susiskaičiuoti pakuotes. Vėliau ant baldo pastebėti galimi transportavimo defektai nebus aptarnaujami garantinėmis salygomis.
- Priimdami atvežtus baldus, atidžiai apžiūrėkite baldus, ar visos pakuotės ir ar nėra išorinių baldų pažeidimų. Vėliau pretenzijos gali būti nebepriimamos.
- Visi atsiradę ginčai tarp šalių sprendžiami derybų keliu. Nesusitarus, ginčai sprendžiami LR įstatymų numatyta tvarka.

Garantinis aptarnavimas netaikomas tais atvejais:

- Kai gaminys eksplotuojamas netinkamai, pirkėjas nesilaikė baldų naudojimo ir garantinėmis sąlygomis.
- Surinkdamas baldus pirkėjas nesilaikė gamintojo pateiktos instrukcijos.
- Baldas pastatytas ant nelygaus paviršiaus, jei tai gali įtakoti baldo kokybę.
- Bet kokiems nudaužymams, nubraižymams, audinio ar odos ištepimams, suplėšymams po gaminio perdavimo klientui ar jo vežėjui.
- Gaminys sugadintas dėl pirkėjo kaltės.
- Stiklams, veidrodžiams garantija nesuteikiama.
- Gaminys nukentėjo dėl *Force majaure* (susidariusių nenugalimos jėgos aplinkybių).
- Garantijos galiojimo terminas pradedamas skaičiuoti nuo gaminio įsigijimo dienos. Garantija suteikiama tik pateikus užsakymo sutartį ar mokėjimo čekį.

3 MOKYMO ELEMENTAS. MEDINIŲ BALDŲ ATNAUJINIMAS

3.1. BALDŲ DEFEKTŲ NUOTRAUKOS IR APRAŠYMAI

D.Beconio individuali įmonė gamina lauko, pirčių medinius (masyvo bei klijuotų tašų) baldus. Baldams, kaip ir visai įmonės produkcijai, suteikiama garantija, kuri šalių (Pirkėjo ir Pardavėjo) sutariama pirkimo-pardavimo sutartyje. Pirkimo – pardavimo sutartyje šalys sutaria tik dėl defektų, kurie atsirado ne dėl Pirkėjo kaltės (netinkamos priežiūros, eksploatavimo taisyklių nesilaikymo, mechaninių pažeidimų, t.t.) šalinimo.

52 pav. Nustatyti defektai iki baldo atnaujinimo.

53. Atnaujintas baldas (fragmentas).

Įmonėje atnaujinami ir pačio pirkėjo (54 pav.) gaminiui padaryti defektai.

54 pav. Gaminio paviršiaus defektai.

Atlikus atnaujinamų gaminių fotofiksaciją, įvertinus jų būklę (pav. 55,56), sudaroma gaminio atnaujinimo programa: parenkamos atnaujinimo technologijos, medžiagos.

55 *pav. Gaminiai prieš atnaujinimą.*

56 pav. Baldo defektas – sulūžusi koja.

Atnaujintas gaminys: nuimtas senas lako sluoksnis, apdirbtas antiseptikais, užtaisytos medžio kamščiais skylės, padengtas nauju lako sluoksniu, suvaržyti metaliniai mechanizmai (55,56 pav.). Atnaujintas gaminys – lauko baldai pavėsinei (pav. 57).

57 pav. Atnaujintas gaminys- stalas.

58 pav. Restauruojamas gaminys – suolas.

Atnaujintas gaminys (pav. 59, 60).

59 pav. Atnaujinta suolo koja.

60 pav. Atnaujinta suolo sėdima dalis.

3.2 BALDŲ IR JŲ DETALIŲ BRĖŽINIAI

D.Beconio individualioje įmonėje gaminamų lauko baldų brėžiniai naudojami atnaujinant ir restauruojant baldus: išardymui, senų, sulūžusių ar netinkamų detalių išėmimui, naujų detalių gamybai, surinkimui, t.t.

61 pav. Baldai, kuriems D.Becionio IĮ bus atliekamas atnaujinimas.

Baldai (pav. 61) bus atnaujinami. Tam reikalinga turėti baldo schemą, kad laikantis eiliškumo principo išardyti baldą, atnaujinti ir vėl surinkti vadovaujantis baldo surinkimo schemą (pav. 62 ir 63).

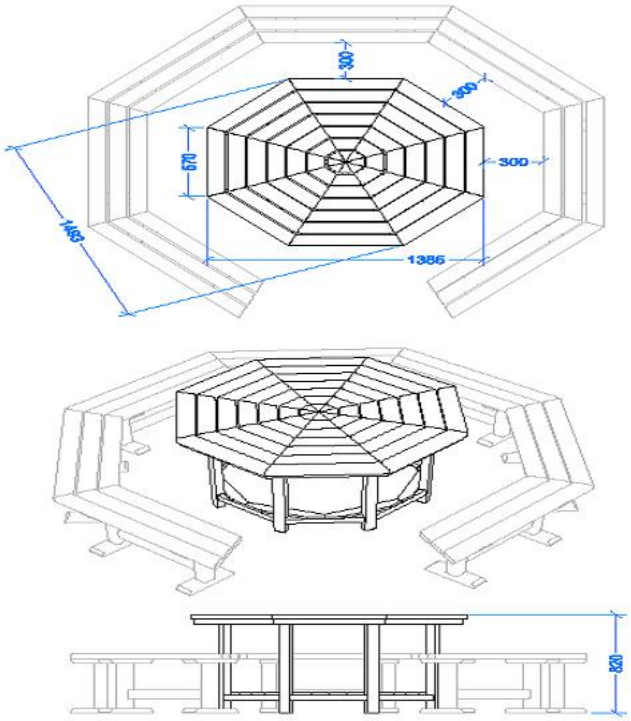

62 pav. Restauruojamo (atnaujinamo) gaminio brėžinys.

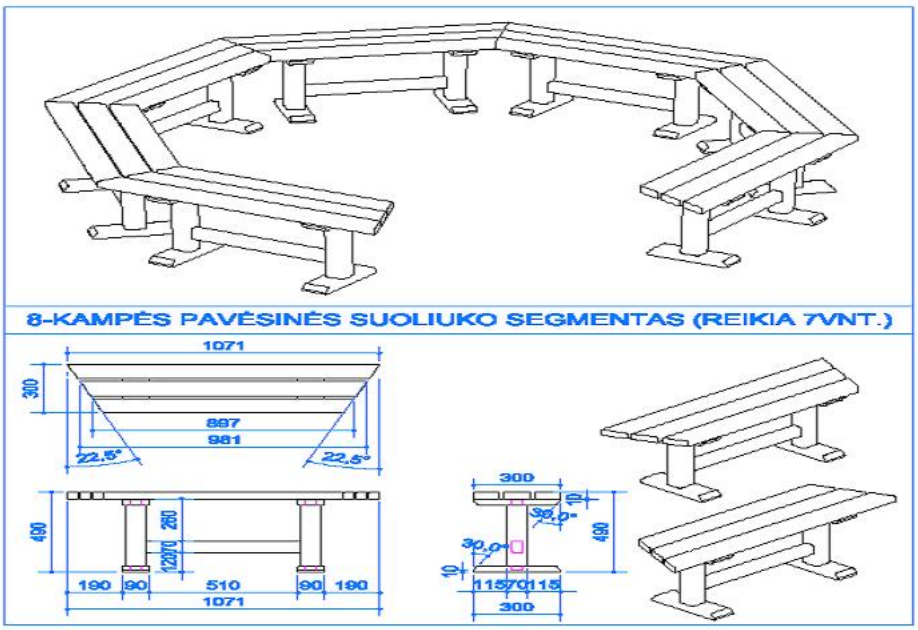

63 pav. Restauruojamo (atnaujinamo) gaminio brėžinys.

3.3. GAMINIO GARANTINIO APTARNAVIMO SUTARTIS

D. Beconio IĮ gaminių garantinio aptarnavimo sąlygos numatytos pirkimo–pardavimo sutartyje (pvz.).

PIRKIMO–PARDAVIMO SUTARTIS Nr. XX

2012 m. birželio mėn. 20 d.

Šiauliai

Dariaus Beconio įmonė, įmonės kodas 145130572, atstovaujama savininko Dariaus Beconio, veikiančio pagal įmonės įstatus (toliau – „Pardavėjas)“, iš vienos pusės ir ....., a/k ....., (toliau – „Pirkėjas“), iš kitos pusės, kurios kartu sutartyje vadinamos „Šalimis“ arba kiekviena atskirai „Šalimi“, sudarėme šią sutartį (toliau – **Sutartis**):

1. Sutarties objektas

1.1. Šia Sutartimi Pardavėjas įsipareigoja pagaminti Pirkėjui XXXX (toliau – Gaminys), o Pirkėjas įsipareigoja apmokėti ir priimti.

2.2. Parduodamų gaminių pavadinimas, asortimentas, kiekiai, techninės charakteristikos, brėžiniai, atsiskaitymo sąlygos ir kaina – nurodyta Sutarties priede Nr. 1, kuris yra neatskiriama sutarties dalis.

2. Šalių teisės ir įsipareigojimai

2.1. Pardavėjas įsipareigoja pagaminti gaminį, pagal iš anksto su Pirkėju suderintus reikalavimus, nurodytus Sutarties priede Nr. 1.

2.2. Pirkėjas įsipareigoja priimti Pardavėjo pagamintą gaminį ir už jį apmokėti.

2.3. Pardavėjas įsipareigoja saugoti gaminį ir neleisti jam pablogėti iki gaminio perdavimo Pirkėjui.

2.4. Pardavėjas suteikia 2 (dviejų) metų garantiją savo gaminiui, tik tuo atveju, jei Pirkėjas ar Pardavėjas (pagal atskirą susitarimą) kokybiškai nudažo gaminį 3 (tris) kartus iš vidaus ir lauko, per 60 (šešiasdešimt) kalendorinių dienų po gaminio pastatymo. Išryškėjus defektams, per garantinį laikotarpį, Pardavėjas įsipareigoja pašalinti savo sąskaita.

3. Force majeure

3.1. Bet kuri Šalis atleidžiama nuo atsakomybės už savo įsipareigojimų nevykdymą, jeigu ji įrodo, kad šių įsipareigojimų nebuvo galima įvykdyti dėl nenugalimos jėgos aplinkybių (force majeure), kurių ji negalėjo išvengti ar nugalėti.

3.2. Šalis, negalinti vykdyti savo įsipareigojimų dėl force majeure, turi kuo skubiau apie tai pranešti kitai šaliai. Būtina pranešti ir tuomet, kai išnyksta pagrindas nevykdyti įsipareigojimų. Laiku

nepranešusi įsipareigojimų nevykdanti Šalis tampa atsakinga už nuostolių, kurių priešingu atveju būtų išvengta, atlyginimą.

4. Sutarties galiojimas

4.1. Sutartis įsigalioja nuo jos pasirašymo momento ir galioja iki gaminio pristatymo Pirkėjui.

5. Taikytina teisė ir ginčų sprendimas

5.1. Sutarčiai taikoma LR teisė.

5.2. Visi tarp Šalių kilę ginčai sprendžiami Šalių susitarimu, nesusitarus – LR įstatymų nustatyta tvarka.

6. Sutarties priedai ir keitimas

6.1. Sutartis gali būti keičiama, papildoma ir pratęsiama raštišku Šalių susitarimu. Sutarties pakeitimai ir papildymai įsigalioja nuo jų pasirašymo momento ir laikomi neatskiriama Sutarties dalimi.

7. Kitos sąlygos

7.1. Pasikeitus Šalių juridiniams adresams bei rekvizitams, Šalys privalo nedelsdamos apie tai informuoti viena kitą.

7.2. Sutartis sudaroma dviem egzemplioriais, po vieną egzempliorių kiekvienai Šaliai. Abu egzemplioriai turi vienodą juridinę galią.

8. Šalių parašai

Pardavėjas:	**Pirkėjas:**
Dariaus Beconio įmonė	
Metalistų g. 2b, Šiauliai	
Įm. k. 145130572	
PVM mok. k. LT451305716	
A/s LT48 7044 0600 0225 8655	
AB SEB bankas, b. k. 70440	
Tel.: 8 611 07545	
Savininkas	
Darius Beconis	
A.V. _____	
(parašas)	

3.4. PROJEKTO FORMA

Projektas
„Profesijos mokytojų ir dėstytojų technologinių kompetencijų tobulinimo sistemos sukūrimas ir įdiegimas“

Mokytojo projekto formos aprašas

_____
Mokytojo vardas, pavardė

_____
Atstovaujama profesinio mokymo įstaiga

PROJEKTAS

Žinių apie medinių gaminių remontą ir restauravimą pritaikymas profesinio rengimo procese

_____
(data)

Šiauliai

Turinys

6. Pirminio medienos apdirbimo technologinių naujovių bei gamybos ir / ar paslaugų plėtros tendencijos.
7. Profesinio rengimo ir šiuolaikinės pirminio medienos apdirbimo pramonės sąsajos.
8. Pirminio medienos apdirbimo technologinių naujovių bei gamybos/paslaugų plėtros tendencijų pritaikymo veiklų aprašymas, pagrindimas ir numatomi rezultatai.
9. Rizikos.
10. Išvada / pasiūlymas

2. Medinių gaminių remonto ir restauravimo rinkos tendencijos. *Išvardinkite ir aprašykite, Jūsų manymu, svarbiausias medinių gaminių remonto ir restauravimo rinkos tendencijas, plėtros kryptis.*
3. Profesinio rengimo programų ir medinių gaminių remonto ir restauravimo paslaugų sektoriaus sąsajos. *Atlikite profesinio rengimo programų turinio ir medinių gaminių remonto ir restauravimo paslaugų rinkos, naudojamų technologijų tarpusavio sąsajų analizę. Identifikuokite profesinio rengimo programų turinio tobulinimo sritis, galimybes.*
4. Žinių apie medinių gaminių remontą ir restauravimą pritaikymo profesinio rengimo procese veiklų aprašymas, pagrindimas ir numatomi rezultatai. *Detalizuokite pagrindines veiklas, pagrįskite šių veiklų būtinumą. Nurodykite veiklų etapus, kiekvieno etapo metu numatomus atlikti darbus. Nurodykite išankstines sąlygas, reikalingas, kad pritaikymo procesas galėtų būti pradėtas (pvz., patvirtinti planai, parengti techniniai projektai ir kt.)*

Veikla	Veiklos aprašymas	Veiklos trukmė	Laukiamas rezultatas (kiekybinis / kokybinis rodiklis)

1.			
2.			
3.			
...			

1. Rizikos. *Įvertinkite rizikas (pvz., socialines, institucines ir pan.) ir rizikų mažinimo priemones*	
Rizika	Rizikos mažinimo priemonės
1.	
2.	

1. Išvada / pasiūlymas

(Parašas) (Vardas ir pavardė)

Mokytojo projekto formos aprašą parengė:

Edita Grigaliauskienė,
Profesinio mokymo ir švietimo skyriaus vadovė,
Šiaulių prekybos, pramonės ir amatų rūmai

Aida Adeikienė,
Nacionalinės regionų plėtros agentūros direktorė

4 MOKYMO ELEMENTAS. SAVARANKIŠKA UŽDUOTIS

„BALDŲ REMONTAS IR ATNAUJINIMAS“

Užduoties tikslas – savarankiškai parengti antikvarinio baldo restauravimo programą, savarankiškai atlikti antikvarinio baldo atnaujinimą.

Užduoties vertinimo kriterijai:

- Užduotis atlikta per jai skirtą laiką,

- Užduotis atlikta kokybiškai, laikantis antikvarinio baldo restauravimo technologinių reikalavimų.

- Užduotis atlikta pagal pateiktą savarankiškos užduoties aprašymą,

- Užduotis atlikta savarankiškai.

Užduoties aprašymas:

1. Savarankiškai įvertinti užduočiai pateikto antikvarinio baldo būklę:
   - nuodugni ir atidi konservuotino objekto apžiūra,
   - foto fiksavimas,
   - mėginių laboratoriniams tyrimams identifikavimas, mėginių paėmimas,
   - antikvarinio baldo stiliaus, laikotarpio nustatymas,
   - ikonografinės medžiagos paieška.

2. Sudaryti savarankiškai užduočiai pateikto antikvarinio baldo restauravimo planą, parinkti elementus:
   □. Dezinfekavimas
   □. Išmontavimas
   □. Ankstesnio restauravimo pašalinimas □: medžiagų □, detalių
   □. Tvirtinimas □: polichromijos □, grunto □, medienos
   □.Valymas □: mechaninis □, cheminis
   □. Pašalinimas □: perdažymų □, užtapymų □, rest. grunto □, tvirtinimų
   □. Rekonstrukcija □: fragmentų □, grunto atstatymas □, polichromijos
   □. Užtaisymas □: skylučių □, plyšių
   □. Konstrukcinis sujungimas □: plyšių □, fragmentų □, detalių
   □. Paruošimas □: ekspozicijai □, saugojimui □.

Papildomos užduotys □: .....

3. Parinkti užduočiai atlikti pateikto antikvarinio baldo restauravimui įrankius, medžiagas.

Savarankiškos užduoties atlikimo laikas – 12 val..

MODULIS S.4.2. MEDŽIO IR STALIAUS GAMINIŲ RESTAURAVIMAS

1 MOKYMO ELEMENTAS. MEDŽIO IR STALIAUS GAMINIŲ BEI MENO VERTYBIŲ RESTAURAVIMO PROCESAS

STALIAUS GAMINIŲ IR RESTAURUOJAMŲ MENO VERTYBIŲ RESTAURAVIMO PROCESAS

Staliaus gaminių ir restauruojamų meno vertybių restauravimo procesas prasideda nuodugnia ir atidžia konservuotino objekto apžiūra, foto fiksavimu, mėginių laboratoriniams tyrimams paėmimu ir tyrimų atlikimu. Sekantis žingsnis restauravimo procese – ikonografinės medžiagos ir informacijos apie restauruojamo objekto stilių, laikotarpį paieška.

Restauravimo proceso metodikos sudarymas (eiliškumas):

- ✓ Objekto dezinfekavimas;
- ✓ Medienos sutvirtinimas;
- ✓ Baldo išmontavimas;
- ✓ Pirminis mechaninis sausasis valymas;
- ✓ Senojo padengimo valymas;
- ✓ Įskilimų ir lūžių sutvirtinimas;
- ✓ Detalių atstatymai;
- ✓ Dirbinio sumontavimas;
- ✓ Dokumentacijos parengimas.

Restauruojamam objektui atliekamas bendras ar lokalus dezinfekavimas (dujų ar šalčio kamerose bei polietileno maišuose). Restauruojamo objekto medienos sutvirtinimas atliekamas mechaniškai ar polimerų pagalba. Sekantis etapas – objekto išmontavimas, kuris gali būti pilnas ar dalinis, po kurio seka pirminis mechaninis sausasis valymas (mechaniškai, dulkių siurbliu, šepečiais), senojo padengimo valymas tamponuojant, klijų šalinimas tamponuojant tirpikliais ar mechaniškai šepečiu, skalpeliu. Įskilimų ir lūžių sutvirtinimas klijuojant, ištrupėjimų, skylučių užtaisymas atliekamas medžio intarpais arba polimerais su medžio dulkėmis. Atstačius konstrukcinius mazgus, pagal analogiją ir ikonografinę medžiagą.atkuriami neišlikę fragmentai (drožimas). Atkurtų detalių tonavimas, paviršiaus atnaujinimas (gruntavimas, tonavimas, retušavimas, lako regeneravimas). Dirbinio sumontavimas, paviršiaus padengimas apsauginėmis

dangomis (sintetiniais vaškais, aliejais ar kitomis medžiagomis), fotofiksavimas, darbų atlikimo dokumentacijos pildymas.

1.1. LIETUVOS RESPUBLIKOS RESTAURATORIAUS ETIKOS KODEKSAS

Lietuvos Respublikos Restauratoriaus

ETIKOS KODEKSAS

I. PREAMBULĖ

Šis dokumentas paruoštas pagal Amerikos konservacijos instituto (AIC) Etikos kodeksą. Istorijos ir meno vertybių restauravimas reikalauja visapusiško išsilavinimo ir specialaus paruošimo. Į restauratoriaus rankas patenka vertinga ir istoriškai reikšminga kultūros pa likimo dalis, todėl jis turi jausti didelę moralinę atsakomybę. Privačios praktikos ar etatinis darbuotojas–restauratorius įsipareigoja ne tik tautos kultūrai, bet ir restauruojamų vertybių savininkams (saugotojams), savo kolegoms ir mokiniams, visuomenei ir būsimoms kartoms. Šis kodeksas nustato pagrindinius principus ir nuostatas, kuriomis restauratorius turi vadovautis savo praktinėje veikloje.

II. PAREIGA ISTORIJOS IR MENO VERTYBĖMS:

A. Vertybės vientisumo išsaugojimas

Restauratorius profesinėje veikloje visuomet turi siekti išsaugoti restauruojamos vertybės estetinį, istorinį ir fizinį autentiškumą.

B. Kompetencija ir galimybės

Restauratorius atsakingas, kad kultūros vertybės ištyrimo ar restauravimo sutartis būtų sudaryta, atsižvelgiant į jo profesinę kompetenciją ir technines galimybes. Jei restauratorius nėra pakankamai pasirengęs ar neturi technikos priemonių visapusiškam objekto ištyrimui, visi apribojimai ir išlygos konstatuojamos sutartyje.

C. Pagrindinė nuostata

Restauruojant bet kurią kultūros vertybę, privaloma griežtai laikytis konservavimo-restauravimo darbų reikalavimų. Darbų kokybė nepriklauso nuo darbų apimties ir terminų.

D. Tyrimai

Restauratorius, ruošdamas restauravimo darbų programą ir atlikdamas restauravimo darbus, vadovaujasi kompleksiniais kultūros vertybių tyrimų duomenimis.

E. Metodikos parinkimas

Restauratorius neturi teisės naudoti ar rekomenduoti metodikos, keliančios pavojų kultūros vertybės fizinei būklei ir išsaugojimui. Tinkamos metodikos parinkimas ir jos vykdymo kokybė yra svarbiau už atlyginimą.

F. Grįžtamumo principas

Reikia vengti sunkiai pašalinamų medžiagų panaudojimo, kurios ateityje gali sukelti pavojų vertybės fizinei būklei.

G. Estetinio vaizdo atstatymas ir vientisumo išsaugojimas

Sužalotos ar prarastos objekto dalies atstatymas (rekonstrukcija) atliekama iš anksto suderinus su savininku (saugotoju) ir autoriumi (esant galimybei). Draudžiama šalinti autentišką substanciją ir naudoti tokią atstatymo techniką, kuri keistų originalo charakterį.

H. Savišvieta

Kiekvienas restauratorius seka naujausius mokslo pasiekimus, tobulina savo profesinius įgūdžius.

I. Darbų priežiūra

Restauratoriaus pareiga - visų restauravimo etapų metu globoti ir saugoti jam patikėtas kultūros vertybes, prižiūrėti jo vadovaujamos restauratorių darbo grupės, mokinių bei stažuotojų darbą.

III. PAREIGA SAVININKUI (SAUGOTOJUI)

A. Sutartys

-Sutartis su privačiais asmenimis, įstaigomis arba vyriausybinėmis instancijomis restauratoriui suteikia galimybę vykdyti kultūros vertybių restauravimo darbus. Sutartis negali prieštarauti šiame kodekse išdėstytoms restauratoriaus etikos normoms.

-Sutartyje privalo būti aiškiai suformuluotas darbo aprašymas; tyrimo ir restauravimo darbų programa; kainų nustatymo pagrindai; dokumentacijos apimtys; atsakomybė už draudimą; vertybės apsaugos užtikrinimo priemonės; transportavimo būdai; visų darbo paskirstymas ar sutarties

perrašymas.

B. Metodikos arba honoraro patikslinimas

Metodiką ar sutartą honorarą keisti galima, apie tai iš anksto informavus savininką (saugotoją) ir gavus jo raštišką pritarimą.

C. Sutarties nutraukimas (anuliavimas)

Savininkas (saugotojas) turi teisę laisvai rinktis bet kurį restauratorių. Tačiau, sudarius Žodinę arba rašytinę sutartį, nei restauratorius, nei savininkas (saugotojas) neturi teisės jos nutraukti (išskyrus tą atvejį, kai abi pusės dėl to susitaria).

D. Apžiūros aktas

Prieš pradėdamas restauravimo darbus, restauratorius nuodugniai apžiūri objektą ir surašo būklės aktą, pateikdamas savo išvadas ir rekomendacijas. Kadangi savininkas (saugotojas) ne

visada žino kaip restauruoti kultūros vertybę, restauratorius privalo sąžiningai ir nuoširdžiai pasiūlyti tinkamiausią, tyrimais pagrįstą restauravimo metodiką.

E. Faktų interpretacija

Restauratorius pateikia visus faktus (tyrimo duomenis) apie jam patikėtą vertybę. Kiekvieną faktą išaiškina ir įvertina. Restauratoriui nedera daryti skubotų oficialių pareiškimų dėl datavimo, autentiškumo ir kt. panašiais klausimais, kurie galėtų būti įvairių pretenzijų ar kaltinimų priežastimi.

F. Restauravimo pasas

Restauravimo pasą paruošia pats restauratorius. Jo pareiga – kuo detaliau aprašyti visas restauravimo metu panaudotas medžiagas ir metodus, – tokiu būdu atsiskaito su savininku (saugotoju).

G. Darbo trukmė

Restauratorius tvirtai laikosi sutartyje numatytų terminų.

H. Honoraras

Nustatant honoraro dydį atsižvelgiama į:

1) techninį darbą;

2) darbo trukmę ir apimtį;

3) medžiagų ir draudimo kainas;

4) kultūros vertybės sunykimo laipsnį, metodikos sudėtingumą ;

5) kainas už panašias paslaugas kitose šalyse;

6) išskirtinę kūrinio vertę.

Restauratorius neturi pervertinti arba nuvertinti savo darbą.

I. Teisės ir garantijos

Nuspėti ar garantuoti restauravimo rezultatus rizikinga, todėl, įvykus nenumatytiems pakitimams darbo procese, restauratorius juos taiso nemokamai.

IV. PROFESIJA IR SANTYKIAI SU KOLEGOMIS, MOKINIAIS, STAŽUOTOJAIS

A. Indėlis į profesiją

Restauratorius dalinasi savo žiniomis ir patyrimu su kolegomis ir mokiniais, gerbia savo mokytojus ir tuos, kurie praeityje tobulino restauravimo mokslą, nesavanaudiškai perteikia savosios technikos paslaptis ir pasiekimus.

B. Autorinės teisės ir pareigos

Naujos restauravimo metodikos autorius pateikia visų panaudotų medžiagų sudėtį, savybes bei technologiją, bendradarbiauja su kolegomis ir restauravimo mokslininkais, įdiegiančiais ir

įvertinančiais šias metodikas, tačiau niekas neturi teisės pažeisti ar pasisavinti autorystės. Restauratoriaus autorines teises užtikrina autorinių teisių įstatymas, veikiantis Lietuvos Respublikoje.

C. Mokiniai ir stažuotojai

Restauratoriui derėtų mokyti ir vadovauti pradedantiesiems, mokiniams ir stažuotojams. Mokytojo ir mokinio teisės ir pareigos išdėstomos sutartyje, nustatoma mokymo trukmė ir užmokestis.

D. Rekomendacijos

Rekomendacija kitam asmeniui gali būti duodama tik visiškai įsitikinus pretendento išsilavinimu, patirtimi ir sugebėjimais.

E. Individuali atsakomybė

Restauratoriaus išsilavinimas, patirtis ir atsakomybė yra individualūs.

F. Konsultacijos

Restauratorius nėra visų tyrimo, analizės ir restauravimo fazių žinovas (ekspertas), todėl suderinęs su savininku (saugotoju) kreipiasi patarimo į tos srities specialistą ir profesionalą ar į didesnę patirtį turintį restauratorių. Jeigu savininkas (saugotojas) pageidauja išgirsti kito restauratoriaus nuomonę apie restauravimo eigą, tai nėra nepasitikėjimas darbus atliekančiu restauratoriumi.

G. Honoraro dalinimas

Kliento suradimas už tam tikrą mokestį (komisinius pinigus) yra profesinės etikos pažeidimas. Honoraro dalinimas pateisinamas tik tokiu atveju, kai dalinamasi darbu bei atsakomybe.

H. Kito restauratoriaus kvalifikacijos komentavimas

Restauratoriui neetiška nepalankiai atsiliepti apie kito restauratoriaus kvalifikaciją ir jo veiklą. Reikšdamas nuomonę apie kolegą laisva valia ar kam nors pageidaujant (ypač nespecialistų tarpe), restauratorius privalo visada sąmoningai įvertinti galimo šmeižto blogį ir privalo skrupulingai pagrįsti savo teiginius faktais.

V. PAREIGA VISUOMENEI

A. Visuomenės švietimas

Bendraudamas su visuomene, kiekvienas restauratorius supažindina ją su savo profesija, kad žmonės geriau suprastų restauravimo darbus.

B. Ekspertizė

Jeigu savininkas (saugotojas) nesutinka, ekspertizės rezultatus skelbti neetiška , nors kultūros vertybių tyrimo bei restauravimo duomenys ir įneštų indėlį į meno istorijos, autorystės bei autentiškumo nustatymo mokslą.

C. Įkainavimas

Restauratorius turėtų vengti kultūros vertybių įkainavimo.

D. Prekyba kultūros vertybėmis

Prekyba kultūros vertybėmis apmokamo ar įgalioto agento funkcijų vykdymas, siekiant asmeninės naudos, yra nesuderinama su profesine restauratoriaus etika.

F. Reklama

1. Efektyvios reklamos pagrindas yra nepriekaištinga darbuotojo reputacija, profesiniai sugebėjimai ir dora.

2. Rekomenduojama, kad klientų paieškos apsiribotų skelbimais laikraščiuose ir žurnaluose.

3. Autoriui teikia garbės savo straipsnių ir pranešimų platinimas kolegų tarpe.

1.2. LIETUVOS RESPUBLIKOS KULTŪROS VERTYBIŲ APSAUGOS ĮSTATYMAS

ĮSTATYMAS

2004 m. rugsėjo 28 d. Nr. IX-2452
Vilnius

(Žin., 1995, Nr. 3-37; 1997, Nr. 30-713, Nr. 67-1676, Nr. 96-2421;
2000, Nr. 40-1114; 2001, Nr. 39-1346; 2002, Nr. 68-2775, Nr. 123-5552)

1 straipsnis. Lietuvos Respublikos nekilnojamųjų kultūros vertybių apsaugos įstatymo nauja redakcija

Pakeisti Lietuvos Respublikos nekilnojamųjų kultūros vertybių apsaugos įstatymą ir jį išdėstyti taip:

„LIETUVOS RESPUBLIKOS NEKILNOJAMOJO KULTŪROS PAVELDO APSAUGOS ĮSTATYMAS

PIRMASIS SKIRSNIS

BENDROSIOS NUOSTATOS

1 straipsnis. Įstatymo paskirtis

1. Šio įstatymo paskirtis – išsaugoti Lietuvos nekilnojamąjį kultūros paveldą ir perduoti ateities kartoms, sudaryti sąlygas visuomenei jį pažinti ir juo naudotis.

2. Šis įstatymas:

1) įgyvendina Lietuvos Respublikos Konstitucijos, Tarptautinių sutarčių ir Nacionalinio saugumo pagrindų įstatymų nuostatas nekilnojamojo kultūros paveldo apsaugos srityje;

2) nustato nekilnojamojo kultūros paveldo, esančio Lietuvos Respublikos teritorijoje, apskaitos, saugojimo ir tvarkybos, šio ir kitų teisės aktų nustatytų paveldosaugos reikalavimų laikymosi priežiūros, kultūros paveldo objektų būklės stebėjimo teisinius pagrindus;

3) saugo nematerialųjį kultūros paveldą, nustatydamas su juo susijusių vietų ir kitokių nekilnojamųjų daiktų apsaugą.

3. Lietuvai reikšmingas nekilnojamasis kultūros paveldas, esantis kitose valstybėse, saugomas pagal tarptautines sutartis ir užsienio valstybių įstatymus.

2 straipsnis. Pagrindinės šio įstatymo sąvokos

1. **Apsaugos reglamentas** – konkrečiam objektui ar objektų tipui parengtas dokumentas ar dokumento dalis, nustatantys paveldosaugos reikalavimus kiekvienam skelbiamam ar paskelbtam saugomu kultūros paveldo objektui.

2. **Apsaugos zonos** – greta saugomo kultūros paveldo objekto ar vietovės esančios teritorijos, kurioms nustatomos žemės sklypų ir kitų nekilnojamųjų daiktų tvarkymo ir naudojimo specialiosios sąlygos, kad kultūros paveldo objekto ar vietovės vertingosios savybės būtų apsaugotos nuo galimo neigiamo veiklos tose gretimose teritorijose poveikio.

3. **Archeologiniai radiniai** – tyrimų metu ar kitaip rasti žmogaus sukurti ar turintys žmogaus būties ženklų daiktai ar jų liekanos, patys bei sąsaja su kitais ženklais turintys mokslinę istorijos pažinimo vertę. Šių daiktų buvęs savininkas negali būti nustatytas paprastai dėl to, kad praėjo daug laiko nuo tų daiktų užkasimo ar išmetimo. Archeologiniais radiniais taip pat laikomi senovės laikų žmonių palaikai ar jų liekanos.

4. **Ardomieji tyrimai** – fiziniai tyrimai, kuriais negrąžinamai paveikiami objektas, jo dalis ar elementas, esantys ar galintys būti autentiškais medžiaginiais mokslinio pažinimo šaltiniais.

5. **Atkūrimas** – neišlikusios nekilnojamosios kultūros vertybės atkūrimas išimtiniais atvejais pagal nustatytas neišlikusias vertingąsias savybes, atliekant tyrimais pagrįstus tvarkomuosius paveldosaugos, statybos ir kraštotvarkos darbus. Atkuriant išsaugomos atkuriamos vertybės išlikusios dalys ir elementai, jie grąžinami į pirminę vietą, tiksliai pakartojamos ar naujai sukuriamos neišlikusios dalys ir elementai.

6. **Avarijos grėsmės pašalinimas** – priežasčių, galinčių sukelti staigią kultūros paveldo objekto griūtį ar kitokį praradimą, panaikinimas, minimaliai keičiant vertingąsias savybes, atliekant tvarkomuosius paveldosaugos, statybos ir kraštotvarkos darbus.

7. **Autentiškumas** – kultūros paveldo objekto ar vietovės išlikusios savybės, apimančios pirminę ar istoriškai susiklosčiusią objekto paskirtį, išraišką ir savitą fizinį pavidalą–formą, panaudotas medžiagas, konstrukcijas, suplanavimą, atlikimo technologiją, aplinką.

8. **Fundamentiniai moksliniai tyrimai** – eksperimentiniai ir (ar) teoriniai darbai, atliekami pirmiausia reiškinių esmei ir stebimai tikrovei pažinti, be tikslo konkrečiai panaudoti gautus rezultatus.

9. **Konservacinė (saugojimo) paskirtis** – teisės aktų nustatyta tvarka įteisinta saugomo objekto, objekto teritorijos ar vietovės sklypų naudojimo paskirtis, kai naudojimo tikslas yra išsaugoti tokio sklypo ar daikto vertingąsias savybes, naudojant arba pritaikant naudoti juos pirminiu ar istoriškai susiklosčiusiu, jam artimu ar tikslingai parinktu būdu (paskirtimi), kuris užtikrintų tinkamą priežiūrą ir atskleistų vertingąsias savybes.

10. **Konservavimas** – kultūros paveldo objekto vertingąsias savybes naikinančių ar žalojančių veiksnių poveikio sustabdymas ir autentiškumo požymių sutvirtinimas atliekant tyrimais pagrįstus tvarkomuosius paveldosaugos, statybos ir kraštotvarkos darbus.

11. **Kultūrinis kraštovaizdis** – žmogaus veiklos sukurtas ir jo sambūvį su aplinka atspindintis kraštovaizdis.

12. **Kultūros paminklai** – nacionalinės reikšmės kultūros paveldo objektai.

13. **Kultūros paveldas** – karta iš kartos paveldimos, perimamos, sukurtos ir perduodamos kultūros vertybės, svarbios etniniu, istoriniu, estetiniu ar moksliniu požiūriu.

14. **Kultūros paveldo objektai –** pavieniai ar į kompleksą įeinantys objektai, registruoti kaip nekilnojamosios kultūros vertybės, t. y. žemės sklypuose, sklypų dalyse, vandens, miško plotuose ar jų dalyse esantys statiniai ar kiti nekilnojamieji daiktai, kurie turi vertingųjų savybių ir kartu su jiems priskirta teritorija yra atskiri daiktinės teisės objektai ar gali jais būti.

15. **Kultūros paveldo objekto teritorija** – kultūros paveldo objekto užimamas ir jam naudoti reikalingas žemės sklypas ar kitas plotas, kuriam nustatomi paveldosaugos reikalavimai.

16. **Kultūros paveldo statinio remontas** – statinio remontas, kaip apibrėžta Statybos įstatyme, kai darbai nesusiję su statinio vertingųjų savybių keitimu. Kitais atvejais atliekami šio įstatymo apibrėžti konservavimo, restauravimo, pritaikymo ar atkūrimo darbai.

17. **Kultūros paveldo statinys** – vertingųjų savybių turintis pastatas, jo dalis, inžinerinis statinys ar jo išlikusi dalis, monumentalūs nekilnojamieji dailės kūriniai.

18. **Kultūros paveldo vietovė** – teritorija, kuri pasižymi istoriškai susiformavusiais ypatumais, visumos darna ir (ar) derme su gamtine aplinka ir kurioje yra kultūros paveldo objektų.

19. **Laikinieji apsaugos reglamentai** – dokumentai, kuriais nustatomos pagal Statybos įstatymą saugomų kultūros paveldo statinių privalomos projektavimo sąlygos ir pagal Teritorijų planavimo įstatymą privalomos teritorijų planavimo sąlygos.

20. **Nekilnojamasis kultūros paveldas** – kultūros paveldo dalis, kurią sudaro praeities kartų pastatytos, įrengtos, sukurtos ar istorinių įvykių sureikšmintos išlikusios ar neišlikusios medžiaginės kultūros vertybės, tiesiogiai susijusios su užimama ir joms naudoti reikalinga teritorija.

21. **Nekilnojamoji kultūros vertybė** – kultūros paveldo objekto ar vietovės reikšmingumą lemiančių vertingųjų savybių, visuomenei svarbių kaip jos kultūrinis turtas, visuma, neatsižvelgiant į tai, kam nuosavybės teise objektas ar vietovė priklauso.

22. **Nekilnojamosios kultūros vertybės tyrimas** – išlikusių, pakitusių ar prarastų vertingųjų savybių, nekilnojamosios kultūros vertybės istorinę raidą patvirtinančių faktų nustatymas, apibendrinimas ir dokumentavimas.

23. **Paveldo tvarkybos reglamentai** – privalomųjų tvarkybos norminių dokumentų, nustatančių darbų planavimo, projektavimo, vykdymo ir su tvarkyba susijusių procedūrų atlikimo taisykles ir reikalavimus, užtikrinančius autentiškumo išsaugojimą, sistemos dalis.

24. **Paveldosaugos reikalavimai** – saugomo objekto ar vietovės valdymo, naudojimo, disponavimo jais sąlygos, teritorijos ir apsaugos zonos žemės ir kitos specialiosios naudojimo sąlygos, įstatymų ir kitų teisės aktų nustatytos vertingosioms savybėms apsaugoti.

25. **Paveldotvarka** – paveldosaugos norminių teisės aktų sistemos kūrimas, institucijų formavimas ir jų veiklos organizavimas, paveldosaugos programų projektų rengimas ir įgyvendinimas, tvarkybos administravimas, stebėsena.

26. **Pradinė apsauga** – šiame įstatyme nustatyti į Kultūros vertybių registrą įrašytų, bet saugomais nepaskelbtų kultūros paveldo objektų, taip pat statybos ar kitokių darbų metu naujai aptiktų nekilnojamųjų kultūros vertybių apsaugos reikalavimai.

27. **Priežiūra** – valdytojų nuolat vykdomi kultūros paveldo objekto vertingųjų savybių nekeičiantys darbai, kuriems nereikalingas už šio objekto apsaugą atsakingos institucijos sutikimas.

28. **Pritaikymas** – kultūros paveldo objekto ar jo sudedamųjų dalių pertvarkymas naudoti, suderinant valdytojo ir visuomenės poreikius, minimaliai keičiant vertingąsias savybes ir sudarant galimybes atkurti būklę, buvusią iki šių pakeitimų, atliekant tyrimais pagrįstus tvarkomuosius paveldosaugos, statybos ir kraštotvarkos darbus.

29. **Restauravimas** – visų išlikusių kultūros paveldo objekto autentiškų dalių ar elementų konservavimas, atskirų neišlikusių elementų ar dalių atkūrimas, nekilnojamosios kultūros vertybės požymių išsaugojimas, atskleidimas ir išryškinimas atliekant tyrimais pagrįstus tvarkomuosius paveldosaugos, statybos ir kraštotvarkos darbus.

30. **Saugoma vietovė** – kultūros paveldo vietovė, kuriai apsaugoti Saugomų teritorijų įstatymo nustatyta tvarka įsteigiamas kultūrinis rezervatas ar kultūrinis draustinis, istorinis nacionalinis ar istorinis regioninis parkas.

31. **Saugomas objektas (statinys)** – kultūros paveldo objektas (statinys), šio įstatymo nustatyta tvarka paskelbtas saugomu ar kultūros paminklu.

32. **Stebėsena** (monitoringas) – kultūros paveldo objektų, vietovių periodinis būklės ir jos kitimo stebėjimas, fiksavimas, vertingąsias savybes naikinančių ar žalojančių poveikių vertinimas, apibendrinimas ir prognozavimas.

33. **Taikomieji moksliniai tyrimai** – eksperimentiniai ir (arba) teoriniai pažinimo darbai, pirmiausia skiriami specifiniams praktiniams tikslams pasiekti arba uždaviniams spręsti.

34. **Tvarkyba** – kultūros paveldui išsaugoti atliekami darbai: tyrimas (taikomasis), remontas, avarijos grėsmės pašalinimas, konservavimas, pritaikymas, restauravimas, atkūrimas, šių darbų planavimas ir projektavimas.

35. **Tvarkybos darbų projekto vykdymo priežiūra** – statytojo (užsakovo) organizuota priežiūra, kurios tikslas – kontroliuoti, kad kultūros paveldo objekto tvarkybos darbai būtų atliekami

pagal projektą, paveldosaugos reikalavimus ir kokybiškai. Tokios priežiūros rezultatai pateikiami ataskaitoje.

36. **Tvarkomieji paveldosaugos darbai** – tvarkybos darbai, atliekami pagal specialias technologijas, užtikrinančias autentiškumo išsaugojimą.

37. **Tvarkomieji statybos darbai** – statybos ar griovimo darbai, kaip apibrėžta Statybos įstatyme, atliekami kultūros paveldo statinyje ar jo teritorijoje.

38. **Užkonservavimas** – avarijos grėsmės pašalinimas ir kiti veiksmai, reikalingi kultūros paveldo statinio vertingosioms savybėms išsaugoti, kai laikinai sustabdomi jo tvarkybos darbai ar nustojama juo naudotis.

39. **Valdytojas** – kultūros paveldo objekto ir kitų nekilnojamųjų daiktų, esančių pavienio ar kompleksinio objekto teritorijoje arba vietovėje, savininkas ar kitoks valdymo teisių turėtojas.

40. **Vertingoji savybė** – kultūros paveldo objekto, vietovės, jų dalies ar elemento bruožas, vertingas etniniu, istoriniu, estetiniu ar moksliniu požiūriu.

41. **Vertingųjų savybių keitimas** – tvarkybos darbai, veikiantys vertingąsias savybes (avarijos grėsmės pašalinimas, konservavimas, pritaikymas, restauravimas, atkūrimas), taip parenkami ir atliekami pagal šio įstatymo nustatytus reikalavimus, kad būtų maksimaliai išsaugotas autentiškumas ir kultūros paveldo objektas ar vietovė būtų tinkami naudoti.

3 straipsnis. Nekilnojamojo kultūros paveldo skirstymas

1. Nekilnojamasis kultūros paveldas skirstomas pagal sandarą ir pagal reikšmingumą lemiantį vertingųjų savybių pobūdį.

2. Nekilnojamasis kultūros paveldas pagal sandarą yra:

1) pavienis objektas – vieta, statinys ar kitas nekilnojamasis daiktas, turintis vertingųjų savybių;

2) kompleksinis objektas – kultūros paveldo objektų grupė, reikšminga savo visuma;

3) vietovė.

3. Nekilnojamasis kultūros paveldas pagal reikšmingumą lemiantį vertingųjų savybių pobūdį ar jų derinį gali būti :

1) archeologinis – praeities ūkinės ar gynybinės veiklos, gyvenamosios, laidojimo ar kulto vietos, jų kompleksai arba vietovės, kurių vienintelis arba vienas iš pagrindinių mokslinių duomenų šaltinių yra archeologiniai tyrimai ir radiniai;

2) povandeninis – po vandeniu ar iš dalies po vandeniu esantys archeologiniai objektai, vietovės ir reikšmingais pripažinti nekilnojamieji ar kilnojamieji daiktai, kurių vienintelis arba vienas iš pagrindinių mokslinių duomenų šaltinių yra povandeniniai tyrimai ir radiniai;

3) mitologinis – reikšmingais pripažinti tautosakoje minimi senovės kulto ar kitos žmonių veiklos objektai;

4) etnokultūrinis – reikšmingais pripažinti statiniai, jų kompleksai, vietos ar vietovės, atskleidžiančios etninės kultūros savitumą;

5) architektūrinis – reikšmingais pripažinti architektūrinės kūrybos statiniai, jų dalys, priklausiniai ir tokių statinių vientisos architektūrinės kompozicijos ir (ar) vietų kompleksai, ansambliai, vietos bei vietovės;

6) urbanistinis – reikšmingomis pripažintos istorinės miestų dalys, miesteliai ir panašios vietos bei vietovės;

7) želdynai – reikšmingais pripažinti istoriniai parkai, sodai ir panašūs objektai ar vietovės, kuriems būdinga žmogaus veiklos, gamtinės ir istorinės aplinkos dermė;

8) inžinerinis – reikšmingais pripažinti inžineriniai techniniai statiniai ir jų kompleksai, taip pat gamybinė ar technologinė įranga;

9) istorinis – reikšmingais pripažinti objektai ar vietovės, susiję su svarbiais visuomenės, kultūros ir valstybės istorijos įvykiais ar asmenybėmis arba išgarsinti literatūros ar kitų meno kūrinių;

10) memorialinis – objektai, skirti reikšmingiems kultūros ir valstybės istorijos įvykiams ar asmenybėms atminti;

11) dailės – reikšmingais pripažinti monumentaliosios dailės kūriniai, koplytėlės, koplytstulpiai, stogastulpiai, monumentalieji kryžiai, memorialiniai statiniai ir kiti dailės kūriniai, tiesiogiai susiję su jų užimama ir naudoti reikalinga teritorija;

12) sakralinis – objektai, vietos, jų kompleksai ir vietovės, reikšmingos religinėms bendruomenėms, bendrijoms ir centrams;

13) kultūrinės raiškos – reikšmingais pripažinti individo ar individų grupės kūrybinių netradicinių ieškojimų padariniai.

4. Nekilnojamasis kultūros paveldas yra sudėtinė kultūrinio kraštovaizdžio dalis, kurios vertingųjų savybių pobūdis taip pat gali būti pripažintas reikšmingu.

4 straipsnis. Nekilnojamojo kultūros paveldo apsauga

1. Nekilnojamojo kultūros paveldo apsaugą sudaro:

1) apskaita;

2) skelbimas saugomu;

3) saugojimas – tvarkyba ir naudojimas;

4) pažinimas, jo sklaida;

5) atgaivinimas (reabilitacija).

2. Nekilnojamojo kultūros paveldo apsaugos reglamentavimas nustatomas vadovaujantis šiais apsaugos tikslais:

1) mokslinio pažinimo – išsaugoti archeologinius ir kitus unikalius istorinių duomenų, kuriuos galima perimti atliekant saugomo objekto ar vietovės mokslinius tyrimus, šaltinius.

2) viešojo pažinimo ir naudojimo – sudaryti sąlygas dabarties ir ateities kartoms nekilnojamąjį kultūros paveldą pažinti, lankyti ir juo naudotis;

3) viešosios pagarbos – apsaugoti memorialinius ir sakralinius objektus, mirusiųjų ar žuvusiųjų palaidojimo ir atminimo vietas (karių, sukilėlių, pasipriešinimo okupantams dalyvių ir kitas neveikiančias kapines ar pavienius kapus).

3. Gali būti nustatomas vienas arba keli kultūros paveldo objekto ar vietovės apsaugos tikslai.

4. Nekilnojamojo kultūros paveldo teisinę apsaugą sudaro:

1) šio ir kitų įstatymų nustatyti paveldosaugos reikalavimai kultūros paveldo objektams, jų teritorijoms, vietovėms ir apsaugos zonoms;

2) Saugomų teritorijų įstatymo ir šio įstatymo nustatyti reikalavimai kultūros paveldo objektams, esantiems draustiniuose, rezervatuose, valstybiniuose parkuose;

3) Teritorijų planavimo įstatymo, Saugomų teritorijų įstatymo ir pagal šį įstatymą parengtų teritorijų planavimo dokumentų nustatyti reikalavimai;

4) valdytojų įsipareigojimai, nustatyti apsaugos sutartyse.

5. Įstatymų ir kitų teisės aktų nustatyti paveldosaugos reikalavimai surašomi konkrečių kultūros paveldo objektų valdytojams įteikiamuose apsaugos reglamentuose.

ANTRASIS SKIRSNIS
NEKILNOJAMOJO KULTŪROS PAVELDO APSAUGOS ADMINISTRAVIMAS

5 straipsnis. Nekilnojamojo kultūros paveldo apsaugos valstybinis administravimas

1. Nekilnojamojo kultūros paveldo apsaugos nacionalinę politiką formuoja Seimas, Vyriausybė, Kultūros ministerija, atsižvelgdami į Valstybinės kultūros paveldo komisijos teikiamus paveldosauginės patirties ir tendencijų vertinimus, analizes ir siūlymus.

2. Nekilnojamojo kultūros paveldo apsaugos valstybinį administravimą organizuoja ir už jį atsako kultūros ministras. Kultūros ministras įgalioja ministerijos padalinius ir prie ministerijos įsteigtas institucijas atlikti apsaugos funkcijas.

3. Savivaldybės atlieka Vietos savivaldos, šio ir kitų įstatymų savivaldybėms nustatytas funkcijas.

4. Nekilnojamojo kultūros paveldo apsaugos norminius teisės aktus pagal kompetenciją priima Vyriausybė, kultūros ministras, Kultūros paveldo departamento prie Kultūros ministerijos (toliau – Departamentas) direktorius ir savivaldybės taryba.

5. Vyriausybė skelbia kultūros paminklais nacionalinės reikšmės kultūros paveldo objektus, atsako už tarptautinėmis sutartimis prisiimtų paveldosaugos įsipareigojimų įgyvendinimą, atlieka kitas įstatymų nustatytas funkcijas.

6. Kultūros ministras tvirtina pavyzdinius apsaugos reglamentus, valstybės biudžeto lėšomis finansuojamas nekilnojamojo kultūros paveldo paveldosaugos (apskaitos, paveldotvarkos, kontrolės, saugomų teritorijų apsaugos ir tvarkymo, kitas) programas, skelbia valstybės saugomais kultūros paveldo objektus, teikia kultūros paveldo objektus ir vietoves įrašyti į tarptautinės svarbos kultūros paveldo objektų ar vietovių sąrašus, jeigu tarptautinėmis sutartimis nenustatyta kitaip, atlieka kitas įstatymų ir kitų teisės aktų nustatytas funkcijas.

7. Kultūros ministerija kartu su Švietimo ir mokslo ministerija organizuoja nekilnojamojo kultūros paveldo apsaugos specialistų rengimą, profesinį mokymą ir tobulinimąsi.

8. Vyriausybės, ministerijų, kitų Vyriausybės įstaigų norminiai teisės aktai, susiję su nekilnojamojo kultūros paveldo apsauga, prieš juos priimant turi būti pateikiami Kultūros ministerijai derinti teisės aktų nustatyta tvarka. Šio įstatymo reikalavimams prieštaraujantys savivaldos institucijų priimti teisės aktai turi būti sustabdyti ar panaikinti Savivaldybių administracinės priežiūros įstatymo nustatyta tvarka.

9. Konkrečias nekilnojamojo kultūros paveldo apsaugos valstybinio administravimo funkcijas atlieka ir už jų vykdymą atsako Departamentas. Jis turi apskaitos, paveldotvarkos ir kontrolės tarnybas ir teritorinius padalinius. Departamentui vadovauja direktorius.

10. Departamentas:

1) metodiškai vadovauja nekilnojamojo kultūros paveldo apsaugai;

2) rengia nekilnojamojo kultūros paveldo apsaugą reglamentuojančių teisės aktų projektus;

3) naudoja nekilnojamojo kultūros paveldo apskaitos, paveldotvarkos ir kontrolės programoms skirtas valstybės biudžeto lėšas;

4) rengia nekilnojamojo kultūros paveldo apskaitos, paveldotvarkos ir kontrolės programas, organizuoja jų vykdymą. Šių programų įgyvendinimą Departamentas gali pavesti pavaldžioms biudžetinėms įstaigoms ir kitiems subjektams;

5) organizuoja ir koordinuoja nekilnojamojo kultūros paveldo inventorizavimą, išaiškinimą ir stebėseną;

6) inicijuoja ir organizuoja kultūros paveldo objektų skelbimą valstybės saugomais, teikia siūlymus savivaldybės paveldosaugos padaliniams inicijuoti kultūros paveldo objektų skelbimą saugomais savivaldybės;

7) sudaro su valdytojais valstybės saugomų kultūros paveldo objektų apsaugos sutartis;

8) teikia Valstybinei kultūros paveldo komisijai ir Kultūros ministerijai metines nekilnojamojo kultūros paveldo apskaitos, paveldotvarkos ir kontrolės programų vykdymo ataskaitas, taip pat šias institucijas informuoja apie užfiksuotus šio įstatymo pažeidimus;

9) sudaro ir išduoda valstybės saugomų kultūros paveldo objektų apsaugos reglamentus;

10) teikia šiuo įstatymu pagrįstus apsaugos reikalavimus fiziniams ir juridiniams asmenims;

11) nagrinėja valdytojų skundus ir prašymus;

12) tvarko Kultūros vertybių registrą, kuriame registruojamos nekilnojamosios kultūros vertybės ir jų duomenys; pagal įstatymų nustatytus reikalavimus kaupia, tvarko ir saugo su šiuo registru susijusius dokumentus;

13) teikia Nekilnojamojo turto registro tvarkytojui įregistruoti nekilnojamuosius daiktus, kurie yra kultūros paveldo objektai, tokių objektų sudedamąsias dalis ar teritorijas, su nekilnojamojo kultūros paveldo apsauga susijusius juridinius faktus;

14) teikia Nekilnojamojo turto kadastro tvarkytojui įrašyti arba pakeisti kultūros paveldo objektų, kaip daiktinės teisės objektų, įteisinimo ir apribojimų naudotis nekilnojamuoju turtu duomenis;

15) administruoja kultūros paveldo objektų tvarkybą;

16) per mėnesį nuo pateikimo dienos teikia išvadas, ar valdytojų, ketinančių vykdyti kultūros paveldo objektų tvarkybą, parengti projektiniai siūlymai atitinka paveldosaugos reikalavimus;

17) organizuoja teritorijų planavimo dokumentų, įgyvendinančių šio įstatymo reikalavimus, rengimą;

18) tikrina, kaip vykdomas šis įstatymas ir kiti nekilnojamojo kultūros paveldo apsaugą reglamentuojantys teisės aktai, kontroliuoja, ar nepažeidžiami šie teisės aktai;

19) kontroliuoja kultūros paveldo objektų tvarkybą ir priežiūrą;

20) nustato sužalotų nekilnojamųjų kultūros paveldo vertybių atkūrimo būdą ir nuostolių dydį;

21) organizuoja šio įstatymo nustatytą fizinių ir juridinių asmenų atestavimą;

22) pagal savo kompetenciją atlieka ūkinės veiklos poveikio aplinkai vertinimo subjekto funkcijas, vadovaudamasis Planuojamos ūkinės veiklos poveikio aplinkai vertinimo įstatymu;

23) turi teisę gauti iš valstybės ir savivaldybių institucijų, valdytojų, kitų fizinių ir juridinių asmenų informaciją apie kultūros paveldo objektus, apžiūrėti, fiksuoti ir tirti nekilnojamąsias kultūros vertybes ir nekilnojamuosius daiktus, kurie gali turėti vertingųjų savybių;

24) nagrinėja jo įgaliojimų sričiai priskirtas administracinių teisės pažeidimų bylas;

25) įstatymų nustatyta tvarka teikia ieškinius, prašymus, skundus teismui;

26) bendradarbiauja su atitinkamomis užsienio valstybių ir tarptautinėmis institucijomis;

27) atlieka kitas šio įstatymo ir kitų teisės aktų nustatytas funkcijas, vykdo kultūros ministro įsakymus.

11. Kad valstybinis valdymas būtų racionalus ir būtų galima rengti nekilnojamojo kultūros paveldo paveldotvarkos ir kitas apsaugos programas, kultūros ministro patvirtinta tvarka vykdoma stebėsena.

6 straipsnis. Nekilnojamojo kultūros paveldo apsaugos administravimas savivaldybėse

1. Savivaldybėms priskirtas (ribotai savarankiškas) ir savarankiškas nekilnojamojo kultūros paveldo apsaugos funkcijas atlieka savivaldybės paveldosaugos padalinys.

2. Saugomų statinių, statinių saugomų objektų teritorijose ir saugomose vietovėse projektavimo sąlygų sąvadus išduoda, tokių statinių projektų derinimą organizuoja ir leidimus statyti, rekonstruoti, remontuoti ar griauti tokius statinius išduoda savivaldybės institucijos šio, Vietos savivaldos ir Statybos įstatymų nustatyta tvarka.

3. Savivaldybių paveldosaugos padaliniai, atlikdami savivaldybei priskirtas valstybės saugomų objektų apsaugos funkcijas:

1) tarpininkauja tarp valdytojų ir Departamento: priima valdytojų prašymus, perduoda juos Departamentui su savo pasiūlymais ir teikia valdytojams atsakymus;

2) perduoda pranešimus šio įstatymo 10 straipsnio 1 ir 3 dalyse nurodytais atvejais;

3) tikrina kultūros paveldo objektų būklę, kaupia informaciją ir teikia ją Departamentui kultūros ministro patvirtinta stebėsenos tvarka;

4) informuoja Departamentą apie savivaldybės priimtus sprendimus dėl valstybės saugomų objektų bei vietovių;

5) teikia valdytojams šio įstatymo nuostatomis pagrįstus privalomus reikalavimus;

6) įstatymų nustatytais atvejais surašo administracinių teisės pažeidimų protokolus;

7) priima kitus sprendimus ir atlieka veiksmus pagal įstatymuose ir kituose teisės aktuose nustatytus Departamento suteiktus įgaliojimus.

4. Savivaldybių paveldosaugos padaliniai savivaldybės tarybos paskelbtų saugomų objektų atžvilgiu atlieka funkcijas, nurodytas šio įstatymo 5 straipsnio 10 dalies 2, 7–11, 13–19 punktuose, taip pat:

1) rengia savivaldybės nekilnojamojo kultūros paveldo apskaitos, paveldotvarkos, švietimo, lavinimo ir kitas paveldosaugos programas ir organizuoja jų vykdymą;

2) inicijuoja ir organizuoja kultūros paveldo objektų skelbimą savivaldybės saugomais, teikia jų duomenis Kultūros vertybių registrui;

3) bendradarbiauja su kitų savivaldybių paveldosaugos padaliniais nekilnojamojo kultūros paveldo apsaugos srityje;

4) organizuoja tarptautinį bendradarbiavimą, susijusį su nekilnojamojo kultūros paveldo apsauga;

5) teikia kitiems savivaldybės padaliniams, įmonėms, įstaigoms, organizacijoms, kitiems juridiniams ir fiziniams asmenims siūlymus, metodinę ir dalykinę pagalbą nekilnojamojo kultūros paveldo išaiškinimo, saugojimo, pažinimo sklaidos, atgaivinimo klausimais;

6) turi teisę gauti iš valstybės ir savivaldybių institucijų, valdytojų, kitų fizinių ir juridinių asmenų informaciją apie kultūros paveldo objektus, apžiūrėti, fiksuoti ir tirti nekilnojamąsias kultūros vertybes ir nekilnojamuosius daiktus, kurie gali turėti vertingųjų savybių;

7) pagal kompetenciją atlieka kitas įstatymų ir kitų teisės aktų nustatytas funkcijas.

7 straipsnis. Valstybinė kultūros paveldo komisija

Valstybinė kultūros paveldo komisija yra Seimo, Respublikos Prezidento ir Vyriausybės ekspertas ir patarėjas valstybinės nekilnojamojo kultūros paveldo apsaugos politikos klausimais. Komisijos valdymą, finansavimą, uždavinius ir teises nustato Valstybinės kultūros paveldo komisijos įstatymas.

TREČIASIS SKIRSNIS
NEKILNOJAMOJO KULTŪROS PAVELDO APSKAITA IR KULTŪROS PAVELDO OBJEKTO SKELBIMAS SAUGOMU

8 straipsnis. Nekilnojamojo kultūros paveldo apskaita

1. Nekilnojamojo kultūros paveldo apskaitą sudaro inventorizavimas, konkrečių nekilnojamųjų kultūros vertybių išaiškinimas ir registravimas.

2. Nekilnojamasis kultūros paveldas inventorizuojamas surašant visus galimus jam priskirti kūrinius ir kitus daiktus. Inventorizavimo duomenys nuolat tikslinami, kaupiami ir sisteminami. Inventorizavimo tvarką tvirtina kultūros ministras.

3. Nekilnojamosioms kultūros vertybėms atskleisti reikia atlikti istorinius ir fizinius tyrimus. Remiantis šių tyrimų duomenimis, nustatomas kultūros paveldo objektų ar vietovių ir jų vertingųjų savybių reikšmingumas.

4. Konkrečių nekilnojamųjų kultūros vertybių atskleidimą organizuoja Departamentas ir savivaldybių paveldosaugos padaliniai. Tradicinės religinės bendruomenės, bendrijos ir centrai, mokslo ir studijų bei kitos valstybinės tyrimų institucijos gali organizuoti jų veiklos sritį atitinkančio ar nuosavybės teise turimo nekilnojamojo kultūros paveldo inventorizavimą ir atskleidimą, savo veiksmus derindamos su Departamentu.

5. Nekilnojamųjų kultūros vertybių reikšmingumą, kultūros paveldo objektų ar vietovių vertingąsias savybes nustato ir teritorijų ribas apibrėžia šio straipsnio 4 dalyje nurodytų institucijų sudarytos nekilnojamojo kultūros paveldo vertinimo tarybos (toliau – vertinimo tarybos).

6. Nekilnojamųjų kultūros vertybių vertinimo ir atrankos kriterijus, šių vertybių atskleidimui reikalingų tyrimų duomenų apimtį ir vertinimo tarybų pavyzdinius nuostatus tvirtina kultūros ministras.

7. Kultūros vertybių registras steigiamas, tvarkomas, naudojamas ir reorganizuojamas Valstybės registrų įstatymo, šio įstatymo, Kilnojamųjų kultūros vertybių apsaugos įstatymo ir kitų teisės aktų nustatyta tvarka.

8. Nekilnojamosios kultūros vertybės registruojamos vertinimo tarybai nusprendus, kad vertybei reikalinga teisinė apsauga. Tokios vertybės registruojamos kaip kultūros paveldo pavieniai ar kompleksiniai objektai ar vietovės.

9. Kultūros vertybių registre ir pagal jo duomenis sudarytame nekilnojamosios kultūros vertybės pase (registro duomenų išraše) įrašomi šie kiekvienos registruojamos vertybės duomenys:

1) nekilnojamosios kultūros vertybės pavadinimas, jos unikalus kodas, adresas;

2) vertinimo tarybos aktu (aktais) nustatytos vertingosios savybės ir kartu su vertybe saugotinos teritorijos ribos.

10. Departamentas kiekvienai registruotai nekilnojamajai kultūros vertybei nustato kodą, jį įrašo Kultūros vertybių registre ir tikslina jau įrašytus kultūros paveldo objekto ar vietovės žemės sklypams ir kitiems objekto ar vietovės teritorijoje esantiems nekilnojamiems daiktams viešo registro (Nekilnojamojo turto registro) suteiktą kodą ar kodus, taip pat kitus teisės aktų nustatytus duomenis.

11. Kultūros vertybių registras įstatymų ir kitų teisės aktų nustatyta tvarka ar pagal keitimosi duomenimis sutartis keičiasi reikalingais duomenimis su Nekilnojamojo turto registru ir kitais valstybės registrais, kadastrais, klasifikatoriais, specializuotais duomenų bankais, taip pat su valstybinių programų, bendrojo, detaliojo ir specialiojo planavimo organizatoriais, jei jie yra valstybės ar savivaldybių institucijos. Kultūros vertybių registras turi teisę gauti jam reikalingus kitų valstybės registrų, kadastrų turimus duomenis.

12. Kultūros vertybių registro duomenys yra vieši.

9 straipsnis. Nekilnojamųjų kultūros vertybių pradinė apsauga

1. Kultūros vertybių registre registruoto kultūros paveldo objekto, dėl kurio nėra priimtas sprendimas skelbti jį saugomu ar neskelbti, valdytojas, planuojantis atlikti kultūros paveldo objekto vertingąsias savybes galinčius pažeisti tvarkybos darbus, turi pateikti savivaldybės paveldosaugos padaliniui projektinius siūlymus arba raštu išdėstytus numatomus darbus. Savivaldybės paveldosaugos padalinys apie tai nedelsdamas praneša Departamentui.

2. Jeigu nustatoma, kad numatomi darbai žalotų vertingąsias savybes, per 15 dienų turi būti inicijuojamas kultūros paveldo objekto skelbimas saugomu. Sprendimą inicijuoti kultūros paveldo objektą skelbti valstybės saugomu priima Departamentas, o savivaldybės saugomu – savivaldybės paveldosaugos padalinys.

3. Jei atliekant statybos ar kitokius darbus aptinkama archeologinių radinių ar nekilnojamojo daikto vertingųjų savybių, valdytojai ar darbus atliekantys asmenys apie tai privalo pranešti savivaldybės paveldosaugos padaliniui, o šis informuoja Departamentą. Departamentas gali sustabdyti darbus 15 dienų. Per šį terminą jis kartu su savivaldybės paveldosaugos padaliniu turi patikrinti pranešimą ir priimti sprendimą inicijuoti ar neinicijuoti aptiktos nekilnojamosios kultūros vertybės įregistravimą, kultūros paveldo objekto skelbimą saugomu ar aptiktos vertingosios savybės atskleidimą ir apsaugos reikalavimų patikslinimą.

4. Departamentas taip pat gali sustabdyti darbus 15 dienų, jei išaiškėja, kad buvo pažeisti šio straipsnio 1 ar 2 dalies reikalavimai.

5. Institucija, priėmusi sprendimą inicijuoti kultūros paveldo objekto skelbimą saugomu arba jau saugomo objekto naujai aptiktos vertingosios savybės nustatymą bei apsaugos reikalavimų pakeitimą, gali iki 6 mėnesių apriboti ar uždrausti darbus, kurie pačiame objekte, jo teritorijoje ar apsaugos zonoje galėtų pažeisti vertingąsias savybes. Jei teritorija ir apsaugos zona nenustatytos, apriboti ar uždrausti darbus galima iki 250 metrų atstumu nuo objekto. Jeigu dėl nepalankių klimato sąlygų trūkstami tyrimai neatliekami, terminas gali būti pratęstas. Bendras uždraudimo vykdyti darbus terminas negali būti ilgesnis negu 8 mėnesiai. Per šį terminą šio įstatymo nustatyta tvarka turi būti atlikti trūkstami tyrimai, parengtas ir suderintas teritorijos ir apsaugos zonos ribų projektas, reikalui esant, statinys užkonservuotas ir atlikti kiti kultūros paveldo objekto skelbimo saugomu procedūros veiksmai.

6. Pradinė apsauga netenka galios priėmus sprendimą skelbti kultūros paveldo objektą saugomu ar neskelbti saugomu arba pasibaigus terminui, nustatytam pagal šio straipsnio 5 dalį.

10 straipsnis. Kultūros paveldo objekto skelbimas saugomu

1. Departamentas ar savivaldybės paveldosaugos padalinys sprendimą inicijuoti kultūros paveldo objekto paskelbimą saugomu privalo registruoti Kultūros vertybių registre ir per 15 dienų

po įregistravimo pranešti raštu visiems asmenims, kurių daiktinės teisės į nekilnojamuosius daiktus tokio objekto teritorijos ribose yra registruotos Nekilnojamojo turto registre.

2. Visuomenė ir kultūros paveldo objekto valdytojai su sprendimo kultūros paveldo objektą paskelbti saugomu ir šio objekto teritorijos bei apsaugos zonos ribų nustatymo projektais supažindinami Saugomų teritorijų ir Teritorijų planavimo įstatymų nustatyta tvarka.

3. Savivaldybės taryba savivaldybės paveldosaugos padalinio teikimu kultūros paveldo objektus skelbia saugomais savivaldybės.

4. Kultūros ministras kultūros paveldo objektus skelbia saugomais valstybės.

5. Vyriausybė kultūros ministro teikimu, pritarus Valstybinei paveldo komisijai, nacionalinės reikšmės kultūros paveldo objektus skelbia kultūros paminklais. Kultūros paminklus, kurie gali būti išsaugoti ir prieinami visuomenei tik priklausydami Lietuvos Respublikai išimtine nuosavybės teise, Vyriausybė kultūros ministro teikimu įrašo į valstybinės reikšmės istorijos, archeologijos ir kultūros objektų sąrašą.

6. Teisės akte, kuris kultūros paveldo objektą skelbia saugomu, nurodomas apsaugos tikslas ar tikslai, reikšmingumą lemiančių vertingųjų savybių pobūdis ar jų derinys, patvirtinamos teritorijos ir apsaugos zonos ribos.

7. Kai kultūros paveldo objektas yra sunykęs, sunaikintas ar kitaip prarastos jo vertingosios savybės, nustačius šių praradimų priežastis ir (ar) kaltininkus ir apie tai ne mažiau kaip prieš 3 mėnesius paskelbus spaudoje, priimamas kultūros paveldo objekto skelbimo saugomu aktą naikinantis ar keičiantis sprendimas. Priėmus objekto apsaugą naikinantį sprendimą, toks objektas iš Kultūros vertybių registro neišbraukiamas.

8. Kai kultūros paveldo objektas paskelbiamas saugomu arba vietovei apsaugoti įsteigiamas draustinis ar rezervatas, Kultūros vertybių registre ir nekilnojamosios kultūros vertybės pase turi būti įrašomi šie duomenys:

1) apsaugą įteisinantys, teritoriją ir apsaugos zonas patvirtinantys teisės aktai ir jų pakeitimai, šiuos aktus registruojančių registrų įrašų kodai;

2) už objekto ar objektų apsaugą atsakinga institucija;

3) su valdytoju sudarytos apsaugos sutarties sąlygos, jei tokia sutartis sudaroma;

4) objektą ar objektus prižiūrėti įgaliotas valdytojas ar valdytojai, jei toks (tokie) yra.

9. Jeigu kultūros paveldo statinyje esančio kilnojamojo daikto, saugomo pagal Kilnojamųjų kultūros vertybių apsaugos įstatymą, paskirtis neatsiejama nuo statinio paskirties, o daiktas su statiniu yra istoriškai susijęs ir statiniui suteikia papildomos reikšmės, šis daiktas Kultūros vertybių registre ir nekilnojamosios kultūros vertybės pase įrašomas kaip daiktas, esantis viena iš jos

vertingųjų savybių. Statinį skelbiant saugomu, kilnojamoji kultūros vertybė, nurodyta kaip vertingoji savybė, tampa saugoma ir šio įstatymo.

11 straipsnis. Kultūros paveldo objektų ir vietovių teritorijos, apsaugos zonos bei pozoniai

1. Kultūros paveldo objektas saugomas kartu su jo užimama ir jam nustatyta teritorija. Ši teritorija nuo kultūros paveldo objekto neatsiejama.

2. Kultūros paveldo objekto teritorijos ribos nustatomos taip, kad sutaptų su sklypų ar jų dalių, kurie yra daiktinės teisės objektai, ribomis. Tais atvejais, kai tyrimais pagrįstos, vertinimo tarybos nustatytos kultūros paveldo objekto teritorijos ribos neatitinka daiktinės teisės objektų ribų, institucija, atsakinga už šio objekto apsaugą ar inicijavusi objekto paskelbimą saugomu, organizuoja ir finansuoja sklypo dalies ar sklypų dalių, kaip naujų daiktinės teisės objektų, įteisinimą .

3. Kultūros paveldo vietovių teritorijos nustatomos Saugomų teritorijų įstatymo nustatyta tvarka.

4. Povandeninio paveldo objektų bei vietovių teritorijos ir miškuose esančių kultūros paveldo objektų teritorijos apibūdinamos, nustatomos, įteisinamos kaip civilinės teisės objektai ir įregistruojamos Kultūros vertybių registre šio įstatymo ir kitų teisės aktų nustatyta tvarka.

5. Konservacinė (saugojimo) paskirtis nustatoma saugomo objekto teritorijoje esantiems sklypams ar jų dalims, kurie yra daiktinės teisės objektai.

6. Saugomam objektui ar vietovei nustatoma žmogaus veiklos neigiamą poveikį švelninanti tarpinė apsaugos zona. Ši zona gali turėti vieną arba abu šiuos skirtingo apsaugos ir naudojimo režimo pozonius:

1) apsaugos nuo fizinio poveikio pozonį – už kultūros paveldo objekto teritorijos esantys žemės sklypai ar jų dalys su ten esančiais kitais nekilnojamaisiais daiktais, taip pat miško ir vandens plotai, kuriems taikomi šio įstatymo ir kitų teisės aktų reikalavimai, draudžiantys šiame pozonyje veiklą, galinčią fiziškai pakenkti kultūros paveldo objekto vertingosioms savybėms;

2) vizualinės apsaugos pozonį – už kultūros paveldo objekto teritorijos ar apsaugos nuo fizinio poveikio pozonio esantys žemės sklypai ar jų dalys su ten esančiais kitais nekilnojamaisiais daiktais, kuriems taikomi šio įstatymo ir kitų teisės aktų reikalavimai, draudžiantys šiame pozonyje veiklą, galinčią trukdyti apžvelgti kultūros paveldo objektą.

7. Apsaugos zonos ribos nustatomos vadovaujantis Saugomų teritorijų, Teritorijų planavimo ir šiuo įstatymu. Draustinyje ar rezervate esančio kultūros paveldo objekto apsaugos zonos ribos nenustatomos. Šiuo atveju draustinio ar rezervato teritorinio planavimo dokumentai ir (ar) šių saugomų teritorijų nuostatai papildomi apsaugos nuo galimo neigiamo veiklos gretimose teritorijose poveikio reikalavimais.

12 straipsnis. Kultūros paveldo objektų ženklinimas

1. Saugomi objektai ženklinami tipinėmis lentomis ir rodyklėmis Vyriausybės arba jos įgaliotos institucijos patvirtinta tvarka.

2. Istoriniai kultūros paveldo objektai gali būti ženklinami individualiai sukurtomis lentomis ir rodyklėmis, memorialiniais statiniais ar įamžinami atkurtais statiniais, parodančiais vertingąsias buvusių statinių savybes.

KETVIRTASIS SKIRSNIS
NEKILNOJAMOJO KULTŪROS PAVELDO SAUGOJIMAS

13 straipsnis. Saugojimo režimai

1. Saugomiems objektams ir jų teritorijoms gali būti nustatyti šie saugojimo režimai: rezervinis, autentiškos paskirties ir tausojamo naudojimo.

2. Rezervinis režimas taikomas tiems kultūros paveldo objektams, kuriuos tikslinga išsaugoti, kad ateityje būtų galima juos ištirti panaudojant didesnes mokslo galimybes. Šiuose objektuose draudžiama mokslinius duomenis galinti sunaikinti veikla – ardomieji tyrimai, tvarkybos darbai, ūkinė veikla. Objektų, kuriems taikomas rezervinis režimas, sąrašą tvirtina kultūros ministras.

3. Autentiškos paskirties režimas nustatomas tiems kultūros paveldo objektams, kurių naudojimas pirminiu ar istoriškai susiklosčiusiu būdu užtikrintų jų priežiūrą ir geriau nei kitoks naudojimas atskleistų saugomo objekto vertingąsias savybes.

4. Tausojamo naudojimo režimas nustatomas tiems kultūros paveldo objektams, kuriems išsaugoti tikslinga parinkti tokį naudojimo būdą ir pritaikymą, kad mažiausiai būtų sužalotos objekto vertingosios savybės, o valdytojas būtų suinteresuotas jį prižiūrėti.

5. Kultūros paveldo objektams ir teritorijoms autentiškos paskirties ar tausojamo naudojimo režimą nustato institucija, paskelbusi objektą saugomu. Tokiems objektams konservacinė (saugojimo) paskirtis gali būti nustatoma ne kaip pagrindinė, o kaip papildoma.

14 straipsnis. Valdytojo teisės ir pareigos

1. Valdytojas turi teisę:

1) naudotis savo valdomu turtu pagal paskirtį, nepažeisdamas šiame ir kituose įstatymuose nustatytų reikalavimų;

2) gauti metodinę, techninę, finansinę ir (ar) kitokią paramą kultūros paveldo objekto priežiūrai ir tvarkybai, susipažinti su valstybės ir savivaldybių institucijų turima tyrimų medžiaga ir kita informacija apie kultūros paveldo objektą;

3) gauti informaciją apie skelbiamą saugomu arba numatomą paskelbti saugomu kultūros paveldo objektą, vietovei apsaugoti steigiamą draustinį ar rezervatą ir dėl to jo valdomam turtui (daiktams) nustatomus paveldosaugos reikalavimus;

4) teikti pasiūlymus, pastabas ir pretenzijas dėl jo turto įregistravimo Kultūros vertybių registre, paskelbimo saugomu kultūros paveldo objektu ar kultūros paminklu;

5) kreiptis į teismą, jeigu kultūros paveldo objektas paskelbtas saugomu ir veiklos sąlygos ar apribojimai nustatyti ar pakeisti neatsižvelgus į jo pretenzijas arba jei jo netenkina kompensacijos už veiklos apribojimus dydis.

2. Saugomo objekto valdytojas turi teisę šio įstatymo 16 straipsnyje nustatytomis sąlygomis sudaryti apsaugos sutartį, kurioje prisiimtų papildomus įsipareigojimus ir (ar) nurodytų kompensavimo už kultūros paveldo saugojimą būdus.

3. Valdytojo pareiga yra rūpintis kultūros paveldo objekto išsaugojimu. Valdytojas privalo:

1) prižiūrėti kultūros paveldo objektą, jo teritoriją, vietovę: laiku šalinti atsiradusius defektus ir apsaugoti statinius nuo neigiamo aplinkos poveikio; patalpose, kurių interjeras vertingas, palaikyti reikiamą mikroklimatą; laiku atnaujinti želdynus ir želdinius, šalinti savaime užaugančius augalus, teritorijoje šienauti žolę ir genėti medžius, valyti šiukšles, šalinti taršos šaltinius;

2) pranešti už apsaugą atsakingai institucijai apie nekilnojamajai kultūros vertybei iškilusią grėsmę, kurios pats pašalinti nepajėgia arba tam neturi reikiamos kvalifikacijos ar leidimo;

3) leisti kultūros ministro patvirtinta tvarka Departamento, savivaldybės paveldosaugos padalinio, taip pat Valstybinės kultūros paveldo komisijos nariams ir pareigūnams ar jų įgaliotiems specialistams apžiūrėti kultūros paveldo objektą ar vietovę, fiksuoti kultūros paveldo objekto ar vietovės būklę ir sutartomis sąlygomis atlikti tyrimus. Šiuo atveju šalys turi suderinti tyrimų trukmę, sklypų ribas, darbų atlikimo laiką ir nuostolių kompensaciją;

4) savivaldybės paveldosaugos padaliniui pateikti saugomo objekto ar objekto, kuriam pradėta paskelbimo saugomu procedūra, tvarkybos projektus ir visus projektus, kurių įgyvendinimas paveiktų tokio objekto aplinką;

5) sudaryti šio ir kitų įstatymų reikalavimus atitinkančias sąlygas visuomenei lankyti ir pažinti nekilnojamąsias kultūros vertybes;

6) leisti už apsaugą atsakingai institucijai kultūros paveldo objektą ženklinti tipinėmis ir (ar) individualiai sukurtomis lentomis ir rodyklėmis.

15 straipsnis. Sandoriai dėl kultūros paveldo objektų

1. Pardavėjas ar kitaip valdymo teises perduodantis kultūros paveldo objekto valdytojas (toliau – perdavėjas) apie ketinimą sudaryti sandorį ne vėliau kaip prieš mėnesį informuoja

savivaldybės paveldosaugos padalinį. Per tą laiką šis padalinys turi patikrinti, ar tokio objekto ir jo vertingųjų savybių būklė atitinka nekilnojamosios kultūros vertybės pase užfiksuotą būklę.

2. Kultūros paveldo objekto būklė tikrinama kultūros ministro nustatyta tvarka. Patikrinimo aktas, jei tokiame objekte nebuvo atliekami tvarkybos darbai, jei nenustatyta jo sužalojimų ir jei nebuvo pažeisti jo naudojimo reikalavimai, galioja 6 mėnesius nuo akto surašymo dienos. Perdavėjo ar įgijėjo pageidavimu už Vyriausybės nustatyto dydžio valstybės rinkliavą toks būklės patikrinimas gali būti atliktas ne vėliau kaip per 15 darbo dienų nuo pranešimo apie ketinimą sudaryti sandorį.

3. Kultūros paveldo objekto perdavėjo teisės, pareigos ir atsakomybė, patikrinus objekto būklę, pereina naujam valdytojui (įgijėjui) nuo perdavimo ir priėmimo akto pasirašymo. Jeigu patikrinimo metu nustatyta būklė neatitinka nekilnojamosios kultūros vertybės pase užfiksuotos būklės, už tai atsako perdavėjas.

16 straipsnis. Apsaugos sutartys

1. Apsaugos sutartimis yra nustatomi statinių servitutai ir įteisinami kiti kultūros paveldo objektų ir vietovių paveldosaugos reikalavimai.

2. Sutartis su žemės, miško ir vandens telkinių savininkais ir naudotojais, kurių žemė, miškas ar vandens telkinys yra saugomoje teritorijoje, gali sudaryti Vyriausybės įgaliota institucija, atsakinga už saugomos teritorijos apsaugą.

3. Apsaugos sutartis su Kultūros vertybių registre registruotų kultūros paveldo objektų valdytojais ir su objektų teritorijose ir apsaugos zonose esančių sklypų ar nekilnojamųjų daiktų valdytojais gali sudaryti Departamentas, savivaldybės paveldosaugos padalinys, fondai ar kitos viešosios įstaigos, kurių funkcija yra kultūros paveldo apsauga.

4. Apsaugos sutarčių sudarymo tvarką nustato Vyriausybė arba jos įgaliota institucija.

5. Apsaugos sutartys registruojamos Nekilnojamojo turto registre. Keičiantis valdytojui, sutartyje surašyti paveldosaugos reikalavimai pereina kartu su objektu naujajam valdytojui.

6. Apsaugos sutartys gali nustatyti:

1) valdytojo įsipareigojimą nestatyti statinių, galinčių užstoti ar pakeisti esamą vietovaizdį;

2) valdytojo įsipareigojimą nevykdyti konkrečių veiksmų, kurie keistų vertingąsias savybes ar trukdytų visuomenei jas pažinti;

3) kultūros paveldo objekto lankymo sąlygas ir (ar) užmokestį už lankymą;

4) metodinę, techninę, finansinę ir (ar) kitokią paramą kultūros paveldo objekto tvarkybai;

5) vienkartinę kompensaciją valdytojui, jei sutarti įsipareigojimai gerokai sumažina iš valdomo objekto gaunamą naudą.

7. Už konkretaus saugomo objekto ar vietovės apsaugą atsakinga institucija apsaugos sutartyje gali sukonkretinti paveldosaugos reikalavimų taikymą ir nustatyti papildomas saugojimo priemones.

17 straipsnis. Moksliniam pažinimui saugomo nekilnojamojo kultūros paveldo apsauga

1. Moksliniam pažinimui saugomame objekte, jo teritorijoje, vietovėje draudžiama:

1) be institucijos, atsakingos už apsaugą, sutikimo atidengti autentiškas vertybės pase pažymėtas netirtas saugomas dalis ar elementus, atkasti netirtus pastatų rūsius, atidaryti laidojimo kriptas ar rūsius, atidengti ir judinti archeologinius sluoksnius, naudoti metalo, elektroninius ar kitokius ieškiklius;

2) saugomo objekto teritorijoje, vietovėje ir jų apsaugos nuo fizinio poveikio pozonyje atlikti bet kokius vandens lygį keičiančius darbus arba veiksmus, galinčius sukelti grunto deformaciją ir vibraciją sausumoje ar po vandeniu, vandens bangavimą;

3) saugomo archeologinio objekto teritorijoje plėtoti žemdirbystę ar miškų ūkį, išskyrus savaime užaugančių medžių ir krūmų šalinimą;

4) be institucijos, atsakingos už apsaugą, sutikimo judinti, tirti, iškelti povandeninius objektus, atskiras jų dalis ar archeologinius radinius vidaus vandenyse, teritorinėje jūroje ir gretutinėje zonoje, kaip apibrėžta Lietuvos Respublikos tarptautinėse sutartyse.

2. Apsaugos sutartimi gali būti nustatytos sąlygos saugomo objekto teritoriją ar vietovę ribotai naudoti žemės ūkio, miškų ūkio ar kitokia paskirtimi.

3. Neištirtame moksliniam pažinimui saugomame objekte valdytojas gali vykdyti tik priežiūros ir konservavimo darbus.

4. Jeigu prižiūrėti ir naudoti moksliniam pažinimui saugomą objektą, vietovę ar jų dalį valdytojui yra nuostolinga, jis gali kreiptis į instituciją, atsakingą už objekto ar vietovės apsaugą, ir prašyti leidimo organizuoti mokslinį to objekto, vietovės ar jų dalies ištyrimą arba perimti iš jo saugomą objektą, vietovę ar jų dalį. Ištirto objekto, vietovės ar jų dalies apsaugos reikalavimai gali būti pakeičiami teisės akte, skelbiančiame objektą saugomu, iš apsaugos tikslų išbraukus mokslinį pažinimą.

18 straipsnis. Nekilnojamojo kultūros paveldo tyrimas

1. Tyrimai yra nekilnojamojo kultūros paveldo apskaitos, tvarkybos, pažinimo ir jo sklaidos pagrindas.

2. Nekilnojamojo kultūros paveldo fundamentinį mokslinį tyrimą, atliekamą valstybės biudžeto lėšomis, pagal valstybines programas vykdo mokslo ir studijų bei kitos valstybinės tyrimų institucijos. Taikomuosius mokslinius ardomuosius tyrimus vykdo atitinkamos srities institucijos, mokslininkai ir kultūros ministro patvirtinta tvarka atestuoti tyrėjai.

3. Įstatymų nustatyta tvarka vertinant planuojamos ūkinės veiklos poveikį aplinkai, tos veiklos organizatorius (užsakovas) Departamentui užsako poveikio vertinimui būtinus taikomuosius mokslinius nekilnojamojo kultūros paveldo tyrimus. Jie atliekami už planuojamos ūkinės veiklos organizatoriaus lėšas.

4. Taikomuosius mokslinius tyrimus, privalomus atlikti prieš kultūros paveldo objekto tvarkybos projektavimą ar tvarkybos metu, organizuoja Departamentas, kai objektas yra saugomas valstybės, arba savivaldybės paveldosaugos padalinys, kai objektas saugomas savivaldybės. Už valdytojui ar kitam tvarkybos organizatoriui išduodamas tyrimų išvadas imama Vyriausybės nustatyto dydžio valstybės rinkliava. Kai atliekant tvarkybos darbus išaiškėja naujos vertingosios savybės, atskleidimui reikalingus papildomus tyrimus organizuoja už apsaugą atsakinga institucija. Juos gali finansuoti valdytojas ar kitas tvarkybos organizatorius, norintis paspartinti tyrimus.

5. Tyrimų metu rasti archeologiniai radiniai, jei yra galimybių, saugomi ir eksponuojami jų radimo vietoje. Kitais atvejais kultūros ministro patvirtinta tvarka jie perduodami muziejams, turintiems sąlygas išsaugoti ir eksponuoti. Už visuomenės poreikiams paimtus lobius atlyginama kultūros ministro patvirtinta tvarka.

6. Ardomieji tyrimai atliekami paveldo tvarkybos reglamentų nustatyta tvarka. Tyrimų ataskaitos rengiamos kultūros ministro patvirtinta tvarka. Leidimus ardomiesiems tyrimams išduoda Departamentas ir praneša apie tai savivaldybės paveldosaugos padaliniams. Tyrimų ataskaitų ir publikacijų kopijos turi būti pateiktos Departamentui ir registruojamos Kultūros vertybių registre.

7. Tyrimų užsakovas atlygina valdytojui padarytus nuostolius.

19 straipsnis. Viešajam pažinimui ir naudojimui saugomo nekilnojamojo kultūros paveldo apsauga

1. Viešajam pažinimui ir naudojimui saugomo objekto, kitokio objekto, esančio viešajam pažinimui ir naudojimui saugomame kompleksiniame objekte, vietovėje, valdytojas gali juo naudotis nekilnojamosios kultūros vertybės pase nurodytais būdais.

2. Viešajam pažinimui ir naudojimui saugomame objekte, jo teritorijoje, vietovėje draudžiama:

1) naikinti ar kitaip žaloti nekilnojamosios kultūros vertybės pase nurodytas vertingąsias savybes;

2) teritorijoje ir apsaugos zonoje statyti statinius, kurie aukščiu, apimtimi ar išraiška nustelbtų kultūros paveldo objektą ar objektus ir trukdytų juos apžvelgti;

3) naikinti ar žaloti paminklines lentas, nekilnojamosios kultūros vertybės informacinius stendus arba kultūros paveldo objekto ar vietovės teritorijos riboženklius.

3. Nekilnojamosios kultūros vertybės pase nurodytoms viešajam pažinimui ir naudojimui saugomo objekto ar vietovės neištirtoms dalims galioja šio įstatymo 17 straipsnio reikalavimai.

4. Viešajam pažinimui ir naudojimui saugomame objekte draudžiami vertingąsias savybes sumenkinantys statybos darbai: kultūros paveldo objektą pritaikyti kitiems, negu nurodyta nekilnojamosios kultūros vertybės pase, naudojimo būdams; padidinti saugomų statinių naudojimo intensyvumą – pristatyti priestatus, papildomus aukštus, įrengti naujas mansardas, formuoti naują planinę struktūrą ir kitaip naikinti autentiškumo požymius.

5. Jeigu valdytojas įrodo, kad saugomo objekto naudojimas tokios vertybės pase nustatytais naudojimo būdais ir apimtimi yra nuostolingas, nepateisina jo išlaikymo išlaidų ir kad nėra norinčiųjų perimti kultūros paveldo objektą naudoti nepažeidžiant vertingųjų savybių, už šio objekto apsaugą atsakinga institucija pasiūlo valdytojo lėšomis atlikti visus būtinus mokslinio ištyrimo ir dokumentų tvarkymo darbus, kad būtų galima nustatyti galimus pakeitimus, mažiausiai kenksiančius vertingosioms savybėms, arba pareikalauja objektą užkonservuoti. Pastaruoju atveju užkonservavimo išlaidas kultūros ministro patvirtinta tvarka kompensuoja už objekto apsaugą atsakingos institucijos.

6. Siekiant, kad saugomo objekto ar vietovės vertingosioms savybėms nebūtų padaryta neigiamo poveikio, turi būti gautas už kultūros paveldo objekto apsaugą atsakingos institucijos sutikimas, jeigu norima:

1) dalyti į atskiras dalis saugomą objektą ar jo teritorijoje esančius sklypus ir keisti jų ribas, išskyrus Saugomų teritorijų įstatymo nustatytus atvejus;

2) saugomo objekto teritorijoje keisti žemės naudojimo būdą ir pobūdį, užstatymo režimą, pastatų ar statinių paskirtį;

3) saugomo objekto teritorijoje ir apsaugos zonose statyti statinius, keisti upių vagas, keisti esamus bei įrengti naujus vandens telkinius, keisti reljefą, steigti naujus ar plėsti esamus karjerus, sodinti vertingąsias savybes užstosiančius želdinius;

4) įrengti komercines reklamas, lauko antenas ir kitus techninius įrenginius saugomų statinių išorėje.

7. Sutikimas pagal šio straipsnio 6 dalį nebūtinas, jeigu tokie veiksmai leidžiami pagal savivaldybės tarybos ir už to objekto apsaugą atsakingos institucijos patvirtintą saugomo objekto teritorijos ir jos apsaugos zonų tvarkymo planą ir (ar) paveldotvarkos projektą, kuriuose nustatomas galimas kiekvieno sklypo naudojimo pobūdis ir užstatymo sąlygos.

8. Kultūros paveldo objektuose, jų teritorijose ir apsaugos zonose reklama įrengiama pagal kultūros ministro patvirtintas taisykles.

9. Privačios nuosavybės teise valdomo kultūros paveldo objekto valdytojas gali imti užmokestį už kultūros paveldo statinio vidaus patalpų bei teritorijos lankymą ar rinkti iš lankytojų aukas (užmokestį) kultūros paveldo objekto priežiūrai ir tvarkybai, reikalauti atlygio už objekto vaizdo naudojimą komercinei reklamai.

20 straipsnis. Viešosios pagarbos nekilnojamojo kultūros paveldo apsauga

1. Visos kapinės prižiūrimos pagal Vyriausybės arba jos įgaliotos institucijos patvirtintas kapinių tvarkymo taisykles. Neveikiančių kapinių teritorijoms nustatoma pagrindinė konservacinė (saugojimo) žemės naudojimo paskirtis, o ši gali būti pakeista tik pripažinus kitokio visuomenės poreikio viršenybę ir perkėlus mirusiųjų palaikus.

2. Viešosios pagarbos nekilnojamojo kultūros paveldo vieta gali būti saugoma, nors ir nėra jokių žmogų, įvykį ar kitokias jos vertingąsias savybes liudijančių autentiškų dalių ar elementų. Ši vieta žymima paminklinėmis lentomis, skulptūros kūriniais, memorialiniais statiniais, buvusią įvykio ar gyvenamąją aplinką parodančiais daiktais. Draudžiama griauti ar žaloti statinius, skirtus tokios vietos vertingosioms savybėms pažymėti. Šie statiniai gali būti keičiami ar statomi nauji tik gavus už tos vietos apsaugą atsakingos institucijos sutikimą.

21 straipsnis. Nekilnojamojo kultūros paveldo, esančio draustinyje, rezervate, valstybiniame parke, apsauga

1. Nekilnojamasis kultūros paveldas, esantis draustinyje, rezervate, valstybiniame parke, saugomas pagal šio įstatymo ir Saugomų teritorijų įstatymo reikalavimus.

2. Kultūros paveldo vietovių apsaugai Saugomų teritorijų įstatymo nustatyta tvarka steigiami istoriniai nacionaliniai parkai, istoriniai regioniniai parkai, kultūriniai rezervatai ir kultūriniai draustiniai. Senamiesčių, istorinių miestų ir miestelių dalių, etnokultūrinių kaimų ir kitų gyvenamųjų vietovių ar jų dalių apsaugai taikomas kultūrinių draustinių statusas.

3. Kultūros ministras tvirtina kultūrinių rezervatų (rezervatų-muziejų) naudojimo ir lankymo tvarką, tvirtina ar teikia tvirtinti Vyriausybei kultūrinių draustinių, kultūrinių rezervatų (rezervatų-muziejų), istorinių valstybinių parkų steigimo kriterijus, teikia, jeigu tarptautinėse sutartyse nenustatyta kitaip, įrašyti šias saugomas teritorijas į tarptautinius saugomų teritorijų sąrašus, tvirtina strateginio planavimo dokumentus ir šių saugomų teritorijų tvarkymo planus (planavimo schemas) bei paveldotvarkos projektus.

4. Kultūros ministerija atlieka šias valstybinių kultūrinių rezervatų (rezervatų-muziejų), istorinių valstybinių parkų, valstybinių kultūrinių draustinių valdymo funkcijas:

1) organizuoja šių saugomų teritorijų strategijos, apsaugos ir tvarkymo programų rengimą;

2) rengia teisės aktų šių saugomų teritorijų klausimais projektus;

3) organizuoja šių saugomų teritorijų tvarkymo planų (planavimo schemų) ir paveldotvarkos projektų rengimą;

4) organizuoja tarptautinį bendradarbiavimą, susijusį su šiomis saugomomis teritorijomis;

5) atlieka kitas įstatymų ir kitų teisės aktų nustatytas funkcijas.

5. Departamentas, vykdydamas nekilnojamojo kultūros paveldo apsaugą draustiniuose, rezervatuose ir valstybiniuose parkuose, kontroliuoja:

1) kaip laikomasi nustatyto apsaugos ir naudojimo režimo, kaip užtikrinama kultūros paveldo objektų apsauga ir tvarkyba, kaip įgyvendinamos tikslinės programos;

2) veiklą valstybiniuose draustiniuose, susijusią su draustinių nuostatuose ir teritorijų planavimo dokumentuose nustatytais paveldosaugos reikalavimais.

6. Savivaldybės paveldosaugos padalinys prižiūri savivaldybės tarybos įsteigtus kultūrinius draustinius, kontroliuoja, kaip tokiuose draustiniuose naudojama žemė, taip pat žemės savininkų, valdytojų ir naudotojų veiklą, susijusią su teritorijų planavimo dokumentuose nustatytais apribojimais, organizuoja paveldotvarkos planų rengimą.

22 straipsnis. Nekilnojamojo kultūros paveldo apsaugos ir teritorijų planavimas

1. Saugomų objektų teritorijos, saugomos vietovės, apsaugos zonos tvarkomos ir veikla jose plėtojama pagal bendrojo ir specialiojo teritorijų planavimo bei strateginio planavimo dokumentus ir jais nustatomus paveldosaugos reikalavimus, parengtus vadovaujantis šio, Saugomų teritorijų, Teritorijų planavimo įstatymų nuostatomis.

2. Nekilnojamojo kultūros paveldo apsaugos specialųjį teritorijų planavimą organizuoja:

1) Kultūros paveldo departamentas – valstybės ir regiono lygio kultūros paveldo tinklų schemų ir kitų tipų specialiųjų planų, kai valstybė skelbia ar jau paskelbė saugomais kultūros paveldo objektus ir steigia ar jau įsteigė saugomas vietoves, rengimą; finansavimas skiriamas iš valstybės biudžeto lėšų; šio planavimo organizatoriais taip pat gali būti saugomų vietovių direkcijos;

2) savivaldybės administracijos direktorius – rajono lygio kultūros paveldo tinklų schemų ir kitų tipų specialiųjų planų, kai savivaldybė skelbia ar jau paskelbė saugomais kultūros paveldo objektus ir steigia ar jau įsteigė kultūrinius draustinius, rengimą; finansavimas skiriamas iš savivaldybės biudžeto lėšų.

3. Skiriami šie nekilnojamojo kultūros paveldo apsaugos specialiųjų planų tipai:

1) kultūros paveldo tinklų schemos – rengiamos kultūros paveldo objektų, jų teritorijų, apsaugos zonų, vietovių, jų apsaugos zonų sistemos arba jos dalių plėtros bendrajai strategijai nustatyti;

2) kultūros paveldo teritorijų ir apsaugos zonų ribų planai – rengiami skelbiamų saugomais kultūros paveldo objektų ir steigiamų saugomomis vietovių teritorijų, apsaugos zonų riboms nustatyti ar pakeisti;

3) saugomų vietovių ir apsaugos zonų tvarkymo planai (planavimo schemos) – rengiami saugomų vietovių, jų apsaugos zonų paveldosaugos reikalavimams nustatyti ar pakeisti;

4) saugomų objektų ir vietovių žemėvaldų planai – rengiami žemės sklypams formuoti, istorinėms posesijoms įteisinti, pertvarkyti, paimti, konsoliduoti, taip pat naudojimo sąlygoms (tikslinei paskirčiai, apribojimams, servitutams ir pan.) nustatyti;

5) saugomų objektų paveldotvarkos projektai – rengiami paveldosaugos reikalavimams ir konkrečių tvarkymo priemonių sistemai kultūros paveldo objektuose, jų dalyse ir apsaugos zonose nustatyti ar pakeisti.

4. Nekilnojamojo kultūros paveldo apsaugos specialiojo teritorijų planavimo organizatoriai gali organizuoti kelių skirtingų kultūros paveldo apsaugos specialiųjų planų tipų rengimą viename specialiojo planavimo dokumente, taip pat kitų reikalingų specialiojo teritorijų planavimo dokumentų rengimą.

5. Specialiojo planavimo dokumentuose nustatyti paveldosaugos reikalavimai yra privalomi rengiant bendruosius, specialiuosius ir detaliuosius teritorijų planavimo dokumentus. Paveldosaugos reikalavimai specialiojo planavimo dokumentuose, be kitų įstatymuose nustatytų reikalavimų, taip pat reglamentuoja žemės darbus, statinių ar įrenginių statybą, statinių aukštį, tūrį, užstatymo tankį ir intensyvumą, išorės apdailos medžiagas, apželdinimą, želdinių aukštį, tankį, rūšį, transporto srautus, jų intensyvumą.

6. Rengiami šie nekilnojamojo kultūros paveldo apsaugos strateginio planavimo dokumentai: paveldotvarkos planai, stebėsenos programos, kitos įvairios tikslinės programos ir veiksmų planai. Šių strateginio planavimo dokumentų rengimo ir tvirtinimo tvarką nustato Vyriausybė.

7. Nekilnojamojo kultūros paveldo apsaugos specialiojo teritorijų planavimo dokumentai rengiami pagal Kultūros ministerijos parengtas ir kultūros ir aplinkos ministrų patvirtintas šių dokumentų rengimo taisykles. Taisyklės nustato nekilnojamojo kultūros paveldo apsaugos planavimo dokumentų sudėtį, šiais dokumentais nustatomas teritorines apsaugos priemones, šių dokumentų rengimo, viešo svarstymo, derinimo, tvirtinimo ir galiojimo tvarką. Skelbiamų saugomais kultūros paveldo objektų specialiojo teritorijų planavimo dokumentų nustatyti paveldosaugos reikalavimai įsigalioja tuos kultūros paveldo objektus paskelbus saugomais.

8. Teritorijų, kuriose yra registruotų nekilnojamųjų kultūros vertybių, bendrieji ir detalieji planai tvirtinami pagal teritorijų planavimą tvirtinančių institucijų lygmenis:

1) valstybės, Vyriausybės, Vyriausybės įgaliotos institucijos ir apskrities lygmens – kai yra Departamento motyvuotos išvados ir pritarimas dėl parengtų teritorijų planavimo dokumentų sprendinių suderinimo pagal Departamento išduotas planavimo sąlygas;

2) savivaldybės lygmens – kai yra Departamento ir savivaldybės paveldosaugos padalinio atstovų pasirašytas Nuolatinės statybos komisijos protokolas, kuriuo rekomenduojama planą patvirtinti.

9. Rengiamuose Lietuvos Respublikos apskričių ar savivaldybių teritorijų bendruosiuose planuose turi būti nurodytos įvairias visuomenės gyvenimo sritis apimančios nekilnojamojo kultūros paveldo saugojimo priemonės.

10. Jeigu planuojamoje teritorijoje yra registruotų nekilnojamųjų kultūros vertybių, rengiant bendruosius, specialiuosius ir detaliuosius planus turi būti konsultuojamasi su Departamento įgaliotu specialistu.

11. Nekilnojamojo kultūros paveldo apsaugos specialiojo planavimo dokumentus rengia atestuoti specialistai ir gali rengti juridiniai asmenys, kai tiems darbams vadovauja atestuoti specialistai ir jeigu juridinių asmenų įstatuose numatyta teritorijų planavimo veikla. Atestavimo tvarką nustato aplinkos ir kultūros ministrai.

12. Nekilnojamojo kultūros paveldo apsaugos strateginių paveldotvarkos planų rengimą organizuoja Departamentas, valstybinių kultūrinių rezervatų, istorinių nacionalinių parkų ir istorinių regioninių parkų direkcijos.

23 straipsnis. Kultūros paveldo objektų tvarkyba

1. Kultūros paveldo objekto tvarkyba atliekama:

1) pagal tokiam objektui nustatytus paveldosaugos reikalavimus;

2) pagal kultūros paveldo statinio tvarkomųjų statybos darbų reglamentus (statybos techninius reglamentus), patvirtintus aplinkos ir kultūros ministrų;

3) pagal kultūros ministro patvirtintus paveldo tvarkybos reglamentus, nustatančius reikalavimus konkretiems tvarkybos darbams.

2. Tvarkybos projektas rengiamas remiantis Kultūros vertybių registro duomenimis, prieš projektavimą būtinų atlikti tyrimų išvadomis ir įvertinant planuojamos ūkinės veiklos poveikį aplinkai, kai tai atliekama Planuojamos ūkinės veiklos poveikio aplinkai vertinimo įstatymo nustatytais atvejais. Tyrimų, atliekamų prieš projektavimą ir reikalingų įvertinti poveikį aplinkai, privalomumą ir apimtį nustato paveldo tvarkybos reglamentai.

3. Tvarkybos metu aptikus naujų vertingųjų savybių, darbai sustabdomi šio įstatymo 9 straipsnio 3 dalyje nustatyta tvarka. Aptiktoms vertingosioms savybėms atskleisti atliekami papildomi

tyrimai. Remiantis jų išvadomis, gali būti reikalaujama atlikti papildomus kultūros paveldo objekto tvarkybos darbus.

4. Stichinių nelaimių ar žmonių sunaikinti kultūros paveldo objektai išimtiniais atvejais, nesukeliant grėsmės turinčioms vertingųjų savybių išlikusioms jų liekanoms, dalims ar elementams, gali būti atkuriami, jei:

1) atkūrimo galimybė pagrįsta išsamiais istorinių šaltinių ir fizinių tyrimų duomenimis, kad būtų išvengta spėjimų;

2) objektas turi ypatingą meninę ar simbolinę reikšmę, yra itin svarbus tautinei savimonei ir kultūros paveldui puoselėti ir dera prie kraštovaizdžio;

3) atkūrimui pritaria valstybės ir savivaldybių institucijos ir visuomenė.

5. Kultūros paveldo objektą draudžiama perkelti, išskyrus atvejus, kai jį reikia perkelti siekiant išsaugoti. Objektą išardant, pervežant ir vėl pastatant tinkamoje vietoje, turi būti imamasi visų būtinų atsargos priemonių.

6. Parengti tvarkomųjų paveldosaugos darbų projektus, atlikti tvarkomuosius paveldosaugos darbus, paveldosaugos (specialiąją) ekspertizę, vadovauti tokiems darbams turi teisę kultūros ministro patvirtinta tvarka atestuotas specialistas. Kai kuriuos darbus gali atlikti neatestuoti pagalbininkai, prižiūrimi atestuoto specialisto, atsakančio už tokius darbus. Teisę fiziniams ir juridiniams asmenims būti tokios veiklos rangovais ar paslaugų teikėjais nustato šis ir kiti įstatymai.

7. Vadovauti kultūros paveldo statinių tvarkomųjų statybos darbų projektams, tokiems darbams, projekto vykdymo priežiūrai, tokio statinio projekto ekspertizei, statinio statybos techninei priežiūrai turi teisę aplinkos ir kultūros ministrų patvirtinta tvarka atestuotas darbų vadovas, jei jis turi verslo liudijimą arba dirba įmonėje, kuri yra atestuota aplinkos ir kultūros ministrų patvirtinta tvarka.

8. Kultūros paveldo statinio projektavimo sąlygos tvarkomiesiems statybos darbams (laikinieji apsaugos reglamentai) ir leidimai juos atlikti išduodami Statybos įstatymo nustatyta tvarka. Iki leidimo išdavimo ne vėliau kaip per vieną mėnesį nuo projekto pateikimo dienos kultūros ministro patvirtinta tvarka turi būti atlikta šių darbų projekto paveldosaugos (specialioji) ekspertizė ir statinio projekto ekspertizė – aplinkos ir kultūros ministrų patvirtintais atvejais ir tvarka. Projektas turi būti pataisytas pagal šių ekspertizių aktų privalomas pastabas prieš išduodant leidimus darbams. Leidimas atlikti kultūros paveldo statinio tvarkomuosius statybos darbus išduodamas, jei Nuolatinės statybos komisijos protokolą, rekomenduojantį išduoti šį leidimą, pasirašo Departamento atstovas ir savivaldybės paveldosaugos padalinio atstovas.

9. Kultūros ministro patvirtintais atvejais ir tvarka iki leidimo atlikti tvarkomuosius paveldosaugos darbus išdavimo turi būti atlikta šių darbų projekto paveldosaugos (specialioji)

ekspertizė. Projektas turi būti pataisytas pagal šios ekspertizės akto privalomas pastabas. Tvarkomųjų paveldosaugos darbų projektavimo sąlygos (laikinieji apsaugos reglamentai) ir leidimai atlikti darbus išduodami kultūros ministro patvirtinta tvarka. Leidimai išduodami ne vėliau kaip per vieną mėnesį nuo projekto ar pataisyto projekto pateikimo dienos.

10. Kultūros paveldo objekte atliekamų tvarkybos darbų projekto vykdymo eigą ir kokybę kontroliuoja valdytojas, Departamentas ir savivaldybės paveldosaugos padalinys. Šio padalinio valstybės tarnautojai ir įgalioti specialistai bei kituose įstatymuose nurodyti valstybės tarnautojai ir specialistai (specialiosios autorinės priežiūros vadovai), nustatę, kad darbų metu buvo pažeisti paveldosaugos reikalavimai ar kad dėl projekto klaidų iškilo vertingųjų savybių praradimo ar sužalojimo grėsmė, apie tai privalo pranešti Departamentui ir sustabdyti žalojančius ar keliančius grėsmę darbus. Toks sustabdymas galioja 2 darbo dienas, jeigu Departamentas nepriima jį patvirtinančio sprendimo, nurodančio sustabdyti darbus, kol bus pašalinti paveldosaugos reikalavimų pažeidimai, iškilusi grėsmė ar iki teismo sprendimo.

11. Ne vėliau kaip prieš 15 dienų iki prašymo pateikimo gauti leidimą atlikti darbus savivaldybės paveldosaugos padaliniui turi būti pateikiami visi saugomo kultūros paveldo objekto ar objekto, kuriam pradėta skelbimo saugomu procedūra, tvarkybos darbų projektai ar visi projektai, kurių įgyvendinimas paveiktų tokio objekto aplinką. Šis padalinys, jeigu to reikia vertingosioms savybėms išsaugoti, suderinęs sprendimą su Departamentu, turi teisę pareikalauti, kad iki leidimo išdavimo projektas būtų pataisytas ar papildytas.

12. Kultūros paveldo objektų tvarkybos darbų priėmimo tvarką tvirtina kultūros ministras, išskyrus kultūros paveldo statinių tvarkomuosius statybos ir želdynų tvarkymo darbus, kurių priėmimo tvarką tvirtina aplinkos ir kultūros ministrai.

PENKTASIS SKIRSNIS
NEKILNOJAMOJO KULTŪROS PAVELDO PAŽINIMAS, PAŽINIMO SKLAIDA, ATGAIVINIMAS

24 straipsnis. Nekilnojamojo kultūros paveldo pažinimas, pažinimo sklaida ir viešasis paveldo naudojimas

1. Nekilnojamasis kultūros paveldo pažinimas skleidžiamas ir paveldas viešai naudojamas taip:

1) sudaromos galimybės visuomenei jį tiesiogiai pažinti ir suvokti saugomą ir atskleistą istorinėje aplinkoje;

2) plėtojamas kultūrinis ir pažintinis turizmas;

3) skleidžiama informacija apie paveldą;

4) paveldo pažinimas įtraukiamas į švietimo ir mokslo programas.

2. Kultūrinis ir pažintinis turizmas yra vienas iš kultūros paveldo viešojo naudojimo būdų. Kad būtų galima jį nuolat plėtoti, būtina išsaugoti paveldo autentišką pavidalą.

3. Departamentas, taip pat savivaldybių paveldosaugos padaliniai, valstybinių parkų, kultūrinių rezervatų direkcijos kartu su muziejais, bibliotekomis, archyvais, aukštosiomis ir bendrojo lavinimo mokyklomis:

1) kaupia, tvarko, sistemina, saugo ir skleidžia žinias apie nekilnojamąjį kultūros paveldą ir jo apsaugą;

2) organizuoja su kultūros paveldu supažindinančius ir jį garsinančius renginius;

3) leidžia kultūros paveldą ir jo apsaugą populiarinančius informacinius leidinius ir organizuoja paveldosaugos literatūros leidybą;

4) bendradarbiauja su visuomenės informavimo priemonėmis rengiant radijo ir televizijos laidas ar rašinius apie kultūros paveldą ir jo apsaugą;

5) skatina kultūrinius renginius kultūros paveldo objektuose ir padeda valdytojams, kitiems fiziniams ir juridiniams asmenims juos organizuoti.

4. Švietimo ir mokslo ministerija kartu su Kultūros ministerija:

1) organizuoja valstybinę nekilnojamojo kultūros paveldo fundamentinio mokslinio tyrimo programą ir koordinuoja jos vykdymą;

2) užtikrina, kad kultūros paveldo teorinis ir praktinis pažinimas būtų integruoti į ikimokyklinio ugdymo, bendrojo vaikų ir jaunimo lavinimo, suaugusiųjų švietimo programas;

3) rūpinasi pedagogų kvalifikacijos kėlimu kultūros paveldo pažinimo ir jo saugojimo srityje;

4) skatina ir remia ugdymo įstaigas, organizuojančias ir vykdančias kultūros paveldo pažinimo renginius ir apsaugos programose numatytus šio paveldo tvarkybos darbus;

5) sudaro galimybes įgyti ir nuolat tobulinti profesines paveldosaugos žinias ir įgūdžius.

25 straipsnis. Nekilnojamųjų kultūros vertybių prieinamumas

1. Kiekvienas visuomenės narys turi teisę pažinti nekilnojamąsias kultūros vertybes.

2. Vyriausybė, jeigu reikia, kad kultūros paminklas būtų išsaugotas ir prieinamas visuomenei, turi teisę kultūros paminklus paimti visuomenės poreikiams įstatymų nustatyta tvarka.

3. Valstybei ir savivaldybėms priklausančių kultūros paveldo objektų lankymo tipines taisykles tvirtina Vyriausybė arba jos įgaliota institucija.

4. Privačios nuosavybės teise valdomų kultūros paveldo statinių interjerų apžiūrai reikalingas valdytojo sutikimas. Lankymo ir apžiūros sąlygos gali būti nustatomos apsaugos sutartimi.

5. Kad būtų galima kultūros paveldo objektą tinkamai apžiūrėti iš išorės, valdytojai turi leisti eiti per savo valdomą teritoriją iki apžiūros vietų.

6. Jeigu kultūros paveldo objektas iš visų pusių apsuptas privačios nuosavybės teise valdomų sklypų, jų savininkai ar kiti valdytojai privalo leisti lankytojams prieiti iki šio objekto.

7. Rengiant viešojo pažinimo ir naudojimo kultūros paveldo objekto teritorijos ir apsaugos zonų ribų planą arba paveldotvarkos projektą, turi būti numatyti servitutai prieiti prie kultūros paveldo objektų ir jų apžiūros vietų. Šie servitutai įteisinami pagal Civilinio kodekso ir Žemės įstatymo reikalavimus.

8. Jeigu lankytojams buvo leidžiama prieiti prie kultūros paveldo objekto, tačiau ši teisė nebuvo įrašyta į tokį objektą supančių sklypų nuosavybės teisių dokumentus, už jo apsaugą atsakinga institucija turi organizuoti tokių servitutų įteisinimą.

9. Jeigu kultūros paveldo objekto ar vietovės vertingąsias savybes žaloja pernelyg intensyvus lankymas ir žalojimo negalima išvengti techninėmis priemonėmis, gali būti įvestas užmokestis už lankymą arba kitaip mažinamas lankytojų srautas.

26 straipsnis. Nekilnojamojo kultūros paveldo atgaivinimas

1. Nekilnojamasis kultūros paveldas integruojamas į visuomenės gyvenimą, pritaikant jį taip naudoti, kad geriausiai atsiskleistų paveldo vertingosios savybės ir būtų sudarytos galimybės jį pažinti, taip pat puoselėjant kultūrinį kraštovaizdį.

2. Paveldas atgaivinamas, kad visuomenė suvoktų, koks svarbus yra jos turimas paveldas tautinio tapatumo, socialinės ir ekonominės gerovės, visuomenės pilietiškumo, nacionalinio saugumo ir kitais požiūriais.

3. Už nekilnojamojo kultūros paveldo atgaivinimą yra kartu atsakingi valdytojai, už apsaugą atsakingos institucijos, taip pat už teritorinį planavimą atsakingos institucijos ir kitos valstybės socialinę ekonominę raidą formuojančios institucijos.

ŠEŠTASIS SKIRSNIS
BAIGIAMOSIOS NUOSTATOS

27 straipsnis. Nekilnojamojo kultūros paveldo apsaugos finansavimas

1. Valstybinės nekilnojamojo kultūros paveldo apskaitos, paveldotvarkos ir kontrolės programos finansuojamos iš valstybės biudžeto lėšų.

2. Nekilnojamosios kultūros vertybės atskleidžiamos ir objektai skelbiami saugomais valstybės ir savivaldybių biudžetų paveldosaugai skirtomis lėšomis. Tokios vertybės atskleidimą turi teisę savo lėšomis atlikti religinės bendruomenės, bendrijos ir centrai, taip pat paveldosaugos visuomeninės organizacijos.

3. Saugomo objekto priežiūros darbai atliekami valdytojų lėšomis, tvarkybos darbai – valdytojų lėšomis, jei yra galimybių – iš dalies valstybės ar savivaldybių biudžetų lėšomis, skirtomis paveldotvarkai, tarptautinių fondų ir programų ar kitų finansavimo šaltinių lėšomis. Valdytojams taikomos įstatymų nustatytos mokesčių lengvatos.

4. Kultūros ministras tvirtina iš valstybės biudžeto lėšų, o savivaldybių tarybos tvirtina iš savivaldybių biudžetų lėšų finansuojamas nekilnojamojo kultūros paveldo pažinimo sklaidos ir atgaivinimo programas, taip pat tokių projektų rėmimo biudžetų lėšomis tvarką.

5. Departamentas ir savivaldybių paveldosaugos padaliniai iš paveldotvarkai skirtų lėšų apmoka tyrimus, kuriuos reikia atlikti prieš projektavimą. Iš šių lėšų taip pat gali būti finansuojami kultūros paveldo objekto, dėl kurio yra priimtas sprendimas inicijuoti skelbimą saugomu, avarijos grėsmės pašalinimo, apsaugos techninių priemonių įrengimo ir kiti neatidėliotini saugojimo darbai. Tokių darbų sąrašą tvirtina kultūros ministras.

28 straipsnis. Kompensavimas valdytojams

1. Iš valstybės biudžeto lėšų, skirtų nekilnojamojo kultūros paveldo tvarkybai, Vyriausybės arba jos įgaliotos institucijos patvirtinta tvarka ir dydžiu kompensuojamos išlaidos privačios nuosavybės – prieinamo visuomenei lankyti valstybės saugomo kultūros paveldo objekto – tvarkomiesiems paveldosaugos darbams. Kompensuojama atsižvelgiant į objekto reikšmingumą ir darbų atlikimo objektui išsaugoti svarbą.

2. Savivaldybės tarybos sprendimu savivaldybė gali kompensuoti iš savo biudžeto lėšų ne savivaldybei nuosavybės teise priklausančio, bet jos teritorijoje esančio paskelbto saugomu kultūros paveldo objekto tvarkybos darbus.

3. Už apsaugą atsakingų institucijų reikalavimu užkonservuotų saugomų statinių valdytojams kultūros ministro nustatyta tvarka kompensuojamos užkonservavimo išlaidos.

4. Kompensacija išmokama skelbiamo saugomu kultūros paveldo objekto valdytojui, kai nustatyti ar sugriežtinti veiklos apribojimai, draudžiantys anksčiau vykdytą veiklą, realiai sumažina valdytojo gaunamą naudą. Kompensacijos apskaičiavimo ir išmokėjimo tvarką nustato Vyriausybė arba jos įgaliota institucija.

29 straipsnis. Žalos, padarytos nekilnojamosioms kultūros vertybėms, atlyginimas

1. Juridiniai ir fiziniai asmenys, padarę žalos nekilnojamajai kultūros vertybei neteisėtais veiksmais pačiame saugomame objekte, jo teritorijoje ar apsaugos zonoje, privalo kiek įmanoma atkurti iki sužalojimo buvusią būklę ir atlyginti tiesioginius ir netiesioginius nuostolius, kuriuos patiria visuomenė ir valdytojas, jei žalą padarė ne pats valdytojas.

2. Už saugomo objekto ar vietovės apsaugą atsakinga institucija privalo pasiūlyti žalą padariusiam asmeniui atkurti iki sužalojimo buvusią būklę ir atlyginti visuomenės patirtus

nuostolius. Jeigu nesutariama, Departamentas teikia ieškinius teismui dėl visuomenei padarytos žalos atlyginimo ir nuostolių išieškojimo.

3. Į tiesioginius valstybės patirtus nuostolius gali būti įskaičiuojamos valstybės ir savivaldybių biudžetų išlaidos sužaloto objekto tvarkybai, negautos pajamos iš turizmo, nepažinto mokslinių duomenų šaltinio ir švietimo bei lavinimo priemonės praradimas. Valstybės ir savivaldybių biudžetų išlaidos prarastai ar sužalotai vertybei atskleisti ir jai apsaugoti gali būti įskaičiuojamos į netiesioginius nuostolius.

30 straipsnis. Valstybės paimami kultūros paveldo objektai

1. Netinkamai laikomas kultūros paveldo objektas gali būti paimamas valstybės nuosavybėn Civilinio kodekso nustatyta tvarka.

2. Išimtiniais atvejais šis objektas gali būti valstybės paimamas visuomenės poreikiams, teisingai atlyginant, jei:

1) kultūros paveldo objektas yra įsteigtame arba steigiamame valstybiniame kultūriniame rezervate (rezervate-muziejuje);

2) kultūros paveldo objekto vertingosioms savybėms eksponuoti steigiamas valstybinis muziejus ar valstybinio muziejaus filialas;

3) kultūros paminklas įrašomas į valstybinės reikšmės istorijos, archeologijos ir kultūros objektų sąrašą, kad būtų užtikrintas prieinamumas, lankymas ar pažinimas.

3. Kultūros paveldo objekto (nekilnojamojo daikto) paėmimo tvarką nustato Civilinis kodeksas, Žemės ir kiti įstatymai. Savininkui atlyginama rinkos kaina, nustatoma vadovaujantis Turto ir verslo vertinimo pagrindų įstatymu arba šalių susitarimu – perduodant kitą daiktą (turtą).

31 straipsnis. Atsakomybė už šio įstatymo pažeidimus

Fiziniai ir juridiniai asmenys, pažeidę šio įstatymo nuostatas, atsako įstatymų nustatyta tvarka.

32 straipsnis. Įstatymo įsigaliojimas

1. Šis įstatymas įsigalioja po 6 mėnesių nuo paskelbimo „Valstybės žiniose“.

2. Šio įstatymo nustatyti norminiai teisės aktai turi būti parengti ir patvirtinti per 6 mėnesius nuo įstatymo paskelbimo „Valstybės žiniose“.

3. Kultūros paveldo departamentas prie Kultūros ministerijos ir jo pareigūnai vykdo funkcijas ir turi teises, kurias iki šio įstatymo įsigaliojimo kiti įstatymai yra nustatę Kultūros ministerijos Kultūros vertybių apsaugos departamentui ir jo pareigūnams.

33 straipsnis. Nekilnojamųjų kultūros vertybių, kurios iki šio įstatymo įsigaliojimo buvo įtrauktos į valstybės apskaitą, apsauga

1. Visi objektai, saugoti kaip nekilnojamosios kultūros vertybės pagal įstatymo „Dėl Lietuvos Respublikos nekilnojamųjų kultūros vertybių apsaugos įstatymo įgyvendinimo“ 9 straipsnį, pripažįstami Kultūros vertybių registre registruotomis nekilnojamosiomis kultūros vertybėmis.

2. Nekilnojamosios kultūros vertybės, kurios buvo registruotos Kultūros vertybių registre iki šio įstatymo įsigaliojimo, kultūros ministro sprendimu gali būti pripažintos saugomomis nuo jų įregistravimo dienos.

LR Prezidentas Valdas Adamkus _____

1.3. DARBŲ SAUGOS IR SVEIKATOS INSTRUKCIJA

ŠIAULIŲ „AUŠROS“ MUZIEJUS

9	0	7	5	7	0	3

(įmonės kodas)

TVIRTINU
Direktorius

Raimundas Balza

DARBUOTOJO SAUGOS IR SVEIKATOS ĮVADOINĖ INSTRUKCIJA

1. BENDROS ŽINIOS APIE ĮMONĘ

1.1. Šiaulių „Aušros“ muziejus, įkurtas 1923 m. kovo 11 d. Šiaulių m. apskrities valdybos sprendimu yra pavaldi Kultūros ministerijai įstaiga. Šiaulių „Aušros“ muziejus savo veikloje vadovaujasi Lietuvos Respublikos Muziejų įstatymu, kitais įstatymais, Vyriausybės norminiais aktais, Kultūros ministro įsakymais bei savo Statutu.
1.2. Šiaulių „Aušros“ muziejaus veiklos pagrindiniai tikslai: kaupia, saugo, tiria, restauruoja, konservuoja ir eksponuoja muziejinių vertybių rinkinius.

2. PAVOJAI AR RIZIKA, KURIE EGZISTUOJA ĮMONĖJE IR SU KURIAIS GALI SUSIDURTI DARBUOTOJAS

2.1.Pagrindiniai pavojingi veiksniai:
2.1.1.mašinų ir mechanizmų besisukančios ir judančios dalys;
2.1.2.lekiančios apdorojamos medžiagos ar instrumentai, jų dalys;
2.1.3.krentantys daiktai;
2.1.4.elektros srovė;
2.1.5.agresyvūs skysčiai ir medžiagos;
2.1.6.netvarkingi įrengimai, įrankiai;
2.1.7.netvarkingi keliai, grindys, laiptai.
2.2.Kenksmingi veiksniai:
2.2.1.dulkės;
2.2.2.kenksmingos medžiagos, garai, dujos, aerozoliai;
2.2.3.triukšmas;
2.2.4.vibracija;
2.2.5.nepakankamas darbo vietos apšvietimas;
2.2.6.nepalankios meteorologinės darbo sąlygos;
2.2.7.šviesos spinduliavimas;
2.2.8.darbo ir emocinė įtampa.

2.3.Būtinos saugos priemonės yra techninės, organizacinės, kolektyvinės ir asmeninės, jų taikymo ir naudojimo tvarka, netinkamumo požymiai nurodomi darbuotojų darbo vietoje saugos ir sveikatos instruktavimo instrukcijose.
2.4.Darbuotojai, kurie darbe gali būti veikiami profesinės rizikos veiksnių, privalo pasitikrinti sveikatą prieš įsidarbindami, o dirbdami- tikrintis periodiškai pagal įmonėje patvirtintą darbuotojų sveikatos pasitikrinimo grafiką. Vidutinį darbo užmokestį darbuotojui už sugaištą šiam patikrinimui laiką apmoka darbdavys. Darbuotojas, atsisakęs nustatytu laiku pasitikrinti sveikatą, nušalinamas nuo darbo, jam nemokamas darbo užmokestis.Toks atsisakymas laikomas šiurkščiu darbo drausmės pažeidimu.
2.5.Įmonėje, priklausomai nuo darbo vietoje veikiančių pavojingų bei kenksmingų veiksnių, išduodami darbo drabužiai, avalynė bei kitos apsauginės priemonės. Šios priemonės yra įmonės nuosavybė, jos turi būti saugomos ir prižiūrimos. Išduoti darbo drabužiai, avalynė, individualios apsauginės priemonės įregistruojamos apskaitos kortelėje.

3. DARBDAVIO PAREIGOS IR TEISĖS GARANTUOJANT DARBUOTOJAMS SAUGIAS IR SVEIKAS DARBO SĄLYGAS

3.1.Įmonės vadovas ir jo įgalioti asmenys privalo laikytis ir vykdyti "Darbuotojų saugos ir sveikatos įstatymo" ir saugos ir sveikatos norminių teisės aktų reikalavimus:
3.1.1.įvertinti galimą riziką darbuotojų saugai ir sveikatai;
3.1.2.supažindinti su "Įmonės darbo tvarkos taisyklėmis", instruktuoti ir mokyti darbuotojus saugiai dirbti, tikrinti jų darbų saugos žinias;
3.1.4.sudarant darbo sutartį ir vėliau periodiškai, pakitus darbo procesui, informuoti darbuotojus apie pavojingus ir kenksmingus rizikos veiksnius darbo vietose ir jų poveikį sveikatai;
3.1.5.kontroliuoti, kaip darbuotojai laikosi saugos ir sveikatos instrukcijų reikalavimų;
3.1.6.aprūpinti darbo vietas saugiais įrengimais, diegti saugius darbo bei technologinius procesus, aprūpinti darbuotojus saugos darbe priemonėmis, tinkamai įrengti gamybines ir buitines patalpas;
3.1.7.organizuoti medicinos paslaugas ir darbuotojų sveikatos patikrinimus;
3.1.8.nustatyta tvarka pranešti apie nelaimingus atsitikimus, profesines ligas, sudaryti sąlygas jų priežastims ištirti ir atlyginti žalą už pakenktą sveikatą;
3.1.9.sudaryti sąlygas saugos ir sveikatos organizacinėms struktūroms funkcionuoti;
3.1.10.organizuoti darbuotojų darbą pagal fiziologiškai pagrįstą darbo ir poilsio režimą;
3.1.11.nustatyta tvarka organizuoti darbo aplinkos ir darbo vietų tyrimus, kolektyvinių ir individualių saugos priemonių bandymus;
3.1.12.atsižvelgiant į invalidumą nustatančios komisijos išvadą, perkelti darbuotoją į kitą darbą;
3.1.13.nustatyta tvarka apdrausti darbuotojus nuo nelaimingų atsitikimų darbe ir profesinių ligų;
3.1.14.tvirtinti įmonės darbuotojų saugos ir sveikatos tarnybos nuostatus arba įmonės darbuotojų pareigines instrukcijas, darbuotojų saugos ir sveikatos instrukcijas ir kitas priemones.
3.2.Kad būtų užtikrinta darbuotojų sauga ir sveikata darbe, įmonės vadovas turi teisę:
3.2.1.reikalauti, kad darbuotojai laikytųsi saugos ir sveikatos instrukcijų reikalavimų;
3.2.2.darbuotojams, pažeidusiems saugos ir sveikatos instrukcijas, skirti drausmines nuobaudas, nustatyta tvarka reikalauti atlyginti padarytą žalą;
3.2.3.laikinai nušalinti nuo darbo, už tą laiką nemokant darbo užmokesčio arba atleisti iš darbo darbuotoją, jei jis šiurkščiai pažeidžia darbo drausmę: darbo metu yra neblaivus, apsvaigęs nuo narkotinių ar toksinių medžiagų arba jis, nepaisydamas įmonės vadovo ar jo įgalioto asmens įspėjimo, sąmoningai nesilaiko saugos ir sveikatos norminių teisės aktų reikalavimų;
3.2.4.reikalauti iš kitų įmonių atlyginti nuostolius, patirtus dėl to, kad įsigyta produkcija, projektai arba gautos paslaugos neatitiko saugos ir sveikatos norminių teisės aktų reikalavimų;
3.2.5.patys darbuotojai gali dalyvauti arba įpareigoti kitus įmonės darbuotojus dalyvauti Valstybinės darbo inspekcijos tikrinimuose, susipažinti su tikrinimo medžiaga;
3.2.6.nustatyti įmonėje griežtesnius reikalavimus negu nustatyta saugos ir sveikatos norminiuose teisės aktuose. Šie reikalavimai neturi prieštarauti Lietuvos Respublikos įstatymams, saugos ir sveikatos norminiams teisės aktams;

3.2.7.dalį darbdavio teisių ir pareigų saugos ir sveikatos darbe klausimais perduoti kompetentingiems darbuotojams.

4. DARBUOTOJO TEISĖS IR PAREIGOS ATLIEKANT DARBO SUTARTIMI SULYGTĄ DARBĄ

4.1.Darbuotojas privalo:
4.1.vykdyti įmonės saugos ir sveikatos norminių teisės aktų reikalavimus;
4.1.2.laikytis mašinų ir mechanizmų eksploatavimo taisyklių, saugos ir sveikatos instrukcijų reikalavimų, nedirbti su techniškai netvarkingomis darbo priemonėmis ir apie tai pranešti įmonės vadovui;
4.1.3.dirbti apsirengus darbo drabužiais ir darbo avalyne, naudoti individualios ir kolektyvinės saugos priemones, kai to reikalauja saugos ir sveikatos instrukcijos;
4.1.4.imtis priemonių ir pagal galimybes bei kompetenciją pašalinti priežastis, galinčias sukelti traumas ir avarijas, apie tai nedelsiant informuoti įmonės vadovą;
4.1.5.informuoti įmonės vadovą ar jo įgaliotą asmenį apie darbo metu gautas traumas, susijusias su ūmiu sveikatos sutrikimu;
4.1.6.nustatyta tvarka pasitikrinti sveikatą;
4.1.7.vykdyti įmonės vadovo, jo įgaliotų asmenų bei pareigūnų, kontroliuojančių saugą ir sveikatą, teisėtus reikalavimus.
4.2.Darbuotojas turi teisę:
4.2.1.reikalauti, kad įmonės vadovas užtikrintų darbuotojų saugą ir sveikatą, įrengtų kolektyvinės apsaugos priemones, nustatyta tvarka aprūpintų asmeninėmis apsauginėmis priemonėmis;
4.2.2.sužinoti iš padalinio vadovo, darbdavio apie jų darbo aplinkoje esančius sveikatai kenksmingus ar pavojingus veiksnius;
4.2.3.susipažinti su išankstinių ir periodinių sveikatos tikrinimų rezultatais, nesutikus su patikrinimo rezultatais, sveikatą pasitikrinti pakartotinai;
4.2.4.įgalioti darbuotojų atstovą ar pačiam tartis su darbdaviu dėl darbuotojų saugos ir sveikatos gerinimo;
4.2.5.atsisakyti dirbti, jeigu yra pavojus sveikatai ir gyvybei, o taip pat dirbti tuos darbus, kuriuos saugiai dirbti nėra apmokytas;
4.2.6.nustatyta tvarka reikalauti, kad būtų atlyginta žala, padaryta sveikatai dėl nesaugių darbo sąlygų;
4.2.7.iškilus klausimų dėl saugos ir sveikatos, kreiptis į darbuotojų atstovą, padalinio vadovą, darbdavį, įmonės darbuotojų saugos ir sveikatos tarnybą, įmonės darbuotojų saugos ir sveikatos komitetą, Valstybinę darbo inspekciją ar kitą valstybės instituciją.

5.DARBUOTOJO PAREIGOS IR VEIKSMAI, ĮVYKUS NELAIMINGAM ATSITIKIMUI DARBE, AVARIJAI, INCIDENTUI, KILUS GAISRUI

5.1.Nelaimingų atsitikimų, susijusių su darbo sutartimi sulygtu darbu tyrimo, registravimo ir apskaitos tvarką įmonėje reglamentuoja "Nelaimingų atsitikimų darbe tyrimo ir apskaitos nuostatai", patvirtinti 2001 06 19 LR Vyriausybės nutarimu Nr. 748:
5.1.1.asmuo, matęs nelaimingą atsitikimą darbe, privalo nedelsdamas suteikti nukentėjusiajam pirmąją pagalbą. Darbuotojas, nukentėjęs dėl nelaimingo atsitikimo darbe (jeigu jis pajėgia), ir asmuo, matęs įvykį arba jo padarinius, privalo nedelsdami pranešti įmonės vadovui, įmonės saugos ir sveikatos tarnybai apie nelaimingą atsitikimą darbe;
5.1.2.darbo vieta ir įrengimų būklė iki nelaimingas atsitikimas bus ištirtas, turi išlikti tokie, kokie buvo nelaimingo atsitikimo darbe metu. Būtini pakeitimai gali būti daromi, jeigu tai kelia pavojų aplinkinių darbuotojų gyvybei ir sveikatai, tačiau tai turi būti raštu ir grafiškai įforminta (nufotografuota, nufilmuota);
5.1.3.nukentėjęs asmuo arba darbuotojų atstovas privalo dalyvauti tiriant nelaimingą atsitikimą darbe, turi teisę susipažinti su nelaimingo atsitikimo darbe ar profesinės ligos tyrimo medžiaga,

nukentėjęs asmuo privalo gauti nelaimingo atsitikimo darbe ar profesinės ligos tyrimo aktą, tyrimo rezultatus ir išvadas gali apskųsti vyriausiajam valstybiniam darbo inspektoriui ir teismui;
5.1.4.lengvą nelaimingą atsitikimą darbe tiria darbdavio įsakymu ar kitu tvarkomuoju dokumentu patvirtinta dvišalė komisija, sudaryta pariteto principu iš darbdavio atstovo ir išrinkto įmonės susirinkime darbuotojų atstovo, ne vėliau kaip per 7 darbo dienas nuo nelaimingo atsitikimo privalo surašyti N-1 arba N-2 formos aktą. Tiriant lengvą atsitikimą darbe, gali dalyvauti nukentėjusysis, jo šeimos narys;
5.1.5.sunkų ir mirtiną nelaimingą atsitikimą tiria Valstybinės darbo inspekcijos darbo inspektorius. Tyrime dalyvauja darbdavio ir darbuotojų atstovai. Tyrime gali dalyvauti draudimo įstaigos atstovas. Jeigu darbdavio ir (ar) darbuotojų atstovai nedalyvauja tyrime, darbo inspektorius tiria atsitikimą be jų ir per 15 kalendorinių dienų nuo įvykio dienos privalo surašyti N-1 arba N-2 formos aktą. Darbo inspektorius, tirdamas nelaimingą atsitikimą darbe, prireikus kviečia dalyvauti Valstybinės visuomenės sveikatos priežiūros tarnybos prie Sveikatos apsaugos ministerijos teritorinės įstaigos atstovą, potencialiai pavojingų įrenginių techninės būklės tikrinimo įstaigų ekspertus, specialistus, suinteresuotų įstaigų atstovus, kurie privalo pateikti tyrimui reikiamas išvadas ar informaciją;
5.1.6.darbe įvykusį nelaimingą atsitikimą, dėl kurio mirė 3 ir daugiau darbuotojų, tiria ir tyrimo aktą pasirašo komisija, kurios pirmininkas turi būti LR vyriausiasis valstybinis darbo inspektorius, nariai - LR vyriausiojo valstybinio darbo inspektoriaus pavaduotojas, Valstybinės darbo inspekcijos teritorinio skyriaus viršininkas ir du šio skyriaus darbo inspektoriai. Tyrime dalyvauja darbdavio ir darbuotojų atstovai.
5.2.Įtarę profesinę ligą, nukentėjęs asmuo, jo šeimos nariai bei įmonės vadovas arba Visuomenės sveikatos priežiūros įstaigos darbuotojai turi apie tai pranešti Valstybinei darbo inspekcijai.
5.3.Profesinių ligų priežastis tiria, darbo sąlygų higieninę charakteristiką ir profesinės ligos aktą surašo komisija, susidedanti iš Valstybinės darbo inspekcijos inspektoriaus (komisijos pirmininko), Visuomenės sveikatos priežiūros tarnybos teritorinės įstaigos atstovo ir profesinę ligą įtarusio gydytojo. Profesinių ligų priežastys tiriamos, dalyvaujant darbdavio ir darbuotojų atstovams.
5.4.Profesinių ligų priežastys turi būti ištirtos per 30 dienų nuo pranešimo gavimo. LR Vyriausiasis valstybinis darbo inspektorius, jeigu tyrimas sudėtingas, tyrimo laiką gali pratęsti.
5.5.Avarijos tiriamos vadovaujantis "Pramoninių avarijų prevencijos, likvidavimo ir tyrimo nuostatais", patvirtintais Lietuvos Respublikos Vyriausybės 1995.08.04 nutarimu Nr. 1090. Pramoninė avarija - nenumatytas staigus įvykis pavojingame objekte (sprogimas, gaisras arba didelis pavojingųjų medžiagų išsiveržimas į aplinką), sukėlęs staigų arba uždelstą pavojų žmonėms ir aplinkai objekte, teritorijoje arba už jos ribų. Kai avarijų metu sužalojami žmonės, avarijos tiriamos vadovaujantis "Nelaimingų atsitikimų darbe tyrimo ir apskaitos nuostatais".
5.6.Avarijos gali būti:
5.6.1.ribotos- įvykis pavojingo objekto padalinyje, kurio padariniai nekelia grėsmės žmonėms ir aplinkai ir likviduojami savo jėgomis;
5.6.2.vietinės- įvykis, kurio padariniai kelia grėsmę žmonėms ir aplinkai už objekto teritorijos ribų yra likviduojamos, pasitelkus specialiąsias tarnybas;
5.6.3.regioninės- kurių padariniai išplinta už objekto teritorijos ribų, sukelia grėsmę žmonėms ir aplinkai, likviduojami pasitelkus specialiąsias ir kitas gelbėjimo pajėgas.
5.7.Už avarijos pavojingame objekte padarinių lokalizavimą ir likvidavimą, taip pat gelbėjimo ir kitų neatidėliotinų darbų atlikimą atsakingas įmonės vadovas.
5.8.Pavojingo objekto darbuotojai, pastebėję susidariusią avarinę situaciją, arba įvykusią avariją, turi nedelsiant apie tai pranešti objekto budėtojui, kuris tuojau pat apie tai turi pranešti įmonės vadovui, perspėti darbuotojus, avarines tarnybas, imtis skubių priemonių, kad būtų lokalizuoti avarijos padariniai ir apsaugoti žmonės, iškviesti specialiąsias tarnybas.
5.9.Pagrindinės gaisrų priežastys-elementariausių priešgaisrinės saugos taisyklių nepaisymas: atviros ugnies naudojimas, neleistinoje vietoje rūkymas ir numesta deganti nuorūka, netvarkingų šviestuvų, elektros instaliacijos, kirtiklių, išjungėjų eksploatavimas, savo gamybos saugiklių naudojimas, netvarkingų viryklių ir kitų buitinių prietaisų naudojimas, netvarkinga žaibosauga.

5.10.Kilus gaisrui, iškviesti ugniagesius telefonu 01, organizuoti gaisro gesinimą turimomis priemonėmis, pranešti įmonės vadovui.
5.11.Visais atvejais, kai kyla įtarimas, kad trauma gręsia darbuotojo sveikatai ar gyvybei, nedelsiant kviesti greitąją medicininę pagalbą telefonu 03.

6.DARBUOTOJŲ SAUGOS IR SVEIKATOS ORGANIZAVIMAS ĮMONĖJE

6.1.Už sveikas ir saugias darbo sąlygas įmonėje atsako įmonės vadovas. Įgyvendindamas šią pareigą, darbdavys imasi priemonių, būtinų darbuotojų saugai užtikrinti ir sveikatai apsaugoti. Darbuotojų saugos ir sveikatos priemonės įmonėje finansuojamos įmonės lėšomis.
6.2.Siekdamas užtikrinti darbuotojams saugias ir sveikas darbo sąlygas, įmonės vadovas steigia įmonėje darbuotojų saugos ir sveikatos tarnybą ar samdo tarnybą arba samdomą specialistą įmonės tarnybos funkcijoms atlikti.
6.3.Paskirto ar pasamdyto specialisto pareiga yra rūpintis įmonės darbuotojų sauga ir sveikata. Šis asmuo už savo darbą tiesiogiai atsiskaito darbdaviui.
6.4.Įmonės tarnyba vadovaujasi Lietuvos Respublikos darbuotojų saugos ir sveikatos įstatymu, kitais darbuotojų saugos ir sveikatos teisės aktais, įmonės darbuotojų saugos ir sveikatos norminiais dokumentais, kolektyvine sutartimi ir įmonės darbuotojų saugos ir sveikatos tarnybos nuostatais.
6.5.Įmonės tarnyba, vadovaudamasi įmonės vadovo nustatyta vidine darbuotojų saugos ir sveikatos būklės priežiūros ir kontrolės tvarka įmonėje, sprendžia nelaimingų atsitikimų ir profesinių ligų prevencijos klausimus, bendradarbiaudama su įmonės struktūrinių padalinių vadovais ir darbuotojais, įmonės darbuotojų saugos ir sveikatos komitetu, darbuotojų atstovais.
6.6.Įmonės vadovas organizuoja darbą įmonėje, nustato darbo ir poilsio režimą, darbo apmokėjimą taip, kad būtų sudarytos sąlygos, skatinančios darbuotojus laikytis darbuotojų saugos ir sveikatos reikalavimų. Jis savarankiškai organizuoja darbuotojų saugos ir sveikatos būklės vidinę kontrolę įmonėje. Tuo tikslu:
6.7.1.įvertina darbuotojų saugos ir sveikatos būklę (kaip darbo priemonės, darbo vietos, darbo sąlygos, darbo pobūdis, darbo ir poilsio režimas atitinka darbuotojų saugos ir sveikatos teisės aktų nustatytus reikalavimus);
6.7.2.užpildo Įmonės darbuotojų saugos ir sveikatos būklės pasą, nustatant kurios darbo vietos, priemonės, darbo ir poilsio laikas atitinka darbuotojų saugos ir sveikatos norminių teisės aktų reikalavimus, nustatant darbo vietų gerinimo priemones;
6.7.3.nustato darbuotojų saugos ir sveikatos reikalavimų laikymosi kontrolės tvarką įmonėje.
6.8.Įmonės vadovas, nustatydamas darbuotojų saugos saugos ir sveikatos vidinės kontrolės sistemą įmonėje, ją svarsto su darbuotojų atstovais, darbuotojų saugos ir sveikatos komitetu ir juos informuoja apie įpareigojimus, duotus padalinių vadovams dėl darbuotojų saugos ir sveikatos vidinės kontrolės ir priemonių įgyvendinimo įmonėje, padaliniuose, darbo vietose.
6.9.Įmonės darbuotojų susirinkime renkami darbuotojų atstovai, turintys įgaliojimus atstovauti darbuotojams ir rūpintis jų sauga ir sveikata.
6.10.Darbuotojų atstovai atlieka šias funkcijas:
6.10.1.dalyvauja įmonės vadovo įgyvendinamose priemonėse darbuotojų saugai ir sveikatai įmonėje gerinti;
6.10.2.dalyvauja steigiant įmonės darbuotojų saugos ir sveikatos tarnybą ir jos veikloje;
6.10.3.dalyvauja, išduodant darbuotojams asmenines apsaugos priemones, kontroliuoja jų naudojimą. Atstovauja darbuotojų interesams tiriant nelaimingus atsitikimus, profesines ligas ir incidentus;
6.10.4.darbdavio ar padalinio vadovo nurodymu operatyviai informuoja darbuotojus apie kilusius pavojus, nurodo priemones kaip jų išvengti, pavojaus atveju padeda darbuotojams pereiti į saugias vietas.
6.11.Darbuotojų atstovų teisės:
6.11.1.sudaryti kolektyvines sutartis, kontroliuoti jų vykdymą;
6.11.2.teikti pasiūlymus darbdaviui dėl darbo organizavimo įmonėje;
6.11.3.organizuoti ir valdyti streikus;

6.11.4.teikti pasiūlymus valstybės ir savivaldybės institucijoms;
6.11.5.saugoti darbuotojų teises sudarant ir vykdant įmonės pirkimo-pardavimo sandorius;
6.11.6.gauti informaciją iš darbdavio apie įmonės ekonominę padėtį bei numatomas permainas, kurios galėtų paveikti darbuotojų padėtį;
6.11.7.skųsti teismui darbdavio veiksmus, prieštaraujančius teisės normoms.
6.12.Įmonės vadovas užtikrina darbuotojams pirmąją medicininę pagalbą ir, jei reikia, greitąją medicinos pagalbą nelaimingų atsitikimų darbe, ūmių susirgimų darbe atvejais.
6.13.Įmonės vadovas organizuoja darbuotojų, susirgusių darbo vietoje arba nukentėjusių nuo traumų, gabenimą į sveikatos priežiūros įstaigas, kai nebūtina kviesti greitosios medicinos pagalbos.
6.14.Iki atvyks medicininės pagalbos darbuotojai, suteikti pirmąją pagalbą nukentėjusiam. Kiekvienas darbuotojas privalo žinoti ir mokėti elgtis nelaimingo atsitikimo atveju, suteikiant pirmąją pagalbą nukentėjusiam.
6.15.Pirmajai pagalbai teikti įmonėje turi būti numatytos patalpos, į kurias galima lengvai patekti su neštuvais.
6.16.Įmonės pirmosios pagalbos rinkinys turi būti paženklintas, gerai matomoje vietoje, lengvai pasiekiamas. Rinkinys turi būti nuolat atnaujinamas ir papildomas.
6.17.Medicininės pagalbos suteikimui kreiptis į artimiausią medicininį punktą ar miesto poliklinika.

7.EVAKUACIJOS KELIAI. PRIEŠGAISRINĖS IR PIRMOSIOS PAGALBOS PRIEMONĖS IR JŲ IŠDĖSTYMO VIETOS

7.1.Visi evakuaciniai praėjimai ir išėjimai turi būti neužkrauti, paruošti žmonėms evakuoti. Visos evakuacinės durys turi lengvai atsidaryti evakuacijos kryptimi. Draudžiama jas užkalti ar užrakinti iš lauko. Iš vidaus durys turi lengvai atsidaryti bet kuriuo paros metu.
7.2.Kilus gaisrui, draudžiama naudoti liftus ir keltuvus žmonėms evakuoti.
7.3.Evakuacijos keliuose draudžiama rengti sraigtinius laiptus, siaurėjančias pakopas, stumdomas ir automatiškai atsidarančias duris (išskyrus tas, kurias galima atidaryti rankomis), vartus, sukamąsias duris bei kryžmes.
7.4.Evakuacijos keliuose ir praėjimuose draudžiama įrengti slenksčius, užtvaras, naudoti degias medžiagas sienų, lubų apdailai. Koridorių grindys gali būti įrengiamos iš degių sunkiai užsiliepsnojančių medžiagų ir dengiamos mažai toksiška danga, kuria liepsna plinta lėtai. Grindų danga turi būti pritvirtinta.
7.5.Koridoriuose, laiptinėse ir ant evakuacinių durų turi būti nurodomieji ženklai "IŠĖJIMAS", rodantys išėjimo kryptį ir tvirtinami ne žemiau kaip 2-2,5 m. virš grindų.
7.6.Žmonių evakuacijos planas kabinamas gerai matomoje vietoje kiekvieno pastato visuose aukštuose. Su evakuacijos planu supažindinami visi darbuotojai. Pakartotinai supažindinama kiekvienais metais.
7.7.Pirminės gaisro gesinimo priemonės ir priešgaisriniai įrenginiai turi būti nesugedę, įrengti matomoje vietoje ir nuolat paruošti darbui.
7.8. Gaisro gesinimo priemonės ir jų naudojimo taisyklės:
7.8.1.prieinamiausios priemones gaisrui gesinti yra vanduo, smėlis arba žemės, gesintuvai, nedegių medžiagų apdangalai ir net medžio šakos ar drabužiai;
786.2.bendroji taisyklė-pirmiausia reikia užkirsti kelią ugniai plisti, gesinti gaisrą reikia intensyviausio degimo vietoje gesinimo priemonėmis veikiant ne liepsną, o degantį paviršių.
7.8.3.benzino, žibalo, degančios instaliacijos bei organinių alyvų ir tirpiklių negalima gesinti vandeniu. Juos reikia gesinti miltelių, angliarūgštės gesintuvais, užberiant smėliu ir žemėmis, o jei gaisro židinys nedidelis-uždengti nedegios medžiagos apdangalu, vandeniu sušlapintu audeklu ar drabužiu;
7.8.4.jeigu yra kabančių arba nudegusių elektros laidų ir kol nėra aišku, kad laidais neteka srovė, reikia elgtis taip, tarsi prie jų prijungta įtampa ir imtis atitinkamų saugumo priemonių.

8.DARBUOTOJO VEIKSMAI DARBO METU UŽ ĮMONĖS RIBŲ

8.1.Įmonės darbuotojai darbo metu už įmonės teritorijos ribų privalo vadovautis kelių eismo taisyklių reikalavimais:
8.1.1.pėstieji privalo eiti šaligatviais arba pėsčiųjų takais dešine puse. Jeigu šaligatvio, pėsčiųjų tako, kelkraščio nėra arba jais eiti negalima, leidžiama eiti viena eile važiuojamosios dalies, aikštės pakraščiu, tačiau reikia būti atsargiam;
8.1.2.kelkraščiu arba važiuojamosios dalies pakraščiu einantys pėstieji turi eiti prieš transporto priemonių važiavimo kryptį;
8.1.3.asmenims, kurie vedasi dviratį, leidžiama judėti viena eile dešiniuoju važiuojamosios dalies, aikštės pakraščiu, transporto judėjimo kryptimi;
8.1.4.keleiviams leidžiama įlipti ir išlipti tik transporto priemonei visiškai sustojus.
8.2.Darbuotojams, atliekant darbus kitoje įmonėje, padalinyje ar darbo vietoje kartu su kitos įmonės darbuotojais, įmonių vadovai organizuoja darbą taip, kad būtų garantuota visų darbuotojų sauga ir sveikata, neatsižvelgiant į tai, kurio darbdavio žinioje darbuotojai dirba.
8.3.Darbdaviai, siekdami apsaugoti darbuotojus nuo nelaimingų atsitikimų darbe ir profesinių ligų, koordinuoja savo veiksmus ir informuoja vienas kitą bei darbuotojus apie darbe galimus pavojus ir profesinę riziką.
8.4.Kai įmonės padalinyje remonto, derinimo ar kitus darbus pagal tiesiogines sutartis su įmone atlieka kelios organizacijos, įmonės padalinių vadovai kartu su remonto, derinimo organizacijų vadovais privalo parengti bendrą darbų grafiką ir bendras saugos ir sveikatos priemones, patvirtintas darbdavių ar jo įgaliotų asmenų.

9.KITI DARBUOTOJUI AKTUALŪS SU DARBUOTOJŲ SAUGA IR SVEIKATA ĮMONĖJE SUSIJĘ KLAUSIMAI

9.2.Aptarnauti įrenginius, kurių eksploatavimas yra reglamentuojamas specialiomis taisyklėmis (kėlimo įrenginiai, slėginiai indai, kompresorinės, šildymo katilai ir kt.), gali darbuotojas, turintis atitinkamą galiojantį kvalifikacijos pažymėjimą ir atestuotas.
9.3.Žaliavas, medžiagas ir produkciją sandėliuoti galima vadovaujantis sandėliavimo schemomis, kurias nurodo įmonės vadovas.
9.4.Darbuotojui negalima palikti darbo vietą be įmonės vadovo leidimo.
9.5.Darbuotojas įmonės teritorijoje privalo vadovautis kelių eismo taisyklių reikalavimais ir saugotis važiuojančio transporto.
9.6.Darbuotojas turi žinoti pagrindinius saugos ženklus. Draudžiamųjų, įspėjamųjų ir nurodančiųjų ženklų ir užrašų vykdymas yra privalomas.
9.7.Prieš uždarant ir užrakinant patalpas, darbuotojas privalo įsitikinti, ar visi įrengimai ir komunikacijos atjungtos nuo elektros įtampos ir nėra patalpose žmonių.
9.8.Draudžiama į įmonės teritoriją nešti alkoholinius gėrimus, būti įmonėje bei dirbti neblaiviam, apsvaigusiam nuo narkotinių arba toksinių medžiagų.
9.9.Įmonės vadovas negali duoti nurodymų darbuotojui, kurie prieštarauja darbų saugos įstatymams ir instrukcijoms.
9.10.Nenaudoti benzino, tirpiklių, emulsijų bei kitų aktyvių ir pavojingų medžiagų asmens higienos tikslams, darbo drabužių skalbimui, įrengimų bei įrankių valymui.
9.12.Visiems darbuotojams darbo metu tenka pakelti ir pernešti nedideliais atstumais krovinius. Tam, kad darbuotojai nepakenktų savo sveikatai, turi būti darbuotojų saugai ir sveikatai įvertintas pavojus, kuris gali iškilti keliant krovinius rankomis. Reikia atsižvelgti į krovinio ir darbo vietos pobūdį bei reikiamas fizines pastangas, darbuotojo fizines galimybes, norminius reikalavimus, taip pat į bendrąsias darbo sąlygas ir kitus galimus veiksnius, numatytus 1998m. rugsėjo mėn. 3d. patvirtintame LR socialinės apsaugos ir darbo ministerijos ir LR sveikatos apsaugos ministerijos Įsakyme Nr. 134/493 "Dėl krovinių kėlimo rankomis bendrųjų nuostatų".
9.13.Elektros įrenginių metaliniai korpusai turi būti įžeminti (įnulinti).

9.14.Esant šalia nukritusio ant žemės laido, žengus žingsnį ir pastačius kojas ant žemės dviejuose taškuose, kur yra skirtingi potencialai, žmogus yra veikiamas "ŽINGSNIO ĮTAMPOS". Iš šios zonos reikia išeiti šokinėjant ant vienos kojos arba nuo kojos ant kojos (neliečiant žemės vienu metu abiem kojomis).
9.15.Valgyti galima valgykloje arba specialiai tam tikslui skirtose vietose. Negalima saugoti maisto produktų darbo vietoje ir rūbinėse.
9.16.Teritorija ir patalpos turi būti švarios, tvarkingos, reguliariai valomos, o atliekos bei šiukšlės išvežamos.
9.17.Pagrindiniai civilinės saugos reikalavimai:
9.17.1.darbuotojas privalo žinoti kaip elgtis katastrofų, stichinių nelaimių arba kitais atvejais. Apie galimas civilinės saugos situacijas darbuotojai įspėjami signalu "Dėmesio visiems!". Tai įspėjamasis garso signalas, skelbiamas įjungiant įmonių sirenas, laivų, garvežių ir automobilių garsinius signalus. Pagal šį signalą būtina kiekvienam darbuotojui įjungti radijo ir televizijos imtuvus, per kuriuos bus perduotas skubus žodinis pranešimas apie susidariusią padėtį;
9.17.2.galimi žodiniai pranešimai:
9.17.2.1."Dėmesio! Kalba civilinės saugos tarnyba. Oro pavojus!". Signalas skelbiamas, esant priešo užpuolimo grėsmei;
9.17.2.2."Dėmesio! Kalba civilinės saugos tarnyba. Radiacinis pavojus!". Gyventojai, išgirdę šį signalą, privalo užsidėti respiratorius, o jeigu jų neturi-užsirišti marlės raiščius, pasirūpinti maisto ir vandens atsargomis;
9.17.2.3."Dėmesio! Kalba civilinės saugos tarnyba. Cheminis pavojus!". Skubiai užsidėti dujokaukes, vatos-marles raiščius, odos apsaugojimo priemones ir eiti į slėptuvę;
9.17.2.4."Dėmesio! Kalba civilinės saugos tarnyba. Uragano pavojus!". Pučiant uraganiniam vėjui, nukenčia elektros tiekimo linijos ir pastatai, todėl siaučiant uraganiniam vėjui, gyventojai turi uždaryti pastatų duris, langus, apriboti judėjimą;
9.17.2.5."Dėmesio! Kalba civilinės saugos tarnyba. Oro pavojus atšaukiamas!". Šis signalas skelbiamas priešo užpuolimo grėsmei praėjus.

Linkiu Jums saugaus darbo.

Instrukciją parengė
Šiaulių „Aušros“ muziejaus
darbuotojų saugos ir sveikatos
komiteto pirmininkas **Povilas Juozapaitis**

ŠIAULIŲ "AUŠROS" MUZIEJUS

ŠIAULIŲ „AUŠROS“ MUZIEJUS

9	0	7	5	7	0	3

(įmonės kodas)

TVIRTINU
Direktorius

Raimundas Balza

PIRMOSIOS PAGALBOS NUKENTĖJUSIEMS NUO ELEKTROS SROVĖS IR KITŲ NELAIMINGŲ ATSITIKIMŲ ATVEJAIS SUTEIKIMO INSTRUKCIJA
Nr. 14

1. BENDROJI DALIS

1.1.Svarbiausios sėkmės sąlygos, teikiant pirmąją pagalbą nukentėjusiems nuo elektros srovės ir kitų nelaimingų atsitikimų atvejais yra teikiančio pagalbą veiksmų greitumas ir teisingumas. Kiekvienas privalo mokėti greitai ir teisingai atpalaiduoti nukentėjusį nuo elektros srovės, daryti išorinį (netiesioginį) širdies masažą ir dirbtinį kvėpavimą, sustabdyti kraujavimą, perrišti žaizdą, pritvirtinti įtvarą lūžimų atvejais, pernešti ir pervežti nukentėjusį.
1.2.Jei nukentėjęs nekvėpuoja ir neapčiuopiamas jo pulsas, reikia nedelsiant teikti jam pirmąją pagalbą, o ne laikyti jį mirusiu. Daryti išvadą, kad nukentėjęs yra miręs, turi teisę tik gydytojas. Niekada nereikia pamiršti, kad gaivinimo rezultatai bus teigiami tik tada, jei nuo širdies sustojimo praėjo ne daugiau kaip 4 minutės, todėl pirmoji pagalba turi būti teikiama tuojau pat ir, jei galima, nelaimės įvykio vietoje.
1.3.Visus darbuotojus įmonėje reikia periodiškai instruktuoti apie pirmosios pagalbos teikimo būdus nukentėjusiems, taip pat reikia praktiškai apmokyti, kaip atpalaiduoti nukentėjusį nuo elektros srovės ir kaip daryti dirbtinį kvėpavimą ir išorinį (netiesioginį) širdies masažą.
1.4.Kad pirmoji pagalba būtų savalaikė ir efektyvi, darbo vietose turi būti:
1.4.1.vaistinėlės arba pirmosios pagalbos krepšeliai pas atsakingus darbuotojus, dirbant už įmonės teritorijos ribų su medikamentų ir priemonių rinkiniu, reikalingu suteikti pirmąją pagalbą;
1.4.2.matomose vietose iškabinti plakatai su pirmosios pagalbos, dirbtinio kvėpavimo ir išorinio širdies masažo vykdymo taisyklėmis nelaimingų atsitikimų atvejais;
1.4.3.rodyklės ir ženklai, kurie nurodo, kur įmonės teritorijoje yra pirmosios pagalbos vaistinėlės ir informuoti, kur yra vaistinėlės ir medicinos punktai;
1.4.4.kiekviename padalinyje turi būti paskirti asmenys, atsakingi už pirmosios pagalbos priemonių ir medikamentų papildymą ir jų būklę pirmosios pagalbos vaistinėlėse bei krepšeliuose;
1.4.5.vaistinėlėje turi būti rinkinys medikamentų ir priemonių pirmajai pagalbai teikti.
1.5.Vaistinėlės durelių vidinėje pusėje reikia tiksliai nurodyti, kokie medikamentai naudojami esant įvairioms traumoms.

2. ATPALAIDAVIMAS NUO ELEKTROS SROVĖS IKI 1000 V ĮTAMPOS ELEKTROS ĮRENGINIUOSE

2.1. Atskiriant nukentėjusį iki 1000 V įtampos srovinių dalių arba laido, reikia naudotis lynu, lazda arba kuriuo nors kitu sausu daiktu, nepraleidžiančiu elektros srovės.

2.2.Atitraukti nukentėjusį nuo srovinių dalių galima imant už jo drabužių (jei jie sausi ir nepriglude prie nukentėjusiojo kūno), pavyzdžiui, už švarko arba palto skvernų, už apykaklės, bet vengiant prisiliesti prie greta esančių metalinių daiktų ir drabužiais neapdengtų nukentėjusiojo kūno dalių
2.3.Traukiant nukentėjusį už kojų, teikiantis pagalbą neturi liesti jo avalynės arba drabužių, gerai neizoliavus savo rankų, nes avalynė ir drabužiai gali būti drėgni ir laidūs elektros srovei.
2.4.Teikiantis pagalbą, ypač jei reikia liesti neapdengtą drabužiais nukentėjusiojo kūną, rankoms izoliuoti turi užsimauti dielektrines pirštines arba apvynioti rankas šaliku, užsidėti ant rankos gelumbinę kepurę, užtraukti ant plaštakos švarko ar palto rankovę, ant nukentėjusio užmesti guminį kilimėlį, gumuotą medžiagą (lietpaltį) arba paprastą sausą medžiagą. Taip pat galima save izoliuoti atsistojus ant guminio kilimėlio, sausos lentos ar kokio nors kito elektros srovei nelaidaus pakloto, ant drabužių ryšulio.
2.5.Atskirti nukentėjusį nuo srovinių dalių rekomenduojama, jei tik galima, viena ranka. Kitą ranką reikia laikyti už nugaros arba kišenėje.
2.6.Kai elektros srovė teka į žemę per žmogų ir jis mėšlungiškai yra suspaudęs rankoje vieną iš srovinių dalių (pavyzdžiui, laidą), nutraukti srovę galima paprastu būdu, atskiriant jį nuo žemės (pakišant po juo sausą lentą, atskiriant kojas nuo žemės virvės pagalbą arba atitraukiant už drabužių), laikantis anksčiau minėtų atsargumo priemonių nukentėjusio ir teikiančio pagalbą atžvilgiu.
2.7.Taip pat galima perkirsti laidus kirviu, sausu mediniu kotu arba nukirpti juos kitu atitinkamu izoliuotomis rankenomis įrankiu (replėmis ir pan.). Kirsti arba kirpti laidus reikia paeiliui - kiekvieną laidą atskirai. Jei galima, rekomenduojama stovėti ant sausos lentos, medinių kopėčių ir pan., galima pasinaudoti ir neizoliuotu įrankiu, apvyniojus jo rankenas sausa medžiaga.

3. NUKENTĖJUSIOJO NUO ELEKTROS SROVĖS GAIVINIMAS KOL ATVYKSTA GYDYTOJAS

3.1.Elektra pavojinga, nes ji labai greitai sustabdo kvėpavimą, kraujotaką, paralyžiuoja nervų sistemą. Elektros traumos pasekmės priklauso nuo srovės stiprumo, bet gal dar daugiau - nuo jos poveikio trukmės. Įtakos turi srovės kelias, nukentėjusiojo psichinė ir fizinė būsena.
3.2.Net 12-36 V elektros srovė kartais gali mirtinai traumuoti žmogų, jei nelaimė įvyksta drėgnoje aplinkoje, o srovė ilgiau teka per ypač jautrias elektrai kūno vietas.
3.3.Pirmoji pagalba priklauso nuo nukentėjusiojo būklės. Visais elektros traumų atvejais būtina iškviesti gydytoją arba nukentėjusįjį nuvežti į gydymo įstaigą, nes ir nesunki būklė gali pablogėti. Jei nukentėjęs atgavo sąmonę, ritmingai kvėpuoja ir plaka širdis, jį reikia paguldyti ką nors paklojus, atsegti varžančius kvėpavimą drabužius, sudaryti gaivaus oro srautą, suteikti jam visišką ramybę. Neleistina nukentėjusiam vaikščioti, toliau dirbti. Deja, elektros traumų pasekmės dažnai būna labai sunkios - nustoja plakusi širdis, išnyksta kvėpavimas, nukentėjęs netenka sąmonės. Suglebusi liežuvio šaknis uždaro kvėpavimo takus.
3.4. Klinikinė mirtis - tai pereinamasis laikotarpis tarp gyvenimo ir tikrosios mirties. Klinikinė mirtis prasideda sustojus širdžiai, išnykus kvėpavimui (po elektros traumos, nutrenkus žaibui, ištikus miokardo infarktui, nuskendus, uždusus ir pan.). Ji trunka vos 3-5 min. Jei per tą laiką nedaromas dirbtinis kvėpavimas ir išorinis (netiesioginis) širdies masažas, dėl deguonies bado nepataisomai pažeidžiamos galvos smegenys ir dėl to įvyksta tikroji, nenugalimoji biologinė mirtis. Labai svarbu sugebėti greitai atpažinti klinikinę mirtį ir, kol ne vėlu, - gelbėti žmogų. Klinikinės mirties požymiai: žmogus nekvėpuoja, neplaka širdis, nėra sąmonės, vyzdžiai išsiplėtę, šviesoje nesiaurėja.
3.5.Apie kvėpavimą geriausia spręsti pagal ritmingą krūtinės ląstos kilnojimąsi. Galima būtų prie nukentėjusiojo burnos (nosies) priartinti savo skruostą ir bandyti pajusti ar kvėpuoja, bet tada sugaištume per daug laiko. Pulsą patartina tikrinti kaklo miego arterijoje, pamažu dviem pirštai nuslystant nuo Adomo obuolio į šoną.
3.6.Tik neapsirikti - nelaimės liudininko širdis kartais plaka taip stipriai, kad pirštuose jis gali jausti ne nukentėjusiojo, o savo pulsą. Deja, kvėpavimo ir širdies veiklos sutrikimą pastebėti per kelias sekundes neįmanoma, o ilgiau gaišti - pavojinga, nes su kiekviena akimirka mirtis vis

labiau įsigali. Sąmonės netekimas - tai pirmasis požymis, kurį pastebi staigios mirties liudininkai. Vyzdžiai, sustojus kraujotakai, išsiplečia ir nustoja reaguoti į šviesą per 1,5-2 min., t.y. labai pavėluotai, kai mirtį nugalėti jau būna daug sunkiau. Todėl labai svarbu pagal siaurus vyzdžius nepadaryti klaidingos išvados.

3.7.Prieš pradedant gaivinimą nebūtina atpažinti visus klinikinės mirties požymius, nes tam sugaištume tiek daug laiko, kad dėl deguonies trūkumo dar labiau nukentėtų galvos smegenys, širdis. Todėl po elektros traumos netekusiam sąmonės nukentėjusiajam pirma reikia suteikti pagalbą, o po to, jau sudarius dirbtinę deguonimi prisotinto kraujo apytaką, bandyti tiksliau įvertinti jo būklę. Gaivinimą būtina pradėti kuo anksčiau. Jei įmanoma - net nelaukiant, kol visai išnyks kvėpavimas ir kraujotaka. Negalima ilgai svarstyti, kokiais būdais gaivinti. Vien dirbtiniu kvėpavimu ar vien išoriniu širdies masažu, ar abiem būdais kartu. Tik pačioje mirties pradžioje atgaivinimui gali pakakti vien dirbtinio kvėpavimo arba vien išorinio širdies masažo, bet taip greitai pradėti gaivinimą retai kada įmanoma. Išgelbėti gyvybę dažniausia pavyksta tada, kai gaivinama abiem būdais, pavaduojant sutrikusių plaučių ir širdies veiklą.

3.8.Jei pirma išnyksta kvėpavimas, o širdis nuo elektros nėra labai nukentėjusi, ji dar gali minutę kitą plakti, bet dėl deguonies stokos silpnėdama -būtinai sustos.

3.9.Jei pirma nustoja plakusi širdis (prasideda skilvelių virpėjimas arba širdis visai sustoja), beveik tuoj pat išnyksta kvėpavimas. Po keliolikos sekundžių ar kiek vėliau žmogus netenka sąmonės.

3.10.Tačiau pavėlavus gaivinti, kova už gyvybę būna daug sunkesnė arba net beviltiška. Jei įvykio vietoje bendradarbiai pavėluoja gelbėti, net atskubėję geriausi medikai niekuo nebegali padėti.

3.11.Kiekviena ne gaivinimui, o pasiruošimui (pernešimui, atsagstymui, nurengimui) ar būklės įvertinimui sugaišta sekundė mažina atgaivinimo galimybę. Jei nelaimės vietoje yra tik vienas gelbėtojas, net gydytojui iškviesti negalima gaišti laiko prieš pradedant gaivinimą. Kad būtų išvengta galvos smegenų pakenkimo, geriau tuojau pat pradėti gaivinimą ant šlapios šaltos žemės, negu po minutės kitos šiltoje patalpoje.

3.12.Gaivinimo veiksmų seka. Visais atvejais tinka tokia nukentėjusiųjų nuo elektros gaivinimo veiksmų seka:

3.12.1. Atlošti galvą.

3.12.2. Stuktelėti kelis kartus kumščiu per krūtinkaulį širdies plote.

3.12.3. Kelis kartus įpūsti oro.

3.12.4. Jei neatsigavo, daryti išorinį širdies masažą, derinant jį su dirbtiniu kvėpavimu.

3.13.Dirbtinis kvėpavimas iš burnos į burną (nosį). Gelbstint nukentėjusįjį, pirmiausia būtina atlošti galvą. Kol to nepadarysime, jokiu būdu neįpūsime oro. Galvai atlošti vieną ranką reikia pakišti po kaklu ir truputį jį pakelti, o kita ranka spausti kaktą žemyn. Dar geriau kvėpavimo takai atsiveria, kai, atlošdami galvą viena ranka, suėmę už smakro pakeliame apatinį žandikaulį. Jei burna, atlošiant galvą, prasivėrė, akimirką žvilgtelėjus į ją ir įsitikinus, kad švari, tuoj pat kelis kartus įpūskime oro. Jei atlošiant galvą burna neprasiveria, ją galima pražiodyti dviem rankomis pakeliant ir stumiant į priekį apatinį žandikaulį taip, kad apatiniai dantys būtų priekyje viršutinių. Toks kvėpavimo takų atidarymo būdas yra patartinas ir tuo atveju, kai įtariama kaklo ar nugaros trauma.

3.14.Burnos išvalymas. Kuo anksčiau pradedama gaivinti, tuo švaresnė būna burna. Uždelsus pradėti gaivinimą, burnoje gali susikaupti seilių, gleivių, putų. Todėl prieš pučiant kartais tenka pirštais pavalyti burnos ertmę. Jei nukentėjusysis vemia, jį būtina paversti ant šono, geriau - dešinio, ir valyti burną ir ryklę.

3.15.Svetimkūnio pašalinimas. Kartais žmogus staiga miršta vien dėl gerklėje įstrigusio svetimkūnio. Jį pašalinti dažnai pavyksta kelis kartus sudavus kumščiu į tarpumentę. Bet dar geriau svetimkūniai pašalinami staigiai, bet atsargiai spūstelėjus pilvo diafragmą aukštyn, link plaučių. Taip galima gelbėti žmogų ir jam gulint, ir stovint.

3.16.Nukentėjusiojo padėtis dirbtinio kvėpavimo metu galėtų būti įvairi, priklausomai nuo to, kokiomis sąlygomis tenka pradėti gaivinimą - ant žemės, elektros tiekimo linijos atramoje, automobilyje, vandenyje. Tačiau, kai yra galimybė, visada nukentėjusįjį reikia guldyti ant nugaros, būtinai ant kieto pagrindo - žemės, grindų, kad galima būtų daryti ne tik dirbtinį kvėpavimą, bet ir išorinį širdies masažą. Jei paguldyti neįmanoma, gaivinti būtina bet kurioje padėtyje.

3.17.Dirbtinį kvėpavimą būtina daryti ne tik tada, kai nukentėjusysis nekvėpuoja, bet ir kai kvėpuoja nepakankamai - retai, mėšlungiškai. Įpūtimo pro burną metu nosį galima užspausti pirštais (nykščiu ir smiliumi) arba skruostu.
3.18.Kiekvieną kartą reikia įpūsti apie vieną litrą oro. Pučiant per daug (vietoje vieno litro - du), padidėjęs spaudimas plaučiuose pablogins kraujotaką, todėl mažiau deguonies su krauju pateks į smegenis ir širdį. Be to, per daug įpūtus - ilgės iškvėpimas, o dėl to ilgės ir pauzės kraujotakoje įpūtimų metu.
3.19.Pradėdant gaivinimą reikia, giliai įkvėpus, plačiai ir glaudžiai apžioti nukentėjusiojo burną. Per pusę sekundės įpūsti ir tuoj pat atitraukti burną, atleisti nosį, kad įpūstas oras galėtų išeiti. Tuoj pat įpūsti dar tris kartus per 3-4 sekundes. Šių įpūtimų metu nepastebėjus gyvybės požymių, būtina tęsti gaivinimą, darant ne tik dirbtinį kvėpavimą, bet ir išorinį širdies masažą. Gerų įpūtimų metu krūtinė turi pakilti, tačiau negalima gaišti laiko stebėjimui, kaip ji kyla ir nusileidžia, kai gaivintojas yra tik vienas. Pasitaiko, kad pučiant oras patenka į skrandį. Tokiu atveju reikia paspausti skrandį tarp krūtinkaulio ir bambos, kad oras išeitų.
3.20.Dirbtinis kvėpavimas iš burnos į nosį daromas, kai nepavyksta nukentėjusiojo pražiodyti arba kai burna yra sužalota ar gaivintojas negali jos apžioti. Viena ranka pakeliamas už smakro apatinis žandikaulis, nykščiu užspaudžiama burna ir pučiama pro nosį. Įpūtus reikia trumpam burną atverti, kad oras galėtų išeiti pro burną ir nosį. Pūsti iš burnos į nosį reikia stipriau.
3.21.Pagalbinis dirbtinis kvėpavimas. Kai gaivinimo metu nukentėjęs pradeda silpnai kvėpuoti, jokiu būdu negalima nutraukti gaivinimo. Reikia tęsti įpūtimus, kol nukentėjęs pradės giliai ir ritmingai kvėpuoti, suderinus juos su nukentėjusiojo įkvėpimais.
3.22.Išorinis (netiesioginis) širdies masažas. Per širdį pratekėjusi nestipri elektros srovė gali sukelti širdies skilvelių virpėjimą - širdies ritmo sutrikimą, kai dėl netvarkingų, nevienalaikių skilvelių dalių susitraukimų sustoja kraujotaka. Aukštos įtampos elektros srovės poveikis dažniausiai visai sustabdo širdį. Abiem atvejais kraujotaka sustoja. Suspaudžiant širdį tarp krūtinkaulio ir stuburo kraujas išstumiamas į aortą bei plaučių arterijas, o atleidus spaudimą širdis vėl išsiplėsdama prisiurbia kraujo iš venų. Taip sudaroma dirbtinė kraujotaka. Tačiau net labai gerai atliekant išorinį širdies masažą pasiekiama vos 20-40% normalios kraujo apytakos, todėl labai svarbu tai atlikti kuo geriau. Laiku pradėtas išorinis širdies masažas ir dirbtinis kvėpavimas gali padėti ne tik išvengti širdies virpėjimo, bet ir nutraukti jį. Kartais sustojusios širdies veikla gali būti atstatyta vos keliais stuktelėjimais kumščiu per krūtinkaulį širdies plote arba į nugarą tarp kairiosios menties ir stuburo. Tačiau tokia smūgio energija gali būti veiksminga tik visai neseniai sustojusiai širdžiai, kol jos raumuo dar nepažeistas dėl deguonies trūkumo.
3.23.Širdies suspaudimo vieta yra apatiniame krūtinkaulio trečdalyje, spenelių linijoje, maždaug per du pirštus aukščiau minkštosios krūtinkaulio dalies. Šią vietą nesunku apčiuopti per drabužius, negaištant laiko atsagstymams. Krūtinkaulį spaudžiant, uždėjus rankas per aukštai, jis gali būti sužalotas. Spaudžiant žemiau krūtinės ląstos, gali būti pakenktos kepenys.
3.24.Ant krūtinkaulio dedama viena ranka; ant jos kita. Nebūtina pirštus užlenkti aukštyn. Svarbu nespausti šonkaulių. Todėl pirmosios rankos negalima dėti nei įstrižai, nei išilgai krūtinkaulio. Tačiau, jei, gaivinant klinikinės mirties būklėje esantį nukentėjusįjį, lūžo šonkauliai, negalima nutraukti gaivinimo. Reikia tęsti širdies suspaudimus šiek tiek mažesne jėga ir stebėti, kad vyzdžiai nepradėtų plėstis. Po paspaudimo, atleidžiant krūtinės ląstą, rankų pakelti nereikia, nes paskui vėl bus gaištamas laikas, ieškant tikslesnės vietos. Rankos mažiau pavargsta, jei spaudžiama vertikaliai žemyn tiesiomis per alkūnes rankomis.
3.25.Nukentėjusiojo ir gaivintojų padėtis. Kai įmanoma, nukentėjusysis guldomas ant nugaros ir būtinai ant kieto pagrindo - grindų ar žemės. Nepatartina guldyti aukštai - ant stalo, nes taip būtų daug sunkiau daryti išorinį širdies masažą. Jei gaivintojas yra tik vienas reikia atsiklaupti prie pat nukentėjusiojo bet kurioje pusėje taip, kad po širdies suspaudimų patogiai pasiektų gaivinamojo veidą įpūtimams atlikti. Atsiklaupus toliau nuo krūtinės, neįmanoma bus vertikaliai spausti krūtinkaulį. O atsiklaupus arti krūtinės, bet toliau nuo galvos po širdies suspaudimų teks žingsniuoti link veido. Jei gaivinama dviese patartina vienam atsiklaupti ant abiejų kelių iš vienos pusės, o antrajam - iš kitos.

3.26.Kas 5 min. gaivintojams reikėtų keistis, žinoma nenutraukiant gaivinimo, nes pavargus ne tik blogiau atliekami veiksmai, bet ir blogėja iškvepiamo oro sudėtis. Jei nelaimės vietoje yra daugiau žmonių, patartina gaivinamojo kojas pakelti 0,5-1 m. Taip daugiau kraujo priteka į širdį. Spaudimo jėga priklauso nuo krūtinės ląstos apimties, žmogaus ūgio, amžiaus, lyties. Gaivinant suaugusį žmogų, krūtinkaulį reikia įspausti link stuburo 4-5 cm (stambesnių žmonių - 5-6 cm). Tam reikia panaudoti maždaug 40-50 kg jėgą. Per stipriai spausdami kraujotakos nepagerinsime, tik papildomai traumuosime nukentėjusįjį. Silpnai spausdami nesudarysime reikalingos kraujotakos. Kai greitai suspaudus tuoj pat atleidžiama, daugiau laiko lieka širdies prisipildymui krauju. Tokie suspaudimai yra panašūs į plakančios širdies susitraukimus. Tačiau ir lėtesni, švelnesni suspaudimai sudaro ne blogesnę kraujotaką. Matyt, svarbiau yra ne širdies suspaudimo ir atleidimo laiko santykis, o kiek suspaudimų iš viso atliekama per minutę bei kuriam laikui nutrūksta kraujotaka įpūtimų metu. Nuo viso to labai priklauso dirbtinės kraujotakos minutinis tūris.

3.27.Dirbtinio kvėpavimo ir išorinio širdies masažo derinimas. Kai gaivinti tenka vienam, po 2 įpūtimų (jie turi trukti ne ilgiau 4 s) reikia atlikti 15 širdies suspaudimų (per 10 ar net 9 sek., t.y. 90-100 kartų per minutę dažniu). Iš viso per vieną minutę būtina atlikti ne mažiau kaip 10 įpūtimų ir 60 širdies suspaudimų. Tai padaryti sunku, bet įmanoma. Jei po pirmojo įpūtimo, orui dar neišėjus iš nukentėjusiojo plaučių, tuojau pat pučiama antrą kartą, dirbtinio kvėpavimo veiksmingumas mažėja. Todėl reikia stengtis, kad ne tik kiekvienas įpūtimas, bet ir kiekvienas iškvėpimas būtų pilnavertis.

3.28.Kai gaivinama dviese, po vieno įpūtimo, trunkančio 1 sek. seka 5 širdies suspaudimai per 5 sek. Iš viso per vieną minutę būtina atlikti ne mažiau kaip 12 įpūtimų ir 60 širdies suspaudimų. Įpūtimai ir širdies suspaudimai turi būti tiksliai suderinti. Negalima spausti krūtinės ląstos, jai kylant įpūtimo metu. Paspausti galima jai leidžiantis. Jei tarp kas sekundę atliekamų širdies suspaudimų gaivintojas nespėja įpūsti, leistina vieno įpūtimo -iškvėpimo trukmę pailginti iki 1,3 sekundės. Tokiu atveju penkis širdies suspaudimus reikėtų atlikti per 4 sekundes, o kai gaivintojai ištvermingi - per 3,5 sekundes. Kiekvieną įpūtimą būtina pradėti tuoj pat po penktojo širdies suspaudimo. Nepertraukiamos dirbtinės kraujotakos sudarymo įgūdžiai įgyjami nelengvai, bet tik taip gaivinant bus didesnė galimybė išgelbėti žmogų.

3.29.Apie gaivinimo veiksmingumą sprendžiama pagal daugelį požymių. Jei gaivinant smegenys pakankamai aprūpinami deguonimi prisotintu krauju, vyzdžiai susiaurėja ir pradeda reaguoti į šviesą. Pakankamai pučiant oro, krūtinės ląsta pakyla. Suspaudžiant širdį, miego ir kitose stambiose arterijose jaučiamas pulsavimas. Veido ir viso kūno oda parausta. Nukentėjusiajam atsigaunant pastebimi rankų, kojų, įkvėpimo judesiai. Žaizdos pradeda kraujuoti. Tik nepaskubėkime per anksti nutraukti gaivinimo. Gelbėtojams svarbu ištverti, kol nukentėjęs pats pradės kvėpuoti, ims plakti širdis. Atsistačiusi kvėpavimo ir širdies veikla ne iš karto bus pakankama, todėl dar teks daryti pagalbinį kvėpavimą ir širdies masažą. Tik nukentėjusiajam atgavus sąmonę gaivinimą galima nutraukti.

4. PIRMOJI PAGALBA SUSIŽEIDUS

4.1.Į kiekvieną žaizdą gali lengvai patekti mikrobų, esančių ant sužeidusio daikto, sužeistojo odos, taip pat dulkėse, žemėse, ant pagalbą teikiančiojo rankų ir ant nešvarios tvarstomosios medžiagos.

4.2Teikiant pirmąją pagalbą, reikia laikytis šių taisyklių:

4.2.1.žaizdos negalima plauti vandeniu nei jokiais vaistais, barstyti milteliais ir tepti tepalais, nes šios priemonės trukdo žaizdai gyti, perneša nešvarumus nuo odos paviršiaus ant pačios žaizdos ir sukelia vėlesnį jų pūliavimą. Negalima šluostyti nuo žaizdos smėlio, žemių ir pan., nes tokiu būdu žaizdą užteršiančių medžiagų pašalinti neįmanoma. Reikia atsargiai pašalinti nešvarumus, esančius apie žaizdą. Kad nešvarumai nepatektų į žaizdą, valyti reikia nuo žaizdos kraštų išorės link, nuvalytos odos plotelį, prieš perrišant žaizdą, reikia sutepti jodo tinktūra. Iš žaizdos negalima šalinti kraujo krešulių, nes tai gali sukelti stiprų kraujavimą. Negalima žaizdos apvynioti izoliacine juosta arba dėti voratinklių, kad neužkrėsti nukentėjusiojo stablige;

4.2.2.perrišant žaizdą, negalima rankomis liesti tos raiščio dalies, kuri bus dedama ant pačios žaizdos. Kad žaizda nebūtų užteršta perrišant, teikiantysis pirmąją pagalbą, turi nusiplauti rankas

arba išsitepti jodo tinktūra. Net nuplautomis rankomis negalima liesti žaizdos. Tais atvejais, kai žaizda užteršta žemėmis, būtina skubiai kreiptis į gydytoją, kad šis suleistų serumo nuo stabligės.
4.3.Norint sustabdyti kraujavimą, reikia pakelti sužeistą galūnę, kraujuojančią žaizdą uždengti gniužulu, padarytu iš tvarstomosios medžiagos (iš paketo), ir žaizdą, jos pačios neliečiant pirštais, prispausti iš viršaus; tokioje padėtyje, neatleidžiant piršto, reikia laikyti 4-5 minutes. Jei žaizda kraujuoti nustos, tai, nenuimant uždėtos medžiagos, ant jos reikia uždėti dar vieną pagalvėlę, paimtą iš kito paketo arba vatos gabalėlį, ir sužeistą vietą aptvarstyti truputį paveržiant. Reikia stebėti, kad nesutriktų pažeistos galūnės kraujo apytaka. Tvarstyti ranką ar koją reikia iš apačios į viršų, t.y. nuo pirštų kūno link. Smarkiai kraujuojant, jei raištis nesustabdo kraujo, reikia suspausti kraujagysles, maitinančias sužeistą sritį, sulenkiant galūnę per sąnarį, taip pat suspaudžiant pirštais, timpą arba bandažu. Visais stipraus kraujavimo atvejais reikia skubiai kviesti gydytoją ir tiksliai nurodyti jam timpos (bandažo) uždėjimo laiką. Kraujavimas iš vidaus organų yra labai pavojingas gyvybei. Vidinį kraujavimą nurodo šie požymiai: ryškus veido išbalimas, silpnumas, dažnas pulsas, dusulys, galvos svaigimas, troškulys ir sąmonės netekimas. Tais atvejais reikia skubiai iškviesti gydytoją, o nukentėjusiam suteikti visišką ramybę. Negalima nukentėjusiam duoti gerti. Traumos vietoje uždėti pūslę su ledu ar šaltu vandeniu ir kt..
4.4.Kraujavimo stabdymas iš žaizdų:
4.4.1.smilkinio ir kaktos - prispaudžiant smilkinio arteriją priekyje ausies;
4.4.2.galvos ir kaklo - prispaudžiant miego arteriją prie kaklo slankstelių;
4.4.3apatinės veido dalies - prispaudžiant žandikaulio arteriją prie apatinio žandikaulio krašto; pažasties ir peties (arti peties sąnario) - prispaudžiant po raktikauliu esančią arteriją prie kaulo, duobutėje virš raktikaulio;
4.4.4.dilbio - prispaudžiant peties arteriją peties viduryje iš vidinės pusės;
4.4.5.plaštakos ir pirštų - prispaudžiant dvi arterijas apatiniame dilbio trečdalyje prie plaštakos; blauzdos - prispaudžiant pakinklio arteriją;
4.4.6.šlaunies - prispaudžiant šlaunies arteriją prie dubens kaulų;
4.4.7.pėdos - prispaudžiant arteriją, einančią per pėdos nugarėlę.
4.5.Kraujavimo sustabdymas pirštais. Greitai sustabdyti kraujavimą galima prispaudus pirštais kraujuojančią kraujagyslę prie atitinkamo kaulo aukščiau žaizdos (arčiau liemens). Kraujuojančią kraujagyslę reikia spausti gana stipriai. Patogiausios kraujagyslių prispaudimo vietos ir būdai: veido; kaktos arba smilkinio; kaklo; pažasties; dilbio; plaštakos; šlaunies arba blauzdos; kojų pirštų.
4.6.Galūnių kraujavimo sustabdymas, sulenkiant galūnę per sąnarį. Jei nėra galūnės kaulų lūžimo, kraujavimą galima sustabdyti sulenkiant galūnę per sąnarį. Nukentėjusiajam reikia greitai paraitoti rankovę arba kelnes ir, iš bet kokios medžiagos padarius, gniužulą, įdėti jį į duobutę, kuri susidaro sulenkiant sąnarį, esantį aukščiau sužeistos vietos, ir kiek galima smarkiau, sulenkti sąnarį virš to gniužulo. Tokiu būdu bus suspausta einanti per sulenkimą arterija, kuria kraujas teka į žaizdą. Tokioje padėtyje koją arba ranką reikia surišti arba pririšti prie nukentėjusiojo liemens.
4.7.Kraujavimo sustabdymas timpa arba bandažu. Kai sulenkti galūnės per sąnarį negalima (pavyzdžiui, kartu lūžus tos pačios galūnės kaului), tai, stipriai kraujuojant, reikia visą galūnę timpa užveržti (užvyniojant). Timpai geriausia imti kokį nors stangrų išsitempiantį audinį, guminį vamzdelį, petnešas ir pan. Prieš užvyniojant timpą, galūnė (ranka arba koja) turi būti pakelta. Jei pagalbą teikiantis asmuo neturi padėjėjų, tai prispausti arteriją pirštais gali pats nukentėjusysis. Timpa vyniojama ant arčiausiai prie liemens esančios peties arba šlaunies dalies.
4.8.Vieta, ant kurios vyniojama timpa, turi būti apvyniota kuo nors minkštu, pavyzdžiui, keliais tvarsčio sluoksniais arba atitinkamu medžiagos gabalu. Timpą galima užvynioti taip pat ant rankovės arba kelnių. Prieš vyniojant timpą, reikia ją ištempti, o paskui standžiai tvarstyti galūnę, nepaliekant timpa nepadengtų odos vietų.
4.9.Galūnių nereikia perdaug užveržti, nes priešingu atveju gali būti prispausti ir pažeisti nervai; veržti reikia tol, kol nustos kraujuoti. Jei matyti, kad ne visiškai nustojo kraujuoti, reikia dar standžiau užvynioti kelias timpos vijas. Ar teisingai užvyniota timpa, sprendžiama pagal nukentėjusiojo pulsą. Jei pulsas apčiuopiamas, tai timpa užvyniota neteisingai. Tokiais atvejais timpą reikia nuimti ir vėl iš naujo ją užvynioti.

4.10.Užvyniotos timpos negalima laikyti ilgiau, kaip 1,5-2 valandas, nes netekusi kraujo galūnė gali apmirti. Užvyniota timpa sukelia gana stiprų skausmą, dėl to dažnai tenka laikinai ją nuvynioti. Tais atvejais, prieš nuvyniojant timpą, pirštais reikia prispausti arteriją, kuria kraujas teka į žaizdą, ir leisti, kad nukentėjęs asmuo pailsėtų nuo skausmo, o į galūnes pritekėtų šiek tiek kraujo. Po to timpą reikia vėl užvynioti. Atleisti timpą reikia palaipsniui. Jei nukentėjusysis ir pakelia skausmą, kurį sukelia timpa, vis tiek po valandos ją reikia nuvynioti 5-10 minučių, kad galūnė pailsėtų. Jei po ranka nebūtų kokios nors išsitempiančios juostos, galūnę galima užveržti vadinamuoju veržtuvu, padarytu iš nesitempiančios medžiagos: kaklaraiščio, juostos, susuktos skarelės arba rankšluosčio, virvės, diržo ir pan.
4.11.Medžiaga, iš kurios daromas veržtuvas, apvyniojama aplink pakeltą galūnę, padengtą atitinkama paklote, ir mazgu surišama išorinėje galūnės pusėje. Į tą mazgą arba po juo įkišamas koks nors kietas daiktas, lazdelės tipo ir jis sukamas tol, kol sustoja kraujavimas. Užsukus kiek reikia, lazdelė sutvirtinama taip, kad ji pati neatsisuktų. Užvyniojus timpą arba užveržus veržtuvą, reikia parašyti raštelį, kuriame nurodomas timpos užvyniojimo laikas, ir ją pakišti po bintu arba timpa.
4.12.Kraujui tekant iš nosies, nukentėjusįjį reikia pasodinti ir, galvą kiek atvertus atgal, atsegti apykaklę, ant virš nosies ir nosies uždėti šaltą kompresą, į nosį įkišti gabaliuką vatos arba marlės, sumirkytos 3% vandenilio peroksidu, pirštais suspausti šnerves.
4.13.Jei kraujas teka iš burnos (vemiant krauju), nukentėjusį žmogų paguldyti ir skubiai iškviesti gydytoją.

5. PIRMOJI PAGALBA NUDEGUS

5.1.Nudegimai būna terminiai - dėl ugnies, garų, karštų daiktų ir medžiagų poveikio, cheminiai - dėl rūgščių ir šarmų poveikio ir elektriniai - dėl elektros srovės ir elektros lanko poveikio.
5.2.Nudegimai būna keturių laipsnių:
5.2.1.pirmasis - odos paraudimas ir patinimas;
5.2.2.antrasis - pūslių susidarymas;
5.2.3.trečiasis - paviršinių ir gilesnių odos sluoksnių apmirimas;
5.2.4.ketvirtasis - odos suanglijimas, raumenų, sausgyslių ir kaulų pakenkimai.
5.3.Terminiai ir elektriniai nudegimai. Tais atvejais, kai užsidega nukentėjusiojo rūbai, reikia greitai ant jo užmesti paltą ar kokį standų audinį arba užgesinti liepsną vandeniu. Negalima bėgti degant rūbams, nes vėjas pūsdamas liepsną dar labiau padidins nudegimo laipsnį.
5.4.Teikiant pagalbą nukentėjusiajam, negalima jo odos liesti rankomis arba tepti kokiais nors tepalais, alyvomis, vazelinu, barstyti geriamąja soda, krakmolu ir pan., kad nebūtų užkrėstas nukentėjusysis. Niekada nereikia prapjauti pūslės, šalinti prilipusios prie nudegintos vietos mastikos, kanifolijos ar kitokių smalingų medžiagų, nes, jas šalinant, lengvai nuplėšiama oda, ir tuo pačiu sudaromos palankios sąlygos žaizdai užsikrėsti.
5.5.Kai nudegimas yra pirmojo ar antrojo laipsnio ir apima nedidelį plotą, pakenktą vietą reikia perrišti sterilia medžiaga. Nuo apdegusios odos paviršiaus negalima plėšti drabužių ar avalynės; reikia bandyti juos atsargiai perkirpti ir nuimti. Jei apdegusių drabužių gabalai yra prilipę prie apdegusios odos paviršiaus, uždėjus virš jos sterilų tvarstį, nukentėjusįjį reikia gabenti į gydymo įstaigą. Esant gausiems nudegimams, nukentėjusįjį, neišrengiant jo, reikia suvynioti į švarią paklodę ar kitą audinį, šiltai apkloti, pagirdyti šilta arbata ir suteikti visišką ramybę, kol atvyks gydytojas. Esant pirmiems šoko požymiams, t.y. kai nukentėjusysis stipriai išbąla, pradeda paviršutiniškai kvėpuoti, vos apčiuopiamas pulsas, reikia skubiai duoti jam išgerti 15-20 valerijono lašų.
5.6.Apdegusį veidą reikia uždengti sterilios marlės skarele. Apdegus akis, reikia dėti ant akių baltus boro rūgšties tirpalo pavilgus (pusę arbatinio šaukštelio boro rūgšties vienai stiklinei vandens) ir nedelsiant gabenti nukentėjusįjį pas gydytoją.
5.7.Cheminiai nudegimai. Cheminių nudegimų atvejais audinių pakenkimo gylis labai priklauso nuo cheminės medžiagos veikimo laiko. Svarbu kuo greičiausiai sumažinti cheminės medžiagos koncentraciją ir veikimo laiką. Dėl to išdegintą vietą nedelsiant reikia 15-20 minučių plauti greitai tekančio šalto vandens srove iš čiaupo arba kibiro.

5.8.Kai rūgščių ar šarmų patenka ant odos per rūbus, iš pradžių juos reikia nuplauti vandeniu nuo rūbų, po to atsargiai, perkirpus juos, nuvilkti nuo nukentėjusiojo. Jei ant žmogaus kūno sieros rūgštis ar šarmai patenka kietu pavidalu, juos reikia šalinti sausa vata ar gabalėliu medžiagos, po to suropiai vandeniu nuplauti pakenktas odos vietas.
5.9.Esant cheminiams nudegimams, neįmanoma plovimu visiškai pašalinti cheminių medžiagų. Todėl po plovimo ant pakenktų odos vietų reikia dėti pavilgus su atitinkamais neutralizuojančiais tirpalais. Tolesnė pagalba teikiama taip pat, kaip ir terminių nudegimų atvejais.
5.10.Kai nusideginama rūgštimis, reikia dėti geriamosios sodos pavilgus (vienas arbatinis šaukštelis sodos vienai stiklinei vandens). Galima odą pabarstyti deginta magnezija. Jei rūgšties į burną ar akis patenka tirpalo, garų ar dujų pavidalu, skubiai reikia praplauti akis ar burną dideliu vandens kiekiu, po to geriamosios sodos tirpalu (pusę arbatinio šaukštelio sodos stiklinei vandens).
5.11.Kai nusideginama šarmais, pavilgas daromas iš boro rūgšties tirpalo (vienas arbatinis šaukštelis stiklinei vandens) arba silpno acto rūgšties tirpalo (vienas arbatinis šaukštelis stalo acto rūgšties stiklinei vandens). Jei šarmo lašų ar jo garų patenka į akis ar burną, pažeistas vietas reikia praplauti dideliu vandens kiekiu, o po to boro rūgšties tirpalu (pusę arbatinio šaukštelio boro rūgšties stiklinei vandens). Jei į akis patenka kietų cheminių medžiagų, pirmiausia reikia su drėgnu tamponu pašalinti jas, nes, plaunant akis, dalelės gali papildomai traumuoti akies gleivinę.
5.12.Jei rūgščių ar šarmų patenka į stemplę, reikia skubiai iškviesti gydytoją. Kol atvyks gydytojas, nukentėjusįjį reikia paguldyti, šiltai apkloti, ant pilvo uždėti šaltą daiktą (kad sumažėtų skausmas), o iš burnos šalinti seiles ir gleives. Jei nukentėjusysis pradeda dusti, reikia daryti dirbtinį kvėpavimą "iš burnos į nosį" būdu, nes burnos gleivinė nudeginta.
5.13.Negalima plauti skrandžio vandeniu dirbtinai sukeliant vėmimą arba bandyti neutralizuoti rūgštį ar šarmą, patekusį į skrandį. Jei nukentėjusysis vemia pats, reikia duoti jam išgerti ne daugiau kaip 3 stiklines vandens ir taip sumažinti rūgšties ar šarmo koncentraciją. Kai odos nudegimai yra dideli, taip pat kai rūgštys ar šarmai patenka į akis, tai, suteikus pirmąją pagalbą, nukentėjusįjį reikia tuojau pat gabenti į gydymo įstaigą.

6. PIRMOJI PAGALBA, LŪŽUS KAULUI, IŠNIRUS, SUMUŠUS IR PATEMPUS RAIŠČIUS

6.1.Lūžimų, išnirimų, raiščių patempimų ir kitų traumų atvejais nukentėjusysis jaučia stiprų skausmą, kuris dar labiau sustiprėja, keičiant pakenktos kūno dalies padėtį. Kartais tuojau krenta į akis nenatūrali galūnės padėtis ir jos iškrypimas (lūžis) neįprastoje vietoje.
6.2.Uždarų ir atvirų lūžimų atvejais (sustabdžius kraujavimą ir steriliai perrišus) pagrindinis momentas yra pakenktos galūnės imobilizacija (ramybės suteikimas). Ši priemonė gerokai sumažina skausmus bei apsaugo nuo tolesnio lūžgalių pasislinkimo, imobilizacijai naudojami tam skirti įtvarai, o jų neturint, galima panaudoti lazdą, liniuotę, lentą, faneros gabalą ir pan. Jei lūžimas uždaras, įtvaras dedamas nenurengiant nukentėjusiojo, ant rūbų.
6.3.Traumos vietoje, siekiant sumažinti skausmą, reikia uždėti šaltą (guminę pūslę su ledu, sniegu, šaltu vandeniu, šaltus pavilgus ir pan.).
6.4.Galvos sužalojimas. Jei nukentėjusysis sumušė galvą galima manyti, kad gali būti lūžęs galvos kiaušas (požymiai: iš ausų ir burnos teka kraujas, sąmonės netekimas) arba sutrenkti smegenis (požymiai: galvos skausmas, pykinimas, vėmimas, sąmonės netekimas). Tais atvejais pirmąją pagalbą reikia teikti taip: nukentėjusįjį paguldyti ant nugaros, glaudžiai (esant žaizdai - steriliai) aprišti, ant galvos uždėti šaltą daiktą ir suteikti visišką ramybę, kol atvyks gydytojas. Jei nukentėjusysis yra netekęs sąmonės ir vemia, jo galvą reikia pasukti į šoną.
6.5.Stuburo sužalojimas. Požymiai: stiprus skausmas stubure, negalima sulenkti nugaros ir pasisukti. Pirmoji pagalba: atsargiai, nepakeliant nukentėjusiojo, pakišti po juo plačią lentą ar nuimtas duris arba apversti nukentėjusįjį ant pilvo kniūpsčią ir atidžiai stebėti, kad apverčiant jo liemuo nepersilenktų (kad nebūtų sužaloti nugaros smegenys).
6.6.Raktikaulio lūžis ir išnirimas. Požymiai: skausmas raktikaulio srityje, kuris stiprėja judinant galūnę per peties sąnarį, ryškus patinimas. Pirmoji pagalba: po sužeistos pusės pažastimi įdėti nedidelį vatos gniužulėlį, ranką sulenkti per alkūnę stačiu kampu, pririšti prie liemens; ranką parišti trikampe skarele ar tvarsčiu prie kaklo. Tvarstyti reikia nuo skaudamos rankos nugaros link.

6.7.Dubens kaulų lūžimas. Požymiai: skausmas apčiuopiant dubens kaulus, skausmo stiprėjimas lengvai spaudžiant dubenį, iš šonų, skausmas kirkšnių, kryžkaulio srityse, nukentėjusysis negali pakelti ištiestos kojos. Pirmoji pagalba: po nukentėjusiojo nugara reikia pakišti plačią lentą, paguldyti "varlės" padėtyje, t.y. sulenkti jo kojas per kelius ir atlošti į šonus, o pėdas suglausti. Po keliais pakišti volelį, padarytą iš drabužių. Negalima nukentėjusiojo guldyti ant šono, sodinti ir statyti ant kojų (kad nebūtų pakenkti vidaus organai).
6.8.Galūnių kaulų lūžis ir išnirimas. Požymiai: skausmas kauluose, nenatūrali galūnės forma, toje vietoje, kur nėra sąnario, ir iškrypimas (lūžio atveju), patinimas.
6.9.Negalima patiems bandyti atstatyti išnirimo, tai gali atlikti tik gydytojas. Siunčiant nukentėjusįjį į gydymo įstaigą, reikia stengtis suteikti kuo ramesnę pakenktos galūnės ar kitos kūno dalies padėtį. Dedant įtvarus, būtina užtikrinti nelankstumą mažiausiai dviejų sąnarių - vieno aukščiau, kito - žemiau lūžio vietos, o lūžus stambiems kaulams - net trijų sąnarių. Įtvaro centras turi būti ties lūžimo vieta. Įtvarą reikia pritvirtinti taip, kad jis nesuspaustų stambių kraujagyslių, nervų ir kaulų iškilimų. Įtvarą geriau apvynioti minkštu audiniu ir tvarsčiu. Įtvaras fiksuojamas tvarsčiu, trikampe skarele, diržu ir pan. Jei įtvaro nėra, pakenktą viršutinę galūnę reikia tvarstyti prie liemens, o pakenktą apatinę galūnę - prie sveikos galūnės.
6.10.Jei yra išniręs ar lūžęs žasto kaulas, įtvaras ant rankos dedamas ant sulenktos per alkūnės sąnarį. Jei žastas lūžęs viršutinėje dalyje, tai, uždedant įtvarus, jis turi apimti peties ir alkūnės sąnarius, o jei žastas lūžęs apatinėje dalyje, tai ir riešo sąnarį. Įtvarus reikia tvarstyti prie rankos tvarsčiu, o po to parišti trikampe skarele ar tvarsčiu prie kaklo.
6.11.Lūžus ar išnirus dilbio kaulams, įtvarą (plaštakos pločio) reikia uždėti nuo alkūnės sąnario iki pirštų galų, įdėjus į plaštaką kietą vatos gniužulą, kurį nukentėjusysis lyg apima pirštais. Jei įtvarų nėra, ranką galima parišti trikampe skarele prie kaklo ar švarko atlapo. Jei ranka (esant išnirimui) yra nutolusi nuo liemens, tai tarp rankos ir liemens reikia įdėti ką nors minkšto (pav. drabužių gniužulą).
6.12.Jeigu lūžę arba išnirę plaštakos kaulai ar rankos pirštai, įtvaras (plaštakos pločio) tvarstomas prie plaštakos nuo dilbio vidurio iki pirštų galų. Į delną reikia įdėti vatos, tvarstį ar dar ką nors taip, kad pirštai būtų truputį sulenkti.
6.13.Jeigu lūžę ar išnirę šlaunikauliai, pakenktą koją iš išorės reikia sutvirtinti taip, kad vienas įtvaro galas siektų pažastį, o antras - kulną. Antras įtvaras dedamas vidinėje kojos pusėje nuo kirkšnies iki kulno. Tuo pasiekiama visiška visos apatinės galūnės ramybė. Jei galima, įtvarą reikia dėti nepakeliant kojos, o prilaikyti ją ir pritvirtinti įtvarą keliose vietose (liemens, šlaunies, blauzdos), bet ne šalia ar lūžimo vietose. Prakišti raištį po juosmeniu, keliu ir kulnu reikia lazdele. Jeigu lūžę ar išnirę blauzdos kaulai, įtvirtinami kelio ir čiurnos sąnariai.
6.14.Šonkaulių lūžimas. Požymiai: skausmas kvėpuojant, kosint ir judant. Teikiant pirmąją pagalbą reikia krūtinę standžiai aptvarstyti arba surišti rankšluosčiu iškvėpimo metu.
6.15.Sumušimai. Požymiai: patinimas, skausmas, liečiant sumuštą kūno dalį. Ant sumuštos vietos reikia uždėti šaltą daiktą ir standžiai aptvarstyti. Nereikia sumuštos vietos tepti jodu, trinti, dėti ant jos šilto kompreso, nes visa tai tik didina skausmą.
6.16.Dažniausiai raiščių patempimas būna čiurnos ir riešo sąnarių srityse. Požymiai: aštrus skausmas sąnaryje, patinimas. Teikiant pirmąją pagalbą, reikia standžiai aprišti pakenktą sritį ir, pridėjus šaltą daiktą, suteikti visišką ramybę. Pakenktą koją reikia pakelti, o ranką - parišti trikampe skarele.

7. PIRMOJI PAGALBA, PATEKUS SVETIMKŪNIAMS PO ODA AR Į AKIS

7.1.Po oda arba po nagu patekusį svetimkūnį galima šalinti tik tuo atveju, įsitikinus, kad tai bus padaryta lengvai ir visiškai. Esant mažiausiai kliūčiai, reikia kreiptis pas gydytoją. Pašalinus svetimkūnį, sužeistą vietą reikia patepti jodu ir aprišti.
7.2.Į akį patekusius svetimkūnius šalinti plaunant, vatos ar marlės gumulėliu, pilant vandenį iš arbatinuko. Vandens čiurkšlę nukreipti nuo išorinio akies kampo (nuo smilkinio) į vidaus kampą (nosies link). Trinti akies nereikia.
7.3.Be gydytojo nereikia šalinti svetimkūnių iš gerklų ir stemplės.

8. PIRMOJI PAGALBA APALPUS, IŠTIKUS ŠILUMOS ARBA SAULĖS SMŪGIUI IR APSINUODIJUS

8.1.Alpstantįjį (svaigsta galva, pykina, spaudžia krūtinę, trūksta oro, temsta akyse) reikia paguldyti, nuleisti žemyn galvą, nes nualpus įvyksta staigus kraujo nutekėjimas iš smegenų. Tais atvejais reikia atsegti nukentėjusiojo rūbus, kurie trukdo kvėpuoti, užtikrinti šviežio oro srautą, duoti išgerti jam šalto vandens arba karštos arbatos ir uostyti amoniako. Šaltų kompresų ir ledo ant galvos dėti nereikia. Nukentėjusiojo veidą ir krūtinę galima suvilgyti šaltu vandeniu.
8.2.Ištikus šilumos ar saulės smūgiui, įvyksta kraujo pritekėjimas į smegenis, dėl ko nukentėjusysis staiga pajunta silpnumą, galvos skausmą, atsiranda paviršutiniškas kvėpavimas, vėmimas. Teikiant pirmąją pagalbą, reikia: išnešti nukentėjusįjį į vėsią vietą ir užtikrinti šviežio oro srautą arba išnešti jį iš saulėtos aplinkos į pavėsį. Nukentėjusįjį reikia paguldyti šiek tiek pakelta galva, atsegti rūbus, kurie trukdo kvėpuoti, uždėti ant galvos ledo arba šaltus pavilgus, suvilgyti krūtinę šaltu vandeniu, duoti kvėpuoti amoniako. Jei nukentėjusysis nepraradęs sąmonės, reikia duoti jam išgerti 15-20 valerijono tinktūros lašų, įlašintų į vieną trečdalį stiklinės vandens.
8.3.Apsinuodijus nuodingomis dujomis, tarp jų smalkėmis, acetilenu, gamtinėmis dujomis, benzino garais, skauda ir svaigsta galva, tvinkčioja smilkiniuose, ūžia ausyse, jaučiamas bendras silpnumas, sustiprėja širdies plakimas, pykina arba net vemiama. Esant sunkesnio laipsnio apsinuodijimui, atsiranda mieguistumas, apatija, abejingumas, o apsinuodijus labai sunkiai-prasideda susijaudinimo būklė su nekoordinuotais judesiais, sustoja arba sutrinka kvėpavimas, išsiplečia vyzdžiai.
8.4.Visais apsinuodijimo atvejais nukentėjusįjį reikia išnešti iš nuodingos aplinkos, atsegti rūbus, kurie trukdo kvėpuoti, užtikrinti šviežio oro srautą, paguldyti jį truputį pakėlus kojas, šiltai apkloti ir duoti kvėpuoti amoniako. Jei nukentėjusysis yra be sąmonės, jis gali vemti, todėl galvą reikia pasukti į šoną. Visais apsinuodijimo dujomis atvejais nukentėjusiajam reikia duoti gerti daug pieno.

9. NUKENTĖJUSIOJO PERNEŠIMAS IR PERVEŽIMAS

9.1.Keliant, pernešant ir pervežant nukentėjusįjį, reikia sudaryti jam patogią padėtį ir nekratyti jo Nešant ant rankų teikiantys pagalbą asmenys turi eiti koja kojon. Nukentėjusįjį pakelti ir paguldyti ant neštuvų reikia sutartinai, geriausia skaičiuojant arba komanduojant. Imti nukentėjusį asmenį reikia iš sveikos pusės, be to, teikiantieji pagalbą turi klūpėti ant vieno ir to paties kelio ir taip rankas pakišti po galva, nugara, kojom ir užpakaliu, kad pirštai pasirodytų iš kito šono. Jei tik galima, nereikia nukentėjusiojo nešti prie neštuvų, o tebeklūpant kilstelėti jį nuo žemės, kad kas nors po juo pakištų neštuvus. Tai ypač svarbu lūžimų atvejais. Tais atvejais reikia, kad lūžimo vietą kas nors prilaikytų.
9.2.Pakenkus stuburą, pernešant nukentėjusį žmogų ant neštuvo audeklo reikia uždėti lentą, užkloti jį drabužiais, nukentėjusysis turi gulėti ant nugaros. Jei nėra lentos, nukentėjusysis neštuvuose guldomas ant pilvo.
9.3.Lūžus apatiniam žandikauliui, jei nukentėjusysis dūsta, reikia jį guldyti kniūbsčią.
9.4.Pilvo traumos atveju nukentėjusįjį reikia guldyti ant nugaros, sulenkus jo kojas per kelio sąnarius pakinklius reikia įdėti padarytus iš rūbų gniužulus.

Instrukciją parengė
Šiaulių „Aušros“ muziejaus
darbuotojų saugos ir sveikatos
komiteto pirmininkas **Povilas Juozapaitis**

ŠIAULIŲ "AUŠROS" MUZIEJUS

ŠIAULIŲ „AUŠROS“ MUZIEJUS

9	0	7	5	7	0	3

(įmonės kodas)

TVIRTINU
Direktorius

Raimundas Balza

DIRBANT SU VIDEOTERMINALU SAUGOS IR SVEIKATOS INSTRUKCIJA
Nr. 5

I. BENDROJI DALIS

1.1.Dirbti videoterminalu gali asmuo, nustatyta tvarka Darbuotojas už pasitikrinęs sveikatą ir pateikęs medicinos įstaigos pažymą (periodinis darbuotojų, dirbančių su videoterminalu sveikatos tikrinimas kas du metai) , išklausęs įvadinį ir darbo vietoje darbų saugos instruktažus ir pasirašęs instruktažų registracijos žurnaluose. Prieš pradedamas dirbti, darbuotojas turi būti supažindintas su Lietuvos higienos normomis HN321995 "Darbas su kompiuteriu" reikalavimais. Su videoterminalu dirbantis darbuotojas privalo mokėti ir vykdyti videoterminalo eksploatavimo taisykles, turėti reikiamą kvalifikaciją.

1.2.Darbuotojo darbo ir poilsio režimas:

1.2.1.Darbuotojo darbo dienos trukmė 8 val.;

1.2.2.Savaitės darbo laiko trukmė 40 darbo valandų;

1.2.3.Tais atvejais, kai darbuotojas dirba viršvalandinį darbą, darbo dienos trukmė kartu su pertrauka pavalgyti ir pailseti negali būti ilgesnė kaip 12 val. per parą, o savaitės darbo laikas kartu su viršvalandžiais neturi viršyti 48 valandų;

1.2.4.Darbuotojo viršvalandinis darbas per dvi dienas iš eilės neturi viršyti 4 valandų ir 120 valandų per metus

1.2.5.Darbuotojo poilsio laikas per parą negali būti trumpesnis kaip 11 valandų iš eilės, o nepertraukiamo poilsio laikas per savaitę – ne trumpesnis kaip 35 valandos.

1.3. Pranešimo apie nelaimingą atsitikimą tvarka:

1.3.1.pačiam nukentėjus nelaimingo atsitikimo metu, jei leidžia jėgos, nedelsiant pranešti įmonės vadovui ar jo įgaliotam asmeniui, įmonės darbuotojų saugos ir sveikatos tarnybai bei darbuotojų atstovui;

1.3.2.pamačius arba sužinojus, kad įvyko nelaimingas atsitikimas, suteikti nukentėjusiajam pirmąją medicinos pagalbą, reikalui esant, iškviesti greitąją pagalbą telefonu 03. Pranešti apie nelaimingą atsitikimą įmonės vadovui ar jo įgaliotam asmeniui, įmonės darbuotojų saugos ir sveikatos tarnybai bei darbuotojų atstovui;

1.3.3.kol nelaimingas atsitikimas bus pradėtas tirti, darbo vieta ir įrengimų buklė turi likti, kaip buvo nelaimingo atsitikimo metu. Jeigu dėl to kyla pavojus aplinkui esančių darbuotojų gyvybei arba sveikatai, galima daryti tik būtiniausius pakeitimus ir tai užfiksuoti akte;

1.3.4.įvykus nelaimingam atsitikimui pakeliui į darbą arba iš darbo, kreiptis į gydymo įstaigą ir nedelsiant pranešti įmonės vadovui, ar jo įgaliotam asmeniui.

1.4. Pranešimo apie darbo metu pastebėtus trūkumus tvarka.
1.4.1.savavališkai nešalinti darbo priemonių, įrenginių ir pastatų gedimus, taip pat juose įrengtų darbuotojų saugos ir sveikatos apsaugos įtaisų gedimus;
1.4.2.nedelsiant pranešti įmonės vadovui ar jo įgaliotam asmeniui, įmonės darbuotojų saugos ir sveikatos tarnybai ir darbuotojų atstovui apie darbo ir darbų saugos priemonių gedimus, apie padėtį darbo vietose, darbo patalpose, kurie kelia pavojų darbuotojų saugai ir sveikatai.
1.5.Darbuotojo atsisakymo dirbti, esant nesaugiai darbo vietai, tvarka:
1.5.1.atsisakyti dirbti:
1.5.1.1.darbus, kuriuos saugiai atlikti neapmokytas;
1.5.1.2.jeigu įrankiai, įrengimai yra techniškai netvarkingi;
1.5.1.3.jeigu darbo aplinka kelia pavojų sveikatai ir gyvybei,
1.5.1.4.jei kolektyvinės apsaugos priemonės neužtikrina darbuotojo apsaugos nuo rizikos veiksnių , o asmeninės apsaugos priemonės neišduotos;
1.5.1.5.jei išduotos asmeninės apsaugos priemonės yra techniškai netvarkingos arba nepatikrintos, neišbandytos.
1.6. Asmens higienos reikalavimai:
1.6.1.dirbti tik su tvarkingais ir švariais darbo drabužiais, avalyne;
1.6.2.rankas plauti tik tam skirtomis priemonėmis;
1.6.3.nelaikyti maisto produktų darbo vietoje ir darbo patalpoje, valgyti tik tam skirtoje vietoje.
1.7. Veiksmai įvykus nelaimingam atsitikimui:
1.7.1.nukentėjus nuo nelaimingo atsitikimo, mačius arba sužinojus apie nelaimingą atsitikimą, suteikti nukentėjusiajam pirmąją pagalbą ir, jeigu pajėgiama, nedelsiant pranešti įmonės vadovui ar jo įgaliotiems asmenims. Reikalui esant, iškviesti greitąją pagalbą telefonu 03;
1.7.2.darbo vieta ir įrengimų būklė iki nelaimingas atsitikimas bus pradėtas tirti, turi išlikti tokie, kokie buvo nelaimingo atsitikimo metu. Jeigu tai kelia pavojų aplinkui esančių darbuotojų gyvybei ar sveikatai, gali būti daromi tik būtiniausi pakeitimai, jie įforminami tam tikru aktu;
1.7.3.įvykus nelaimingam atsitikimui pakeliui į darbą arba grįžtant iš darbo, kreiptis į gydymo įstaigą ir po to pranešti įmonės vadovui
1.8.Darbuotojui, nesilaikančiam šios instrukcijos reikalavimų, taikoma Lietuvos Respublikos įstatymų numatyta drausminė, materialinė, administracinė ir baudžiamoji atsakomybė priklausomai nuo pažeidimo pobūdžio ir pasekmių.

2. PROFESINĖS RIZIKOS VEIKSNIAI SAUGOS PRIEMONĖS NUO JŲ POVEIKIO

2.1 Pavojinga yra 0.015 A ir stipresnė elektros srovė, o elektros srovės laidumo atžvilgiu pavojingose patalpose – 42 V ir aukštesnė įtampa.
2.2 Kenksmingi veiksniai:
2.2.1.elektrostatinis laukas ir spinduliavimas. Juonizuojančio spinduliuotės lygiavertės dozės galia displėjaus paviršiuje 5 cm atstumu turi būti ne didesnė kaip 100 mikrorentgenų/val.; elektrostatinio lauko stiprumas per valandą-ne didesnis kaip 20 kV/m; ultravioletinio spinduliavimo srauto plokštinis tankis-ne didesnis kaip 10W/ kv/m;
2.2.2.nepakankamas apšvietimas; jeigu apšvietimas bendrasis-darbo paviršiai turi būti apšviesti ne mažiau kaip 300 Lx ir ne daugiau kaip 500Lx; jeigu apšvietimas mišrusis-ne mažiau kaip 750 lx; natūralus apšvietimas turi būti šoninis, displėjaus ekrane ne mažiau kaip 100 Lx ir ne daugiau kaip 250 Lx;
2.2.3.higienos normomis reglamentuotų reikalavimų netinkantis displėjus, spausdinimo klaviatūra;
2.2.4.nepatogi darbo vieta;
2.2.5.įtemptas regėjimas. Languose turi būti šviesos reguliavimo įrenginys, kuriuo būtų galima mažintišviesos srautą, krentantį į darbo vietą;;
2.2.6.netinkamas darbo ir poilsio režimas;
2.2.7. triukšmas, kai darbo diena 8 valandų, leistinas triukšmo lygis darbo vietoje yra toks:

Darbo vietos	Leistinas ekvivalentinio triukšmo

	lygis dBA, ne daugiau kaip:
1. Videoterminalo įrangą aptarnaujančio personalo darbo vietos.	70
2.Administracinio pobūdžio darbo vietos, kur dirbama su skaičiavimo technika ir atliekamosdažnai pasikartojančios operacijos.	60
3.Tyrinėjimo, konstravimo, programavimo darbo vietos, kuriose dirbama videoterminalais.	50

2.2.8.norminių reikalavimų neatitinkantys mikroklimato ir oro cheminės sudėties rodikliai.
leistini mikroklimato parametrai darbo vietose yra tokie: šaltuoju metų šildymo periodu oro temperatūra turi būti plius 20-24 C, oro judėjimo greitis-ne didesnis kaip 0,10 m/s, santykinis oro drėgnumas-75 %; šiltuoju metų periodu patalpų oro temperatūra turi būti plius 22-28°C, oro judėjimo greitis-ne didesnis kaip 0,1-0,2 m/s santykinis oro drėgnumas –55 %; ozono kiekis darbo vietoje ir patalpų cheminės kokybės rodikliai turi atitikti norminius reikalavimus. Patalpos ore turi būti reguliuojamas neigiamas ir teigiamas jonų kiekis bei jų santykis. Darbo aplinkos oro jonizacijos lygis neturi viršyti didžiausio leidžiamo lygio abiejų ženklų viename kubiniame oro centimetre (50000 jonų cm3).
2.2. Būtinos saugos priemonės:
2.2.1. Dirbant su videoterminalu, reikia laikytis racionalaus darbo ir poilsio režimo: nepertrauktai dirbti prie videoterminalo galima ne daugiau kaip 1 valandą.dirbant 8 val. darbo dieną, reglamentuotos (papildomos) 5 (10) min. pertraukos nustatomos po 1 val. nuo darbo su videoterminalu pradžios. Dirbant 12 valandų darbo dieną (40 val. darbo savaitę), reglamentuotos (papildomos) pertraukos pirmosioms 8 val. nustatomos pagal 8 val. darbo pamainos režimą, likusias 4 val. po kiekvienos darbo valandos daroma 15 min. pertrauka.

3. DARBUOTOJO VEIKSMAI PRIEŠ PRADEDANT DARBĄ
3.1.Reikalavimai darbo vietai
3.1.1.draudžiama dirbti videoterminalu rūsiuose ir belangėse patalpose;
3.1.2.vienam darbuotojui turi būti skirta ne mažiau kaip 6 m^2 ploto ir ne mažiau kaip 20 m^3 erdvės;
3.1.3.atstumas nuo dirbančio iki kito displėjaus turi būti ne mažesnis kaip 2 m;
3.1.4.atstumas nuo galinės sienos, kurioje yra durys,iki darbo stalo turi būti ne mažesnis kaip 1.2 m;
3.1.5.kai įranga išdėstyta dviem eilėmis, atstumas tarp eilių turi būti ne mažesnis kaip 1.2m.
3.1.6.draudžiama statyti displėjaus ekranus vieną prieš kitą;
3.1.7.atstumas nuo operatoriaus akių iki ekrano turi būti 40-80 cm;
3.1.8.klaviatūra turi būti atskirta nuo displėjaus ir pakreipta taip, kad darbuotojas galėtų nustatyti patogią darbui padėtį, padedančią išvengti plaštakų ir rankų nuovargio.Priešais klaviatūrąturi būti pakankamai erdvės, kad darbuotojasgalėtų atremti plaštakas irrankas. Klaviatūros paviršius turi būti matinis, be akinančio atspindžio. Klaviatūra ir ir ženklų klavišai turi būti išdėstyti taip, kad būtų lengva ja naudotis. Klavišų simboliai turi atitinkamai kontrastuoti ir būti įskaitomi. Ant darbo stalo vienodame aukštyje su klaviatūra, turi būti speciali atrama dokumentams; informacijos įvedimo klaviatūra turi būti palinkusi nuo horizontalios plokštumos į darbuotojo pusę 10-15 laipsnių kampu.
3.1.9.darbo kėdė turi būti stabili, bet leidžianti darbuotojui lengvai ir laisvai judėti bei pasirinkti patogią pozą. Darbo kėdės konstrukcija turi atitikti ergonominius reikalavimus: kėdė turi būti su pakėlimo ir pasukimo mechanizmu, leidžiančiu keisti kėdės aukštį ir atlošo atlenkimo kampą ir su alkūnramsčiais; būtinai reikalinga atramėle kojoms, pritaikyta tam darbuotojui, kuriam reikia ja naudotis..
3.2.Prieš pradedant darbą, patikrinti, ar tvarkingi kabeliai, ar patikimas įžeminimas, įsitikinti, ar prisilietus prie videoterminalo nejaučiamas elektros srovės poveikis.
3.3.Įsitikinti, ar uždarytos visos apsauginės durelės ir dangteliai. Draudžiama eksploatuoti videoterminalą, jeigu nuimtas nors vienas jo gaubtas ir jeigu neįžemintas.
3.4.Pašalinti visus nereikalingus darbui daiktus, tvarkingai sudėti dokumentus, darbopriemones, kurių reikia darbo metu.

4. DARBUOTOJO VEIKSMAI DARBO METU

4.1.Palaikyti darbo vietoje švarą ir tvarką.
4.2.Išjungti videoterminalą, jei juo nedirbama
4.3.Dirbti tik sulygtądarbo sutartimi darbą. Be įmonės vadovo sutikimo nepavesti savo darbo kitam asmeniui.
4.4.Neatidaryti įrengimų, elektros skydelių, durelių, dangčių, neliesti elektrinių įrenginių kontaktų, kuriose yra elektros įtampa.
4.5.Neliesti drėgnomis rankomis elektros jungiklių, rozečių. Videoterminalą galima valyti sausu skuduru.
4.6.Nedirbti videoterminalu, prie kurio prisilietus jaučiama elektros srovė.
4.7.Vienu metu nesiliesti prie elektrinių įrengimų metalinių dalių ir įžemintų elektros srovei laidžių dalių (pvz. prie centrinio šildymo radiatorių, vandentiekio vamzdžių ir šalia esančių kitokių įžemintų elektrinių įrengimų), kad nesusidarytų grandinė elektros srovei tekėti.
4.8.Nejungti į vieną elektros rozetę kelių didelio galingumo prietaisų, kuriu elektros srovės poreikis viršija instaliacijos laidų elektros srovės pralaidumą, nesinaudoti netvarkingomis elektros rozetėmis, kištukais, prijungtais elektros laidais, patiestais ant grindų.
4.9.Dirbant periferiniais videoterminalo įrenginiais (spausdintuvu, modemu ir kt.), laikytis šių reikalavimų.
4.9.1.prieš.jungiant įrenginį prie videoterminalo, įsitikinti, ar jis neįjungtas į elektros tinklą;
4.9.2. nesiliesti prie įrenginio judančių arba įkaitusių dalių.
4.9.3. nevalyti veikiančio įrenginio, nevalyti jo spiritu ir kitokiais tirpikliais,
4.9.4.įrenginį, kuris bus tikrinamas, valomas, apžiūrimas arba reguliuojamas, reikia išjungti iš elektros tinklo;
4.9.5.spausdintuve susiraukšlėjus popieriui, reikia spausdintuvą išjungti iš elektros tinklo ir tik tada ištraukti susiraukšlėjusį popierių;
4.9.6.jeigu spausdintuvas netvarkingai spausdina arba, jeigu pasirodo dūmų, spausdintuvą reikia nedelsiant išjungti;
4.9.7.nelaikyti įrenginio saulės šviesoje, arti kaitinimo elementų, vandens;
4.9.8.nespausdinti ant mažo formato popieriaus lapo;
4.9.9.nenustatyti puslapio ribų už nurodytų spaysdinimo sričių.
4.10.Pastebėjus videoterminalo gedimus, videoterminalą reikia išjungti iš elektros tinklo, pranešti įmonės vadovui šiais atvejais:
4.10.1.sugedus elektros instaliacijai, videoterminalas neveikia, kibirkščiuoja rozetė, jungiklis;
4.10.2.juntamas svylančių laidų kvapas.
4.10.3.kaista elektros laidai;
4.10.4.nutrūko elektros energijos tiekimas.

5. DARBUOTOJO VEIKSMAI AVARINIAIS ATVEJAIS

5.1.Kilus gaisrui, nedelsiant išjungti kompiuterį iš elektros tinklo, organizuoti gaisro gesinimą turimomis priemonėmis, informuoti įmonės vadovą, iš pavojingos zonos evakuoti darbuotojus, o reikalui esant, iškviesti ugniagesius telefonu 01.
5.2.Darbuotojas privalo mokėti naudotis pirminėmis gaisro gesinimo priemonėmis.
5.3.Gaisrą gesinti, esant elektros įtampai, galima angliarūgšties ar miltelių gesintuvu. Draudžiama šiuo atveju naudoti cheminių putų gesintuvą

6. DARBUOTOJO VEIKSMAI BAIGUS DARBĄ

6.1.Išjungti videoterminalą, kištuką ištraukti iš rozetės, ranka prilaikant rozetę.
6.2.Sutvarkyti darbo vietą.

6.3.Apie visus darbo metu pastebėtus trūkumus pranešti įmones vadovui.

Instrukciją parengė
Šiaulių „Aušros“ muziejaus
darbuotojų saugos ir sveikatos
komiteto pirmininkas

Povilas Juozapaitis

ŠIAULIŲ „AUŠROS“ MUZIEJUS

9	0	7	5	7	0	3

(įmonės kodas)

TVIRTINU
Direktorius

Raimundas Balza

DIRBANT SU PERNEŠAMAIS ELEKTROS ĮRANKIAIAS, SAUGOS IR SVEIKATOS INSTRUKCIJA Nr. 4

1. BENDROJI DALIS

1.1. Dirbti su pernešamais elektros įrankiais leidžiama ne jaunesniam kaip 18 m. asmeniui, turinčiam profesinių įgūdžių, mediciniškai pasitikrinusiam, iškiausiusiam įvadinį darbų saugos instruktažą ir instruktažą darbo vietoje.

1.2. Darbuotojo darbo ir poilsio režimas:

1.2.1.darbo laiko trukmė įmonėje negali būti ilgesnė kaip 40 darbo valandų per savaitę. Vidutinis maksimalus darbo laikas kartu su viršvalandžiais 7 dienų laikotarpiu neturi viršyti 48 valandų;

1.2.2.darbuotojams suteikiama ne ilgesnė kaip dviejų valandų ir ne trumpesnė kaip pusės valandos pertrauka pailsėti ir pavalgyti. Ši pertrauka paprastai suteikiama praėjus pusei darbo dienos laiko, bet ne vėliau kaip po keturių darbo valandų. Darbuotojas pertrauką pailsėti ir pavalgyti naudoja savo nuožiūra. Jis šiuo laiku gali palikti darbo vietą. Ši pertrauka neįskaitoma į darbo laiką;

1.2.3.atsižvelgiant į darbo sąlygas, darbuotojams darbo laiku suteikiamos papildomos pertraukos pailsėti. Iki pietų –dvi po 10 min. ir po pietų dvi pertraukos (10 ir 15 min.);

1.2.4.dirbant lauke arba nešildomose patalpose, kai aplinkos temperatūra žemesnė kaip -10°C, privalo būti suteiktos specialios pertraukos. Iki pietų –dvi po 15 min. ir po pietų dvi po 15 min.;

1.2.5.draudžiama skirti darbuotoją dirbti dvi pamainas iš eilės;

1.2.6.darbuotojo poilsio laikas per parą negali būti trumpesnis kaip 11 valandų iš eilės, nepaisant to, ar darbuotojas dirba vienoje, ar keliose darbovietėse, pagal vieną ar daugiau sutarčių;

1.2.7.darbuotojo savaitės nepertraukiamo poilsio laikas per savaitę privalo būti ne trumpesnis kaip 35 valandos.

1.3.Pranešimo apie nelaimingą atsitikimą tvarka:

1.3.1.pačiam nukentėjus nelaimingo atsitikimo metu, jei leidžia jėgos, nedelsiant pranešti įmonės vadovui ar jo įgaliotam asmeniui, įmonės darbuotojų saugos ir sveikatos tarnybai bei darbuotojų atstovui;

1.3.2.pamačius arba sužinojus, kad įvyko nelaimingas atsitikimas, suteikti nukentėjusiajam pirmąją medicinos pagalbą, reikalui esant, iškviesti greitąją pagalbą telefonu 03. Pranešti apie nelaimingą atsitikimą įmonės vadovui ar jo įgaliotam asmeniui, įmonės darbuotojų saugos ir sveikatos tarnybai bei darbuotojų atstovui;

1.3.3.kol nelaimingas atsitikimas bus pradėtas tirti, darbo vieta ir įrengimų būklė turi likti, kaip buvo nelaimingo atsitikimo metu. Jeigu dėl to kyla pavojus aplinkui esančių darbuotojų gyvybei arba sveikatai, galima daryti tik būtiniausius pakeitimus ir tai užfiksuoti akte;

1.3.4.įvykus nelaimingam atsitikimui pakeliui į darbą arba iš darbo, kreiptis į gydymo įstaigą ir

nedelsiant pranešti įmonės vadovui, ar jo įgaliotam asmeniui.
1.4 Pranešimo apie darbo metu pastebėtus trūkumus tvarka:
1.4.1.savavališkai nešalinti darbo priemonių, įrenginių ir pastatų gedimus, taip pat juose įrengtų darbuotojų saugos ir sveikatos apsaugos įtaisų gedimus;
1.4.2.nedelsiant pranešti įmonės vadovui ar jo įgaliotam asmeniui, įmonės darbuotojų saugos ir sveikatos tarnybai ir darbuotojų atstovui apie darbo ir darbų saugos priemonių gedimus, apie padėtį darbo vietose, darbo patalpose, kurie kelia pavojų darbuotojų saugai ir sveikatai.
1.5.Darbuotojo atsisakymo dirbti, esant nesaugiai darbo vietai, tvarka:
1.5.1.atsisakyti dirbti:
1.5.1.1.darbus, kuriuos saugiai atlikti neapmokytas;
1.5.1.2.jeigu įrankiai, įrengimai yra techniškai netvarkingi;
1.5.1.3.jeigu darbo aplinka kelia pavojų sveikatai ir gyvybei;
1.5.1.4.jei kolektyvinės apsaugos priemonės neužtikrina darbuotojo apsaugos nuo rizikos veiksnių , o asmeninės apsaugos priemonės neišduotos;
1.5.1.5.jei išduotos asmeninės apsaugos priemonės yra techniškai netvarkingos arba nepatikrintos, neišbandytos.
1.6. Asmens higienos reikalavimai:
1.6.1.dirbti tik su tvarkingais ir švariais darbo drabužiais, avalyne;
1.6.2.rankas plauti tik tam skirtomis priemonėmis;
1.6.3.nelaikyti maisto produktų darbo vietoje ir darbo patalpoje, valgyti tik tam skirtoje vietoje.
1.7.Darbuotojui, nesilaikančiam šios instrukcijos reikalavimų, taikoma Lietuvos Respublikos įstatymų numatyta drausminė, materialinė, administracinė ir baudžiamoji atsakomybė priklausomai nuo pažeidimo pobūdžio ir pasekmių.

2. PROFESINĖS RIZIKOS VEIKSNIAI. SAUGOS PRIEMONĖS NUO JŲ POVEIKIO

2.1. Pavojingi, kenksmingi ir kiti rizikos veiksniai darbuotojo, dirbančio su pernešamais elektros įrankiais, darbo vietoje:
2.1.1. elektros srovė;
2.1.2. netvarkingi saugos gaubtai (besisukančios dalys);
2.1.3. nepakankamas darbo vietos apšvietimas;
2.1.4. nepalankios meteorologinės sąlygos (aukšta, žema temperatūra, žaibas);
2.1.5. triukšmas, vibracija.
2.1.6. aštrios metalo drožlės;
2.1.7. lituojant lydmetaliais (POS - 40, POS - 60 ir kt.), išsiskiria švinas, todėl reikia kad būtų ištraukiamasis vėdinimas.
2.2.Būtinos saugos priemonės:
2.2.1.apsaugojimui nuo elektros srovės darbininkas, dirbantis su perkeliamais I klasės elektros įrankiais, turi naudoti dielektrines pirštines, guminius kilimėlius, dielektrinius kaliošus arba batus, taip pat įrankius su izoliuotomis rankenomis. Dirbantieji su II ir III klasės elektros įrankiais gali dirbti ir be apsauginių dielektrinių priemonių;
2.2.2.jei nėra 50 V maitinimo įtampos elektrinio įrankio, leidžiama dirbti su 220 V įrankiais, bet juose turi būti apsauginiai jungikliai, o korpusas patikimai įžemintas, be to, būtinai reikia naudotis apsaugos priemonėmis (dielektrinėmis pirštinėmis, kaliošais, kilimėliais);
2.2.3.visos apsauginės dielektrinės priemonės turi būti su žyma, kurioje nurodoma kito laboratorinio patikrinimo data ir įtampa, kuriai esant su dielektrine priemone galima dirbti;
2.2.4.visos pernešamų elektros įrankių besisukančios dalys turi būti apsaugotos gaubtais, neleidžiančiais darbuotojo kūno dalims prisiliesti prie besisukančių paviršių. Šiuos apsaugos gaubtus galima nuimti remonto arba aptarnavimo metu, esant išjungtam elektros įrankiui. Draudžiama dirbti, esant nuimtiems arba netvarkingiems gaubtams;
2.2.5.dirbant su elektriniais įrankiais, apdirbamos medžiagos dalių gali patekti į akis, todėl būtinai reikia vilkėti darbo drabužiais ir dirbti su apsauginiais akiniais;

2.2.6.darbininko, dirbančio su perkeliamais elektros įrankiais, darbo vietoje bendras triukšmo lygis neturi viršyti 85 dB, o oro užterštumas - higienos normose numatytų dydžių. Apsisaugojimui nuo triukšmo būtina naudoti antifonus arba trumpinti triukšmo veikimo laiką, nuo garų, dulkių, dujų - dujokaukę, respiratorių;
2.2.7. guminės dielektrinės apsaugos priemonės turi būti laikomos apšildomose patalpose, uždarose spintose arba dėžėse, atskirai nuo įrankių. Jas reikia saugoti nuo tepalų, benzino ir kitų gumų ardančių medžiagų poveikio;
2.2.8.prieš pradedant dirbti guminės dielektrinės apsaugos priemonės apžiūrimos, nuo jų nuvalomas purvas, jei jos sudrėkusios, gerai nušluostomos ir išdžiovinamos. Skylėtomis arba pažeistomis apsaugos priemonėmis naudotis draudžiama.
2.2.9.lyjant ar sningant dirbti su elektros įrankiu atvirose aikštelėse leidžiama tik išimtiniais atvejais ir tik tuomet, kai darbo vieta yra po pastoge, ant sausos žemės ar pakloto ir kai naudojamos dielektrinės pirštinės bei kitos apsaugos priemonės;
2.2.10.vadovaujantis įmonėje sudarytu sąrašu darbuotojui nemokamai turi būti išduota darbo drabužiai ir avalynė.

3. DARBUOTOJO VEIKSMAI PRIEŠ DARBO PRADŽIĄ

3.1 Darbuotojas, dirbantis su perkeliamais elektros įrankiais, prieš darbo pradžią privalo patikrinti:
3.1.1 ar elektros įrankio mazgai ir detalės pakankamai suveržtos;
3.1.2 ar tvarkingas rankinės elektros mašinos reduktorius (nejungiant įrankio į elektros tinklą, ranka pasukamas pagrindinis velenas);
3.1.3 laidų, šakutės ir kabelio izoliacijos būklę;
3.1.4 ar tvarkingas jungiklis, įžeminimas ir saugos gaubtai;
3.1.5 kaip rankinė elektros mašina, įjungta į elektros tinklą veikia tuščiąja eiga (nustatant šepetėlių ir kolektoriaus būklę);
3.1.6 ar yra inventorinis numeris, ar nepasibaigęs elektros įrankio eksploatacijos galiojimo laikas;
3.2. Dirbant su elektriniais grąžtais ar perforatoriais vietose, kur gali praeiti elektros kabeliai ar kitos komunikacijos, prieš darbų pradžią būtina įsitikinti, kad gręžimo vietose jų nėra. Darbo metu naudotis veido apsauginiu skydeliu.
3.3. Apsirengti darbo drabužiais, avalyne, užsidėti kitas būtinas tam darbui apsaugos priemones.
3.4. Prieš pradedant dirbti dielektrinės apsaugos priemonės apžiūrimos, jei jos sudrėkusios, gerai nušluostomos ir išdžiovinamos. Pažeistomis dielektrinėmis apsaugos priemonėmis naudotis draudžiama.

4. DARBUOTOJO VEIKSMAI DARBO METU

4.1. Kilnojamieji įrankiai yra šie: grąžtuvai, žirklės, veržlių suktuvai, rankinės šlifavimo, poliravimo, metalo atpjovimo mašinos, lituokliai, kilnojamieji šviestuvai. Elektriniai įrankiai privalo atlikti šiuos pagrindinius reikalavimus:
4.1.1. greitai įsijungti ir išsijungti;
4.1.2.srovinių dalių aptvaros ir uždangos (dangteliai, gaubtai ir kt.) įrengiamos taip, kad jų nebūtų galima nuimti arba atidaryti be specialių raktų arba įrankių.
4.2. Visų mechanizmų paleidimo įtaisai išdėstomi taip, kad pašaliniai asmenys negalėtų jų įjungti. Draudžiama vienu paleidimo įtaisu įjungti keletą srovės imtuvų, taip pat skirtingų mašinų paleidimo įtaisus išdėstyti greta. Jungikliai turi būti uždengti gaubtais be atvirų angų ir plyšių rankenai slankioti, jungiklių dėžė privalo būti užrakinama.
4.3. Rankinis elektros įrankis jungiamas į elektros tinklą naudojant daugiagyslį lankstų kabelį su izoliacija ne žemesnei kaip 500V įtampai.
4.4. 12 ir 50 V rozetės ir šakutės, skirtos elektriniams įrankiams perkeliamiems šviestuvams įjungti,

savo spalva ir konstrukcija turi skirtis nuo 127 ir 220 V rozečių ir šakučių, 127 ir 220 V rozetės ir šakutės turi būti su papildomu įžeminimo kontaktu.
4.5. Elektros įrankių, kurie veikia esant aukštesnei kaip 50 V įtampai, korpusai turi būti įžeminti. Įžeminta turi būti atskiru laidu, esančiu maitinimo kabelyje. Naudoti nulinį darbo laidą draudžiama. Aptikus įžeminimo įtaisų gedimą reikia nedelsiant jį pašalinti, taip pat turi būti įžeminta keitiklių, skiriamųjų ir žeminimo transformatorių korpusai.
4.6.Elektros įrankiai, perkeliamos lempos, įtampos žeminimo transformatoriai, dažnumo keitikliai turi būti tikrinami vieną kartą per mėnesį; tikrinama, ar nėra srovinių dalių sujungimo su korpusu, ar nenutrauktas įžeminimo laidas, ar tvarkinga maitinimo laidų izoliaciją, ar nėra atvirų srovinių dalių. Perkeliamų imtuvų izoliacija turi būti tikrinama ne rečiau kaip 1 kartą per 6 mėnesius megometru, užrašant į specialų žurnalą tikrinimo duomenis. Matuojant izoliacijos varžą megometru, reikia saugoti, kad žmonės atsitiktinai neprisiliestų prie aparatų ir laidų, prijungtų prie megommetro.
4.7.Naudojant elektros įrankius arba kilnojamuosius elektros šviestuvus, jų kabelius, jeigu galima, reikia kabinti. Kabeliai neturi liestis su metaliniais, karštais, drėgnais, alyvuotais paviršiais, elektrinio suvirinimo įrenginio laidais, turinčiais įtampą, deguonies, acetileno ir kitų dujų tiekimo žarnomis..
4.8.Kai dirbant dingsta tinkle įtampa arba daroma darbo pertrauka, elektrinis įrankis turi būti išjungiamas ir atjungiamas nuo elektros tinklo;
4.9. Jei rankinio elektros įrankio variklio korpusas įkaitęs (prisilietus degina), jį būtina išjungti ir pranešti apie tai padalinio vadovui;
4.10. Dirbant stebėti, kad kilnojamojo šviestuvo kabelis nebūtų pažeidžiamas, o apsauginis tinklelis būtų gerai pritvirtintas. Kilnojamo šviestuvo įtampa statybos sąlygomis turi būti ne didesnė kaip 50 V, o itin pavojingose vietose (drėgnose vietose, tranšėjose, šachtose, metaliniuose rezervuaruose, šuliniuose, katiluose ir pan.) – ne didesnė kaip 12 V ;
4.11. Darbuotojams, dirbantiems elektros įrankiais draudžiama:
4.11.1.atlikti bet kokį rankinių elektros mašinų, kitų elektros įrankių bei jų elektros laidų remontą;
4.11.2.perduoti elektros įrankį kitiems asmenims;
4.11.3.valyti rankomis drožles arba pjuvenas, įrankiui visiškai nesustojus;
4.11.4.dirbti ant pristatomų kopėčių;
4.11.5.aušinti korpusą sniegu arba vandeniu;
4.11.6.apdirbinėti apledėjusias detales;
4.11.7. laikyti rankose kabelius;
4.11.8. liesti pjovimo bei judančius įrankius, valyti drožles, kol jis nesustoja;
4.11.9. palikti juos be priežiūros įjungtus į elektros tinklą;
4.11.10.dirbti atvirose aikštelėse lyjant arba sningant;
4.11.11.dirbti su abrazyviniu, metalo pjovimo ir šlifavimo diskais be saugos gaubto;
4.11.12.transformatorius, dažnio keitiklius, prie kurių jungiami elektros įrankiai, statyti įvairių talpyklų (cisternų, kamerų, rezervuarų) viduje, katilų pakurose, turbinų kondensatoriuose, požeminiuose statiniuose (šuliniuose, kamerose ir pan.), tranšėjose, iškasose, inžineriniuose tvirtinimuose, dirbant žemės darbus.
4.12. Dirbti elektros įrankiais draudžiama kai:
4.12.1. pažeista pajungimo šakutė ar šakutės lizdas, pažeistas kabelio apvalkalas, izoliacija;
4.12.2. netvarkingas jungiklis;
4.12.3. padidėjęs kolektoriaus kibirkščiavimas;
4.12.4. iš reduktoriaus ar vėdinimo kanalų teka tepalai;
4.12.5. pastebėjus dūmus ar pajutus charakteringą degančios izoliacijos kvapą;
4.12.6. padidėjus triukšmo, vibracijos lygiui ;
4.12.7. sulūžus korpuso detalėms, rankenoms, apsaugoms ar atsiradus jų skilimui;
4.12.8. sulūžus ar skilus darbinei elektros įrankio daliai ar darbiniam įrankiui.
4.12.9. lyjant arba sningant atvirose aikštelėse (lyjant arba sningant dirbti elektros įrankiais leidžiama tik išimties atveju, esant darbo vietai po pastoge ir būtinai naudojant dielektrines pirštines).

4.13. Pastebėjus gedimus arba pajutus nors ir nestiprų elektros srovės poveikį (dirgina odą, krečia) nedelsiant išjungti įrankį iš elektros tinklo ir pranešti padalinio vadovui.
4.14. Dirbant elektriniu grąžtu, gręžiamas detales būtina patikimai įtvirtinti. Jeigu naudojamas - svertas, kad rankinė gręžimo mašinėlė geriau prisispaustų, būtina stebėti, kad sverto galas nesiremtų į paviršių, nuo kurio jis galėtų nuslysti.
4.15. Nutrūkus elektros srovės tiekimui, užsikirtus besisukančioms dalims, taip pat per darbo pertraukas elektros įrankius iš elektros tinklo reikia išjungti. Pernešti elektros įrankį iš vienos vietos kitą taip pat leidžiama tik išjungus iš elektros tinklo.
4.16. Pagal elektrosaugos poveikį kilnojamieji elektriniai įrankiai skirstomi į šias klases:
4.16.1. 0 klasės yra tie elektrotechnikos gaminiai, kuriuose apsaugą nuo pavojingo elektros srovės poveikio užtikrina tik pagrindinė izoliacija. Šios klasės elektriniai įrenginiai neturi elementų apsauginio įžeminimo laidui prijungti.
4.16.2. 0I klasės yra tie elektrotechnikos gaminiai, kuriuose apsaugą nuo pavojingo elektros srovės poveikio užtikrina pagrindinė izoliacija ir kuriuose yra įžeminimui skirtas elementas, tačiau jie maitinami iš tinklo lizdo (rozetės), neturinčio įžeminimo kontakto, lanksčiu laidu (virvelaidžiu) be įžeminimo gyslos.
4.16.3. I klasės yra tie elektrotechnikos gaminiai, kuriuose apsaugą nuo pavojingo elektros srovės poveikio užtikrina ne tik pagrindinė izoliacija. Prie jų korpusu yra prijungti apsauginio įžeminimo laidai, esantys virvelaidyje; pažeidus pagrindinę izoliaciją, jų liečiamose srovei laidžiose dalyse įtampos negali atsirasti.
4.16.4. II klasės yra tie elektrotechnikos gaminiai, kuriuose apsaugą nuo pavojingo elektros srovės poveikio užtikrina ne tik pagrindinė izoliacija, bet ir kitos apsaugos priemonės (papildoma arba sustiprinta izoliacija) ir kuriems nereikia apsauginio įžeminimo.
4.16.5. III klasės yra tie elektrotechnikos gaminiai, kuriuose apsauga nuo pavojingo elektros srovės poveikio užtikrinama saugia įtampa ir kurių vidinėse bei išorės dalyse nėra didesnės negu 50 V įtampos.
4.17. Įmonėje turi būti rankinių elektrinių įrankių apskaita. Ant kiekvieno įrankio turi būti pažymėtas inventoriaus numeris. Įrankių laikymą, apskaitų ir techninę būklę kontroliuoja ir profilaktinių patikrinimų bei matavimų registravimo dokumentaciją tvarko įmonės vadovo paskirtas asmuo.
4.18. Elektrinių įrankių laidų, apvijų ir jungiamųjų kabelių, žeminimo transformatorių ir dažnumo keitikliu izoliacijos varžas reikia tikrinti ne rečiau kaip kartą per 6 mėnesius. Daryti matavimus turi teisę administracijos asmuo, turintis ne mažesnę kaip PK elektrosaugos kategoriją. Elektros įrankio apvijų ir kitų elektros grandinių izoliacijos varža jo metalinio korpuso atžvilgiu turi būti ne mažesnė kaip 0,5 megaomo; jeigu izoliacija dviguba - ne mažesnė kaip 2 megaomai; žeminama transformatorių antrinės apvijos izoliacijos varža turi būti ne mažesnė kaip 1 megaomas. Patikrinimo rezultatai įrašomi specialiuose žurnaluose arba matavimų protokoluose.
4.19. Reikalavimai dirbantiems su rankinėmis mašinomis ir įrankiais:
4.19.1. su 0 ir 0I klasės rankinėmis elektrinėmis mašinomis ir įrankiais dirbti pavojingose patalpose ir lauke leidžiama tiems, kurie turi PK kvalifikacinę kategoriją;
4.19.2. juos galima prijungti per skiriamuosius transformatorius, dažnio keitiklius ir apsauginius atjungimo įrenginius leidžiama tiems, kurie turi ne žemesnę kaip VK elektrosaugos kategoriją;
4.19.3. pavojingose patalpose leidžiama dirbti su I, II ir III klasės rankinėmis elektrinėmis mašinomis ir įrankiais;
4.19. 4. dirbant su 0 klasės mašinomis, reikia naudotis individualiomis apsaugos priemonėmis arba šiuos įrankius prijungti per skiriamuosius transformatorius, dažnio keitiklius, apsauginius atjungimo įrenginius;
4.19.5. skiriamuosius transformatorius, dažnio keitiklius, apsauginius atjungimo įrenginius draudžiama įnešti į metalinių talpų, rezervuarų ir labai pavojingų patalpų vidų;
4.19.6. labai pavojingose patalpose leidžiama dirbti tik su I, II ir III klasės rankinėmis elektrinėmis mašinomis ir įrankiais, bet reikia naudotis individualiomis apsaugos priemonėmis, jeigu dirbama be jų, šie įrankiai turi būti prijungti per skiriamuosius transformatorius, dažnio keitiklius, apsauginius

atjungimo įrenginius; su 0, 0I klasės mašinomis ir įrankiais dirbti galima tik tada, kai jie prijungti per skiriamuosius transformatorius, dažnio keitiklius, apsauginius atjungimo įrenginius;
4.19.7. prie skiriamojo transformatoriaus, dažnio keitiklio, apsauginio atjungimo įrenginio leidžiama prijungti tik vieną elektrinę mašiną arba įrankį;
4.19.8. elektrinio įrankio įtampa turi būti:
4.19.8.1. nepavojingose patalpose - ne didesnė kaip 220 V;
4.19.8.2. pavojingose patalpose ir lauke - ne didesnė kaip 50 V;
4.19.8.3. labai pavojingose patalpose, garažų apžiūros duobėse ir lauke, kur drėgna žemė, reikia naudotis ne didesnės kaip 12 V įtampos kilnojamaisiais elektros šviestuvais;
4.19.8.4. aukštesnės kaip 50 V įtampos įrankio korpuse įžeminimo laidui prijungti turi būti specialus gnybtas su skiriamuoju ženklu "ŽEMĖ";
4.19.8.5. kilnojamųjų elektros įrankių metaliniai korpusai įžeminami atskiru laidu, kuri tuo pačiu metu negali būti įrankio maitinimo laidininkas; draudžiama šiam tikslui naudoti prie elektros įrankio korpuso prijungtą įžemintą nulinį laidą, kabelio ir laidų metalinius šarvus;
4.19.8.6. elektrinių įrankių kištukiniai sujungimai (rozetės, šakutės) turi būti gerai izoliuoti nuo srovei laidžių dalių ir turėti papildomą įžeminimo kontaktą;
4.19.8.7. kištukai naudojami sujungimui 50 V įtampos tinkle savo konstrukciją turi skirtis nuo įprastinių kištukinių sujungimų, skirtų 220 V įtampai, kad negalėtume jų įjungti į 220 V įtampos lizdus;
4.19.8.8. elektriniai įrankiai į maitinimo tinklą jungiami daugiagysliai, lanksčiais, įvertais į guminę žarną laidais; keturgyslis laidas tinka trifaziams, trigyslis - vienfaziams elektros įrankiams tinklą jungti; viena gysla įžeminama elektrinio įrankio korpusas;
4.19.8.9. elektriniai įrankiai turi turėti tvarkingus jungiklius.
4.20. Reikalavimai, kurių reikia laikytis naudojantis kilnojamaisiais elektriniais šviestuvais:
4.20.1. pavojingose ir labai pavojingose patalpose, taip pat lauke leidžiama naudotis ne aukštesnės kaip 50 V pernešamais šviestuvais;
4.20.2. pernešamo šviestuvo elektros energijos šaltinis gali būti transformatorius, generatorius, keitiklis ir akumuliatorius, šiam tikslui naudotis autotransformatoriais draudžiama;
4.20.3. iki 50 V įtampos pernešamų šviestuvų įjungimo šakutės turi netikti aukštesnės įtampos tinklui;
4.20.4. pernešami iki 50 V įtampos elektriniai šviestuvai prie žeminio transformatoriaus jungiami varžtai arba kištukinėmis šakutėmis; transformatoriaus gaubte turi būti atitinkama kištukinė rozetė; žeminio transformatoriaus korpusas ir antrinės apvijos vienas laidas turi būti įžeminti.
4.21. .Darbininkui išduodamą įrankį reikia patikrinti stende arba su prietaisu, dalyvaujant pačiam darbuotojui; draudžiama išdavinėti netvarkingus įrankius; elektrinių įrankių žeminimo transformatorių pernešamas elektros lemputes reikia kruopščiai patikrinti, apžiūrėti iš išorės, žiūrėti, ar tvarkingas įžeminimas, ar nepažeista laidų izoliacija, ar tvarkingos neizoliuotos srovinės dalys, ar apskritai įrankis tinka darbui.

5. DARBUOTOJO VEIKSMAI AVARINIAIS (YPATINGAIS) ATVEJAIS

5.1. Esant srovės nukentėjimui į korpusą arba sugedus elektros įrankiui, nedelsiant nutraukti darbus ir apie tai pranešti tiesioginiam darbų vadovui.
5.2. Įvykus nelaimingam atsitikimui, nukentėjusiajam suteikti pirmąją medicinos pagalbą, esant reikalui iškviesti gydytoją, išsaugoti nepakeistą įvykio vietą, jeigu tai negresia dirbančiųjų ar aplinkinių žmonių gyvybei ir sveikatai, apie įvykį pranešti tiesioginiam darbų vadovui.
5.3. Elektros įrenginį išjungti šiais avariniais atvejais:
5.3.1. sugedus elektros įrenginiui arba rankinei elektros mašinai;
5.3.2. nutrūkus elektros energijos tiekimui;
5.3.3. pažeidus laidų izoliaciją arba kai jaučiamas charakteringas degančios izoliacijos kvapas;
5.3.4. pajutus elektros energijos poveikį;
5.3.5. pastebėjus padidėjusį triukšmą ar vibraciją;

5.3.6. įvykus nelaimingam atsitikimui ar avarijai ir kilus gaisrui.
5.4. Kilus gaisrui, nedelsiant iškviesti ugniagesius, vadovaujančius darbuotojus ir gesinti gaisro židinį turimomis gesinimo priemonėmis.
5.5. Elektrinius įrenginius gesinti tik juos atjungus nuo maitinimo šaltinio.

6. DARBUOTOJO VEIKSMAI BAIGUS DARBĄ

6.1. Baigęs darbą, darbuotojas privalo:
6.1.1. išjungti įrankį iš elektros tinklo;
6.1.2. nuvalyti nuo įrankio dulkes, tepalą;
6.1.3. patikrinti, ar nepažeista kabelio izoliacija; patikrinti apsaugines priemones;
6.1.4. perduoti įrankius asmeniui, atsakingam už jų saugojimą;
6.1.5. sutvarkyti darbo vietą;
6.1.6. nusiplauti veidą ir rankas šiltu vandeniu su muilu, esant galimybei nusiprausti po dušu;
6.1.7. apie iškilusius trūkumus pranešti įmonės vadovui.

Instrukciją parengė
Šiaulių „Aušros“ muziejaus
darbuotojų saugos ir sveikatos
komiteto pirmininkas **Povilas Juozapaitis**

2 MOKYMO ELEMENTAS. RESTAURUOJAMO GAMINIO BŪKLĖS ĮVERTINIMAS, DEFEKTŲ NUSTATYMAS

2.1. DEFEKTŲ FOTOFIKSACIJA IR APRAŠYMAI

Šiaulių „Aušros“ muziejaus restauravimo centro restauruotų eksponatų pavyzdžiai (žr. 64, 65, 66 pav.).

64 pav. Restauruota skrynia

Eksponatui – skryniai buvo atliktas restauravimas. Jo metu skrynia buvo nudažyta. Uždažytas vertingas piešinys (raštai, piešybos elemtai). Restauracijos programoje numatytas ankstesnės restauracijos šalinimas (žr. 65 pav.).

65 pav. Ankstesnės eksponato restauracijos (dalies) fotofiksacija

Šiaulių „Aušros“ muziejaus Restaravimo centre restauruotas eksponatas – spinta (žr. 66 pav.). Eksponatui pagamintas trūkstamas kampas. Atnaujintas spintos paviršius.

66 pav. Restauruotas eksponatas – spinta

Muziejaus eksponatas – skulptūra iki restauracijos (žr. 67 pav.). Eksponatas nudažytas, trūksta dešinės rankos piršto dalies (žr. 68 pav.).

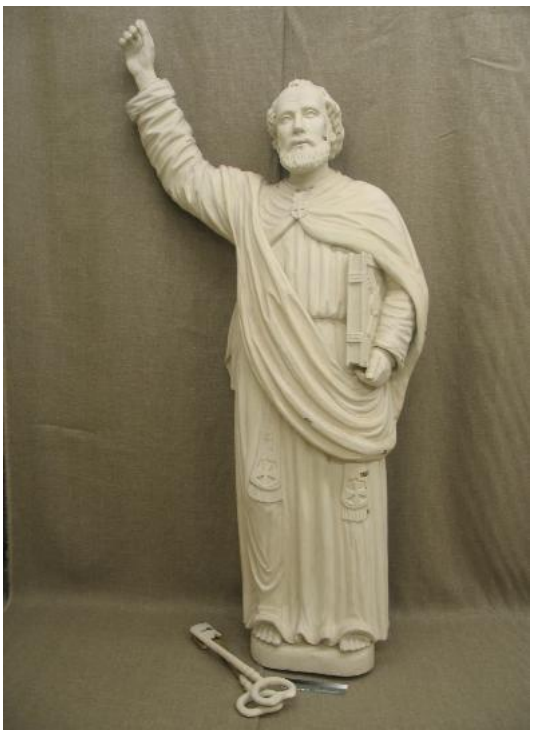

67 pav. Iki restauracijos

68 pav. Eksponato dalis (fragmentas) iki restauracijos. Trūksta piršto dalies

Eksponatui – skulptūrai pagaminta trūkstama dalis (rankos pirštas), nuimtas dažų sluoksnis (pašalinta ankstesnė restauracija) (žr. 69 pav.).

69 pav. Eksponato (skulptūros) dalis po restauravimo

2.2. MEDŽIO / STALIAUS GAMINIŲ RESTAURAVIMO PASAS

ŠIAULIŲ "AUŠROS" MUZIEJUS

RESTAURAVIMO CENTRAS

Vilniaus g. 74, Šiauliai, tel. (8 21) 52 43 84, el. paštas restauravimas@ausrosmuziejus.lt

EKSPONATO RESTAURAVIMO PASAS NR. _____

KATALOGINIAI DUOMENYS

Eksponato rūšis	
Pavadinimas	
Autorius	
Laikotarpis	
Saugotojas	
Šifras	
Matmenys	
Medžiaga. Atlikimo technika.	
Restauratorius	
Darbo vadovas	
Perdavė restauruoti, aktas, data	
Darbas pradėtas	Darbas baigtas

1. RESTAURAVIMO DARBŲ PROGRAMA

Fotografavimas ☐. Tyrimai ☐. Dezinfekavimas ☐. Išmontavimas ☐. Ankstesnio restauravimo pašalinimas ☐: medžiagų ☐, detalių ☐. Tvirtinimas ☐: polichromijos ☐, grunto ☐, medienos ☐.Valymas ☐: mechaninis ☐, cheminis ☐. Pašalinimas ☐: perdažymų ☐, užtapymų ☐, rest. grunto ☐, tvirtinimų ☐. Rekonstrukcija ☐: fragmentų ☐, grunto atstatymas ☐, polichromijos ☐. Užtaisymas ☐: skylučių ☐, plyšių ☐. Konstrukcinis sujungimas ☐: plyšių ☐, fragmentų ☐, detalių ☐. Paruošimas ☐: ekspozicijai ☐, saugojimui ☐.
Papildomos užduotys ☐:

Patvirtinta ŠAM restauravimo tarybos

Protokolo Nr._____ 200___m._____d.

Programos pakeitimai:

Patvirtinta restauravimo tarybos

Protokolo Nr._____ 200___m._____d.

RESTAURAVIMO TARYBOS IŠVADOS IR PASTABOS Protokolo Nr. 200_____m._____d.	

Eksponatas grąžintas_____200_____m._____d.

2. TECHNOLOGINIAI TYRIMAI

Eil. Nr.	Tyrimų tikslas ir rūšis	Tyrimų apibūdinimas ir rezultatai	Išvados, data ir Nr.	Vykdytojo vardas, pavardė, parašas
1. 2.				

3. ANKSTESNI RESTAURAVIMAI

DOKUMENTAI ☐ PROCESAI ☐	
KLIJAVIMAI ☐. TVIRTINIMAS: mechaninis ☐, cheminis ☐. REKONSTRUOTI FRAGMENTAI ☐. INTARPAI PLYŠIUOSE ☐. UŽTAPYMAI ☐. PERDAŽYMAI ☐. RETUŠAS ☐. PERVALYMAI ☐. GRUNTUOTA ☐. LAKUOTA ☐.	
UŽRAŠAI: Vaizdinėje pusėje ☐ Nugarinėje pusėje ☐.	

4.VAIZDAS PRIEŠ RESTAURAVIMĄ

	A	B	C	D	E	F	G	H	I	L
1										

2										
3										
4										
5										
6										
7										
8										
9										

5. EKSPONATO BŪKLĖ PRIEŠ RESTAURAVIMĄ

MEDŽIO RŪŠIS ☐. SUJUNGIMO BŪDAI ☐.	
TRŪKSTAMI FRAGMENTAI ☐. MECHANINIAI PAŽEIDIMAI ☐.	
MEDIENOS BŪKLĖ: Sutrūnijusi ☐, supelijusi ☐, įplyšimai ☐, deformacijos ☐, vabzdžių pakenkimai ☐, pelėsiai ☐, korozija ☐, spalvos pokyčiai ☐, dėmės ☐, nešvari ☐.	
DAŽŲ BŪKLĖ: gera ☐, patenkinama ☐, bloga ☐, išsisluoksniavę ☐, atsisluoksniavę nuo	

grunto ☐, pagrindo ☐, pūslės ☐, lūžiai ☐, krakeliūros ☐, byrantys ☐, ištrupėję ☐, įdrėskimai ☐, subraižyti ☐, nusitrynę ☐, nešvarūs ☐, pelėsiai ☐	
DAŽŲ SLUOKSNIS: Storas ☐, plonas ☐. Lasiruotės ☐, sidabravimas ☐, auksavimas ☐, daugiasluoksniškumas ☐.	
KITOS MEDŽIAGOS IR JŲ BŪKLĖ ☐	

6. KONSERVAVIMAS IR RESTAURAVIMAS

DEZINFEKAVIMAS ☐	
IŠMONTAVIMAS ☐ ANKSTESNIŲ RESTAURAVIMŲ PAŠALINIMAS: Medžiagų ☐, detalių ☐, fragmentų ☐	
POLICHROMIJOS KONSERVAVIMAS	
PROFILAKTINIS UŽKLIJAVIMAS ☐ POLICHROMIJOS TVIRTINIMAS: Grunto ☐, dažų ☐, priklijavimas ☐.	
POLICHROMIJOS VALYMAS ☐.	
PAŠALINIMAS ☐ Užtapymų ☐,perdažymų ☐, restauracinių gruntų ☐.	
MEDIENOS KONSERVAVIMAS	
MEDIENOS SOTINIMAS ☐.	
MEDIENOS VALYMAS: klijų šalinimas ☐, mechaninis ☐, cheminis ☐.	

REKONSTRAVIMAS ☐ Trūkstamų fragmentų, detalių ☐.	
MEDIENOS UŽTAISYMAS: Skylučių ☐, plyšių ☐.	
KONSTRUKCINIAI SUJUNGIMAI: Plyšių ☐, fragmentų ☐, detalių ☐, mechaninių sužalojimų ☐.	
MEDIENOS UŽTAISYMAS ☐ Skylučių ☐, plyšių ☐.	
KITŲ MEDŽIAGŲ KONSERVAVIMAS ☐.	
TONAVIMAS ☐ Lesiravimas ☐,sidabravimas ☐, auksavimas ☐. Tempera ☐, aliejumi ☐, akvarele ☐.	
MONTAVIMAS ☐.	
APSAUGINĖ DANGA ☐ Paruošimas saugojimui ☐, Eksponavimui ☐.	
REKOMENDACIJOS SAUGOJIMUI IR EKSPONAVIMUI ☐.	

Restauravo (vardas, pavardė, parašas):_____

2.3. DARBO PROCESŲ APRAŠYMAS

Restauravimo procesų aprašymas atsispindi eksponato restauravimo pase (žr. 70, 71, 72 pav.).

ŠIAULIŲ "AUŠROS" MUZIEJUS

RESTAURAVIMO CENTRAS

Vilniaus g. 74, Šiauliai, tel. (821) 52 43 84, el. Paštas restauravimas@ausrosmuziejus.lt

Eksponato restauravimo pasas Nr. 21-582

1. KATALOGINIAI DUOMENYS

Eksponato rūšis	Etnografinis baldas
Pavadinimas	KUPARAS
Autorius	-
Laikotarpis	1960 M.
Saugotojas	Etnografijos skyrius
Šifras	EB - 4824
Matmenys	H-100 x 60 x 65 cm.
Medžiaga. Atlikimo technika	Mediena, polichromija, geležis
Restauratorius	Angelina Kaušiuvienė pirmos kvalifikacinės kategorijos polichromuoto medžio dirbinių restauratorė
Perdavė restauruoti, aktas, data	Muziejininkė G. Didžgalvienė, Nr.21, 2011 03 09
Darbas pradėtas 2012 02 23	Darbas baigtas 2012 03 16
Darbų programa, patvirtinta	Restauravimo tarybos protokolo Nr. 22 data 2011 01 26
Darbas priimtas, patvirtinta	Restauravimo tarybos protokolo Nr. 23 data 2011

2. VAIZDAS PRIEŠ RESTAURAVIMĄ

Konservuojant Po konservavimo

70 pav. Eksponato-kuparo restauravimo pasas

Po konservavimo

3. EKSPONATO BŪKLĖ PRIEŠ RESTAURAVIMĄ

Skrynia pagaminta iš įvairių pušies medienos ruošinių, montuota kaiščiais, kregždiniu būdu, vėlesniame laike vietomis sutvirtinta vinimis. Mediena vietomis pažeista pelėsių, perdžiūvusi, kojelių - aptrupėjusi, trapi, minkšta, dangtis deformuotas, atsipalaidavęs. Polichromijos paviršius vietomis nusitrynęs, patamsėjęs. Visas paviršius labai nešvarus. Trūksta geležies lydinio detalių, fragmentų, paviršiai parūdiję.

4. TYRIMAI

5. KONSERVAVIMAS / RESTAURAVIMAS

Darbų programa	Atlikti darbai	Suvartotos medžiagos
Fotografavimas	Prieš konservavimą po konservavimo	CD diske 2012-582
Išmontavimas Nešvarumų valymas	Dalinis išmontavimas. Dulkės pašalintos sausai, minkštais šeriniais šepetėliais.	
Dezinfekavimas	Mediena-Boramon C30 Pelėsių žymės-2% kataminu AB etilo alkoholyje.	500 ml. tirpalo. 60 ml. tirpalo.
Medienos konservavimas	Mediena sutvirtinta 10% polietilenglikolio (PEG-6000) tirpalu vandens - etilo alkoholio (1:1) mišinyje. Sotinta teptuku, į įskilimus, tirpalas įšvirkštas švirkštu.	1025 ml tirpalo. PEG, Etilo alkoholis, H_2O.
Metalo konservavimas	Geležies rūdys nuo paviršiaus pašalintos mechaniškai skalpeliu. Nuriebinta acetono-etilo alkoholio (1:1) mišiniu, išdžiovinus pasyvinta 20% tanino distiliuoto vandens ir etilo alkoholio tirpalu, įtrinant paviršių kietu šepetėliu.	

71 pav. Eksponato-kuparo restauravimo pasas

Medienos valymas	Medienos nešvarumai nuvalyti distiliuoto vandens, glicerino ir etilo alkoholio (7:2:1) mišiniu; tirpalui suminkštinus nešvarumus, jie valyti vatos tamponėliais.	600 ml. tirpalo: etilo alkoholis, glicerinas, H_2O.
Polichromijos valymas	Pašildytu 1% odos klijų vandeniniu tirpalu su 0,5% katamino AB.	500 ml tirpalo: odos klijai, kalaminas AB
Konstrukcinis montavimas	Atsipalaidavusio dangčio vyriai montuoti naujais varžtais.	
Medienos plyšių, skylučių užtaisymas.	Didesni plyšiai užtaisyti mediniais intarpais, įskilimai, skylutės lydytu polietilenglikolio ir medžio dulkių mase.	2 gr. polietilenglikolio drožlių.
Tonavimas	Atstatyti fragmentai tonuoti akvarele.	
Padengimas apsaugine danga	Pašildytu 3% polietileninių vaškų PV-200 ir PV-60 (1:1) mišiniu pinene.	10 ml. pineno. 1g polietileninių vaškų.
Rekomendacijos	Saugyklose ir ekspozicijų salėse būtina palaikyti reikiamą temperatūros ir drėgmės režimą: medienai tinkamiausia 18±2° C temperatūra ir 55-60% santykinis oro drėgnis (RH). Saugoti nuo tiesioginių saulės spindulių.	

6. KONSERVAVIMO / RESTAURAVIMO DARBŲ KAŠTAI

Darbo sąnaudos Restauravimo medžiagos Kitos sąnaudos Viso:	

Restauravo (vardas, pavardė, parašas) Angelina Kaušiuvienė
Metalą- Ramūnas Šambaras

72 pav. Eksponato-kuparo restauravimo pasas

3 MOKYMO ELEMENTAS. ANKSTESNIO RESTAURAVIMO PAŠALINIMAS

3.1. ANKSTESNIO RESTAURAVIMO ŠALINIMO TECHNOLOGIJOS APRAŠAS

Ankstesnio restauravimo šalinimo pagrindiniai etapai:

1. Identifikavimas pagal stilių;
2. Analogų paieška;
3. Baldo išmontavimas (pilnas ar dalinis);
4. Klijų šalinimas: mechaninis ar cheminis (tirpikliais);
5. Uždažymų šalinimas iki grunto ar iki medienos: mechaninis – skalpeliu, cheminis – vatos tamponais, lako ploninimas, šalinimas, regeneravimas;
6. Naujo grunto formavimas pagal reljefą, šlifavimas mechaniškai švitriniu popieriumi, medžio kamščiais;
7. Atkurtų fragmentų tonavimas ar retušavimas akvareliniais ir medvilninias dažais įvairių dydžių natūralaus pluošto teptukais.

Ankstesnio restauravimo darbai susideda iš gaminio nuvalymo, išardymo, sugadintų arba kitaip prarastų dalių pagaminimo, surinkimo, suklijavimo ir apdailos.

Restauruojamas eksponatas – stalelis, kuris iki restauracijos buvo nudažytas baltais dažais. Restauracijos tikslas – pašalinti ankstenę restauraciją (žr. 73 ir 74 pav.).

73 pav. Stalelis iki ankstesnės restauracijos pašalinimo

74 pav. Stalelis po ansktesnės restauracijos pašalinimo

Skulptūros fotofiksacija iki restauracijos (žr. 75 pav.). Restauracijos tikslas – pašalinti ankstesnę restauraciją ir atkurti trūkstamus fragmentus.

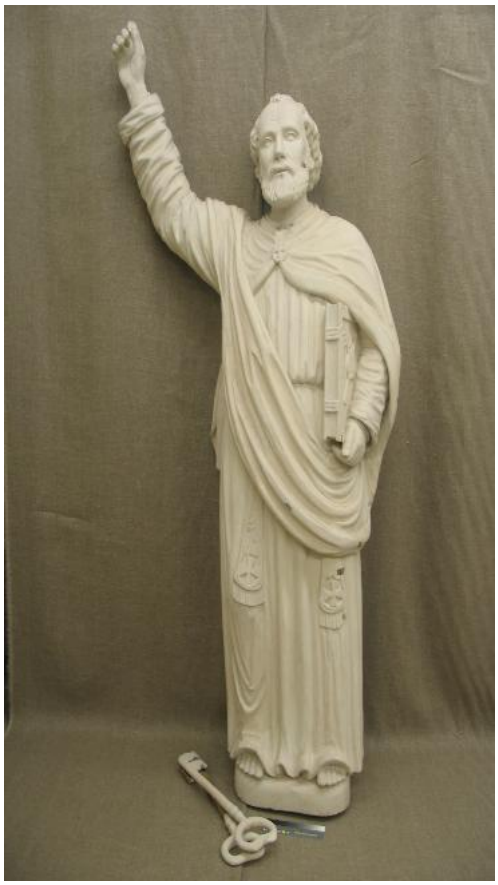

75 pav. Skulptūros fotofiksacija iki restauravimo

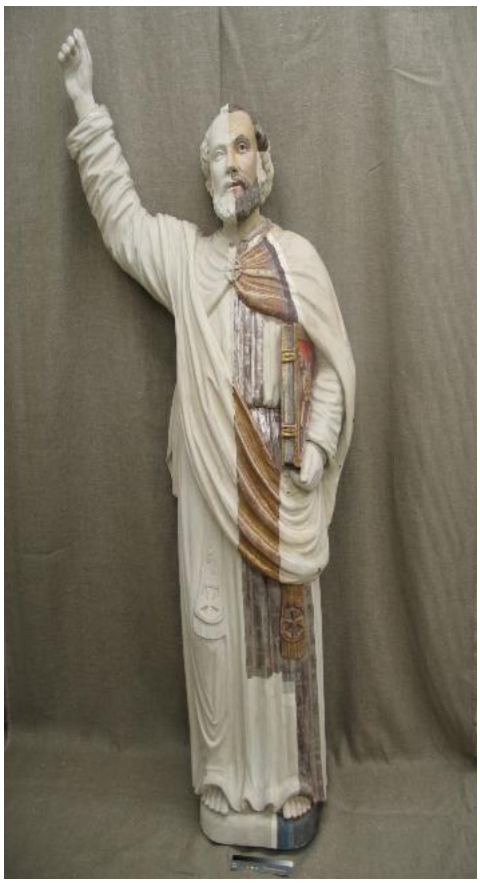

76 pav. Skulptūros fotofiksacija restaravimo metu

Eksponato – skrynios paviršius nudažytas (žr. 77 pav.). Restauracijos tikslas – pašalinti skrynios ankstenį restauravimą (žr. 78 pav.).

77 pav. Eksponato –skrynios – ankstenė restauracija

78 pav. Eksponatas skrynia po restauracijos

4 MOKYMO ELEMENTAS. RESTAURUOJAMO GAMINIO SKYLUČIŲ, PLYŠIŲ UŽTAISYMAS, KONSTRUKCINIS SUJUNGIMAS BEI SAUGOJIMAS

4.1. RESTAURUOJAMO MEDINIO GAMINIO SKYLUČIŲ, PLYŠIŲ UŽTAISYMO, KONSTRUKCINIO SUJUNGIMO BEI SAUGOJIMO TECHNOLOGIJOS APRAŠAS

Analizuojant laikrodžio restauravimo darbų programos fragmentą (žr. 79 pav.), susijusį su gaminio skylučių, plyšių užtaisymu, konstrukcinio sujungimu bei saugojimu, galima teigti, kad tai – labai svarbus restauravimo darbų momentas.

RESTAURAVIMO DARBŲ PROGRAMA
Fotografavimas ■. Tyrimai ■. Dezinfekavimas ■. Išmontavimas ■. Ankstesnio restauravimo pašalinimas D: medžiagų D, detalių D. Valymas ■: mechaninis ■. cheminis ■. Tvirtinimas ■: medienos ■. polichromijos ■, grunto ■. Pašalinimas D: perdažymų □, užtapymų D, restauracinio grunto D, tvirtinimų ■. Konstrukcinis sujungimas ■: plyšių D, fragmentų ■, detalių D. Užtaisymas ■: skylučių ■, plyšių ■. Rekonstrukcija ■: fragmentų ■, grunto atstatymas ■. polichromijos ■. Paruošimas ■: ekspozicijai ■, saugojimui D. Papildomos užduotys ■: *Juodo metalo konservavimas.*

79 pav. Laikrodžio restauravimo darbų programos fragmentas

Programoje juodi kvadratėliai pažymi tas restauravimo procedūras, kurias reikia atlikti restauratoriui. Medienos tyrimu nustatyta, kad mediena įklijinta gyvulinės kilmės klijais.

Ankstesniais tyrimais nustatyta (žr. 80 pav.), tvirtinimas mechaninis, nėra nei klijavimo, nei cheminio tvirtinimo.

KLIJAVIMAI D. TVIRTINIMAS: mechaninis ■. cheminis □.	*Konstrukcijos daugelyje vietų sukaltos juodo metalo vinutėmis. Perlūžusios dalys keliose vietose sukabintos metaliniais kabliukais, surištos linine virvute.*

80 pav. Ankstesnių restauravimų pastebėjimai

Analizuojant eksponato būklę prieš restauravimą, pastebėti faktai (žr. 5 lentelę).

5 lentelė. Eksponato būklė prieš restauravimą

Medžio rūšis. Sujungimo būdai	*Laikrodis sukonstruotas iš kelių dalių: kvadrato formos polichromuotos medinės plokštės (ciferblaU), kurios viršutinė dalis suapvalinta; kvadrato formos medinės dėžės. Laikrodis sumontuotas iš atskirų (eglės) medienos lentelių, kurios vienos sujungtos mediniais*

	kaišteliais, kitos įleistos viena į kitą arba perkaltos juodo metalo vinutėmis. Mechanizmo dalys tarpusavyje sujungtos viena su kita, o jų ašys įleistos į medinį pagrindą. Mechanizmo dėžės dešiniajame Šone prikalta labai plona vario lydinio plokštelė (5,5 × 0,1 cm).
TRŪKSTAMI FRAGMENTAI ■ MECHANINIAI PAŽEIDIMAI ■	*Laikrodis neveikia. Medinės ir mechanizmo dalys vietomis atsipalaidavusios,išlikusios ne visos. Nugarinėje pusėje mechanizmo dėžės kairysis kampas įskilęs ir vos laikosi. Tos pačios pusės mechanizmo dėžę uždengiančios plokštės kampas nutrupėjęs. Gausu nedidelių mechaninių pažeidimų, atsiradusių kalant ir perkalant atsipalaidavusias detales.*
MEDIENOS BŪKLĖ: sutrūnijusi □, supelijusi D, įplyšimai ■ deformacijos ■. vabzdžių pakenkimai ■, pelėsiai D,korozija D, spalvos pokyčiai ■, dėmės D, nešvari ■	*Laikrodžio mediena labai sunykusi. Polichromuota medinė plokštė deformuota, o ties viduriu perlūžusi, daugelyje vietų giliai įskilusi – 3–8 cm plotyje mediena labai trapi. Keliose vietose matomos 1–3 cm pločio kiaurymės. Vietomis mediena minkšta, pažeista medžio kenkėjų. Mechanizmo dėžės viršutinė plokštė ypatingai pažeista medžio kenkėjų (mažomis skylutėmis). (Medienai reaguojant į aplinkoje vykstančius šilumos ir drėgmės pasikeitimus bei senstant, medinis tapybos pagrindas pradėjo trauktis. Vaizdinėje pusėje esantis grunto sluoksnis neleido senėjančiai medienai trauktis tolygiai. Medienai trauktis ir išsigaubti neleido tapybos plokštė, kampuose vinimis prikalta prie mechanizmo medinės dėžės. Todėl polichromuotos plokštės mediena ties viduriu perlūžo į dvi dalis, medienoje atsirado dvi bangos).*
GRUNTAS: Autorinis ■, storas D, plonas ■, baltas ■. spalva D, krakeliūros D, elastingas D, byrantis D, ištrupėjęs ■, atšokęs D.	*Gruntas kartu su dažų sluoksniu per plokštės vidurį išbyrėjęs.*
DAŽŲ SLUOKSNIS: Storas D, plonas ■ lesiruotės D, sidabravimas D, auksavimas *O,* daugiasluoksniškumas D.	*Dažų sluoksnis plonas, lygus.*
DAŽŲ BŪKLĖ: gera *O,* patenkinama D, bloga ■, išsisluoksniavę □, atsisluoksniavę nuo grunto D, pagrindo ■. pūslės D, lūžiai ■, krakeliūros ■, byrantys ■. ištrupėję ■, įdrėskimai D, subraižyti D, nusitrynę D, nešvarūs ■, pelėsiai D.	*Dažų sluoksnis suskeldėjęs smulkiu tinklo pavidalo krakeliūrų raštu. Didžiausi pažeidimo plotai ties ciferblato viduriu ~3–8 cm pločio ruože gruntas kartu su dažų sluoksniu ištrupėjęs, vietomis apsitrynęs, plokštės pakraščiuose atšokęs nuo pagrindo, byra.*
LAKO SLUOKSNIS: spalvotas D, storas D, nelygus D, nuovarvos D, patamsėjęs ■, pabalęs D, krakeliūros □, nusitrynimai *M.*	*Lako sluoksnis suskeldėjęs, pageltęs, vietomis nusitrynęs. Visas paviršius patamsėjęs, nešvarus.*

Restauravimo eiga 6 lentelėje.

6 lentelė. Restauravimas.

DEZINFEKAVIMAS	*Medinės dalys dezinfekuotos polietileniniame maiše aerozoliu „Dichlofosas“. Mediena ir skylutės supurkštos insekticidu, susuktos į supurkštą ligniną, įdėtos į maišą ir sandariai užrištos. Eksponato dalys paliktos X paroms, temperatūros ~ +Y° C patalpoje.*
IŠMONTAVIMAS ■.	*Nuo paviršiaus dulkės pašalintos minkštu teptuku. Eksponatas dalinai išmontuotas. Nuo mechanizmo medinės dėžės atskirta vaizdinė (ciferblatas) polichromuota plokštė. Išimtos judančios medinės ir mechanizmo dalys, grandinėlės, vinutės. Tam tikslui pipete drėkintos žibalo lašais ir paliktos džiūti. Procesas kartotas kelis kartus, kol rūdys atsipalaidavo. Pavyko išimti ne visas. Vinučių vėlesni sutvirtinimai polichrominės plokštės viršutinėje ir apatinėje dalyje bei metaliniai kabliukai bus išmontuoti sutvirtinus medieną.*
TVIRTINIMAS: Grunto D, dažų ■. priklijavimas **I**	*Pirmiausia tvirtinti byrantys dažai. Nedidelis paviršiaus plotelis, jo neliečiant teptuku, sudrėkintas etilo spirito lašais (dalinai nusivalo dulkės, padidėja skvarbumas). Spiritui išgaravus per dažų krakeliūras įterpti (1) odos klijai, skvarbumui palaikyti, pašildyti iki +40° C. Palikta džiūti 24 val. Procesas kartotas 3 kartus. Dažai suminkštėjo ir tapo lankstesni. Pabaigoje klijams kietėjant, atšokę sluoksniai mentele prispausti prie pagrindo. Palikta išdžiūti. Klijų perteklius nuvalytas šiltais distiliuotame vandenyje suvilgytais tamponėliais. Dirbta su lupa. Plokštės viduryje ištrupėjusios polichromijos krašteliai kelis kartus minkštu teptuku sotinti (+40° C) odos klijais.* *Sutvirtinus polimeru polichromuotos plokštės medieną, ją suklijavus, užpildžius plyšius, skylutes mase, paviršius paruoštas gruntavimui. Restauruojamos vietos nuriebintos – kelis kartus valytos acetono ir etilo spirito (1) tirpalu. Po to skalpelio viršūne pašiauštas medienos paviršius, kad geriau kibtų restauracinis gruntas. Gruntavimui paruoštas paviršius įklijintas šiltais (+60° C) odos klijais. Šilti klijai tepti ir įmušti kietu šeriniu teptuku (klijai įmušti, kad nesusidarytų klijų plėvelė. Gruntas paslepia medienos nelygumus) 3 kartus didinant jų koncentraciją (2). Po kiekvieno įmušimo 24 val palikta džiūti.*

	Įklijinus medieną pradėtas gruntavimas.
APSAUGINĖ DANGA ■ Paruošimas saugojimui D, Eksponavimui ■.	*Naujai pagamintos dalys ir mechanizmo dėžės atstatytos vietos mase, teptuku tonuotos tepant akvarelę „SanktPeterburg". Rekonstruotos vietos retušuotos įvairių spalvų – gelsvos, raudonos, žalsvos ir juodos – dažais taškeliniu būdu. Dažai buvo klojami sluoksniais, juos palaipsniui tamsinant. Polichromuotos plokštės fonas pirmiausia taškuotas melsvos pilkos, po to, gelsvos, violetinės ir žalsvos spalvos taškeliais. Retušuojamo plotelio koloritas ir spalvų intensyvumas derintas prie autentiškos tapybos, tik vienu tonu šviesesniu. Rekonstruotos plokštės retušuotos vietos padengtos damaros lako ir pineno mišiniu, naudojant pasigamintą tamponėlį. Po to visas polichromuotas paviršius padengtas apsaugine lako danga, damaros lako ir pineno mišiniu. Visi mechanizmo medinių dalių paviršiai teptuku padengti (+Y° C) polietileninio vaško tirpalu terpentine apsaugine danga. Būdamas plastiškas, vaškas lengvai užpildo visus paviršiaus nelygumus, įsiskverbia į mikroplyšius).*
MONTAVIMAS	*Išimtų mechanizmo konstrukcijų ašys įleistos į joms skirtas skylutes. Mechanizmo medinės dėžės nuskeltas kampas priklijuotas klampiu PBMA (1) tirpalu acetone. Nugarinės pusės mechanizmo dėžės plokštė montuota mediniais kaišteliais. Polichromuota medinė plokštė prie mechanizmo medinės dėžės montuota iš nugarinės pusės mediniais kaišteliais su naujai pagaminta lentele. Visi kaišteliai pagaminti iš pušies medienos. Vario lydinio grandinėlės pervertos per mechanizmo apačioje esančias skylutes.*
KONSTRUKCINIAI SUJUNGIMAI: Plyšių D, fragmentų ■, detalių D, mechaninių sužalojimų D.	*Suklijuota perskilusi polichromuota medinė plokštė. Perskilusi polichromuota plokštė sujungta šešiais vidiniais mediniais kaišteliais ir suklijuota klampiu PBMA tirpalu acetone, paliekant (nepasidavė ištiesinimui) dešinės pusės plokštės išgaubimą į viršų). Medinės dalys suspaustos ir paliktos džiūti 24 val. Perskilusi plokštė stabiliai sutvirtinta. Polichromuotos plokštės kiaurymės užtaisytos į jas įterpus medinius (pušies) kaištelius.*

MEDIENOS KONSERVAVIMAS	
MEDIENOS SOTINIMAS ■	*Po polichromijos tvirtinimo konservuota mediena. Kadangi ji labai minkšta ir trapi, sotinta PBMA (polibutilmetakrilato) tirpalu ksilole-toluole, kuris turi klijuojamų savybių. Teptuku, suvilgytu tirpale, užteptos suminkštėjusios medienos dalys, o skylutės, įskilimai sotinti švirkštu, kol mediena tapo drėgna.*
MEDIENOS UŽTAISYMAS	*Pasigaminta vidutinio tirštumo masė, PBMA (polibutilmetakrilato) polimeras acetone su medžio (pušies) miltais. Skylutės, ištrupėjimai, įskilimai ir tapybos sluoksnyje nuo ištrauktų vinučių likusios skylutės smailiu skalpeliu bei adata užpildytos mase ir sulygintos iki 0,1 mm nesiekiant paviršiaus). Leista džiūti. Masės perteklius pašalintas skalpeliu ir tirpikliu suvilgytais tamponėliais.*

RESTAURACIJOS PROCESE NAUDOJAMI ĮRANKIAI IR ĮRANGA

Restauracijos procese naudojami įrankiai ir įranga:

1. Dezinfekavimo procesams atlikti: maišai, kameros, šaldikliai, kvarco lempos, traukos spintos.

2. Nešvarumų valymui: teptukai, skudurai, dulkių siurblys, vata, metaliniai šepečiai, skalpeliai, peiliai, gremžtukai.

3. Medienos tvirtinimui: teptukai, spaustuvai, smėlio maišeliai, medicininiai švirkštai.

4. Skylučių ir plyšių užtaisymui: skalpeliai, peiliai, stekai.

5. Naujų fragmentų atkūrimui: medžio tekinimo staklės, siaurapjūkliai, peiliai, kaltai, įvairūs ir specifiniai medžio apdirbimo įrankiai, švitrinis popierius, juostinis šlifuolis, kampinis pjūklas.

6. Paviršiaus ir lako regeneravimui: įvairių dydžių ir formų teptukai, medvilniniai tamponai.

7. Dirbinio sumontavimui: grąžtai, spaustuvai, smėlio maišeliai, guminiai ir mediniai plaktukai, ylos, mediniai kaišteliai, gyvulinės kilmės klijai, teptukai.

8. Paviršiaus apsauginės dangos padengimui: teptukai, medvilniniai tamponėliai, kempinėlės, pulverizatoriai.

5 MOKYMO ELEMENTAS. SAVARANKIŠKA UŽDUOTIS

„MEDŽIO IR STALIAUS GAMINIŲ RESTAURAVIMAS“

Užduoties tikslas – savarankiškai parengti restauruojamo medžio gaminio restauravimo programą, savarankiškai restauruoti medžio gaminį.

Užduoties vertinimo kriterijai:

- Užduotis atlikta per jai skirtą laiką,
- Užduotis atlikta kokybiškai, laikantis medžio gaminių restauravimo technologinių reikalavimų,
- Užduotis atlikta pagal pateiktą savarankiškos užduoties aprašymą,
- Užduotis atlikta savarankiškai.

Užduoties aprašymas:

1. Savarankiškai įvertinti užduočiai pateikto medžio gaminio būklę:
   - nuodugni ir atidi restauruojamo medžio gaminio apžiūra,
   - foto fiksavimas,
   - mėginių laboratoriniams tyrimams identifikavimas, mėginių paėmimas.
   - restauruojamo medžio gaminio stiliaus, laikotarpio nustatymas,
   - ikonografinės medžiagos paieška.
2. Sudaryti savarankiškai užduočiai pateikto medžio gaminio restauravimo planą, parinkti elementus:
   □. Dezinfekavimas
   □. Išmontavimas
   □. Ankstesnio restauravimo pašalinimas □: medžiagų □, detalių
   □. Tvirtinimas □: polichromijos □, grunto □, medienos
   □.Valymas □: mechaninis □, cheminis
   □. Pašalinimas □: perdažymų □, užtapymų □, rest. grunto □, tvirtinimų
   □. Rekonstrukcija □: fragmentų □, grunto atstatymas □, polichromijos
   □. Užtaisymas □: skylučių □, plyšių
   □. Konstrukcinis sujungimas □: plyšių □, fragmentų □, detalių
   □. Paruošimas □: ekspozicijai □, saugojimui □.
   Papildomos užduotys □: .....
3. Parinkti užduočiai atlikti pateikto medžio gaminio restauravimui įrankius, medžiagas.

Savarankiškos užduoties atlikimo laikas – 6 val..